LEDZ

マルチローポールライトシステム　取扱説明書

保管用

◆各部の名称

この図は一部省略抽象した共通部品図です

〈組み合わせ例〉

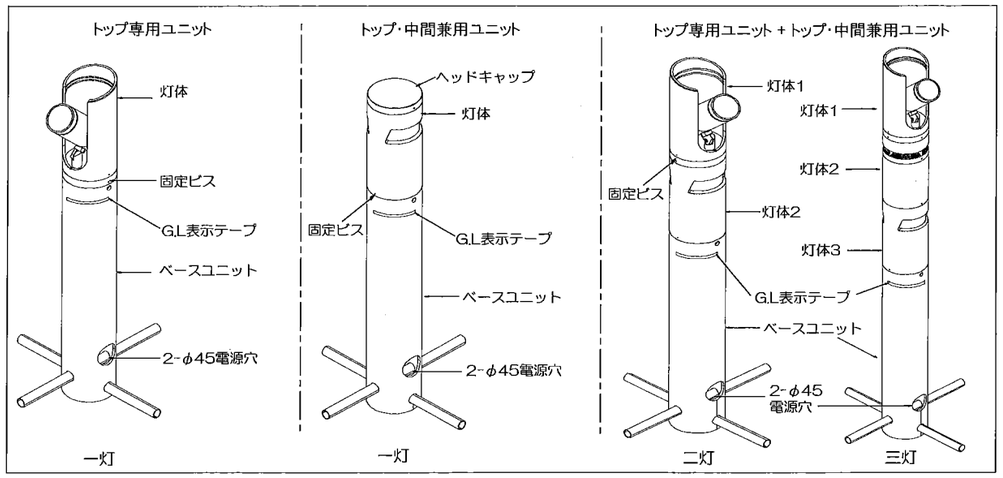

※ 最大3灯まで取付可能です。

灯体タイプ	トップ専用ユニット		トップ・中間兼用ユニット		
	スポットライトユニット	JDR-mini 拡散配光ユニット	COB ウォッシュ配光ユニット	COB 両面ウォッシュ配光ユニット	JDR-mini 全周配光ユニット
	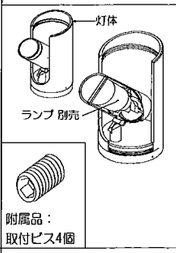	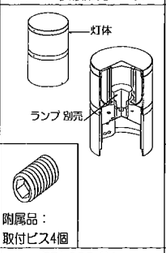	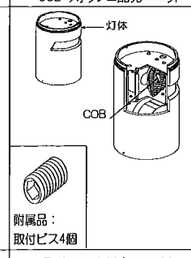	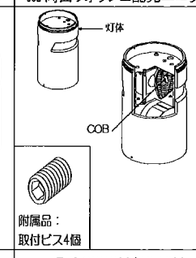	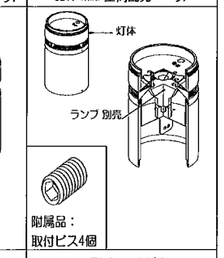
型　番	ERL8234H / 8235H	ERL8236H	ERL8237H/8238H	ERL8239H/8240H	ERL8241H

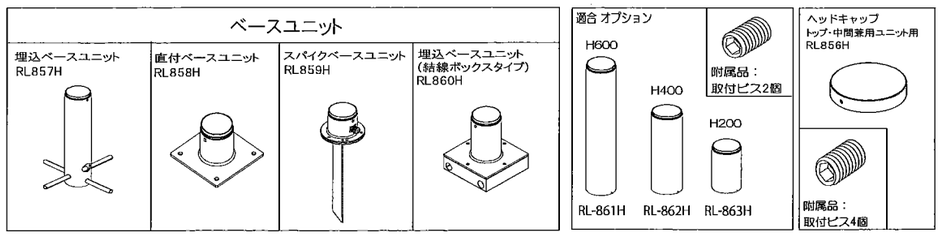

⚠ 3年以上お使いいただいた器具は、安全のため器具・コードなど1年ごとに点検をし、異常があれば交換してください。

■清掃方法について

⚠注意　必ず電源を切ってください。感電の原因となります。

●中性洗剤をつけ、よく絞ってから拭きとり、乾いた布で仕上げてください。
●シンナーやベンジンなど揮発性のもので拭いたり、殺虫剤をかけたりしないでください。

●電源工事が必要な場合は、電気工事店に依頼してください。

アフターサービスおよび転居や他の地域へのご贈答の場合は、お買上げの販売店か、最寄営業所へお問い合わせください。

◆仕様

ランプタイプ	型　番	定格電圧	周波数	入力電流	消費電力	口金
スポットライトユニット JDR-Hi ランプ	ERL8234H	100V	50Hz/60Hz	153mA	8.3W	E11
スポットライトユニット JDR ランプ	ERL8235H	100V	50Hz/60Hz	105mA 67mA 103mA	5.9W	
拡散配光ユニット JDR mini ランプ	ERL8236H	100V	50Hz/60Hz	67mA	5.9W	
全周配光ユニット JDR mini ランプ	ERL8241H	100V	50Hz/60Hz	67mA	5.9W	

COBタイプ	型　番	ランプ色	定格電圧	周波数	入力電流	消費電力	調光
ウォッシュ配光ユニット COBタイプ	ERL8237H	電球色(3000K)	100V	50Hz/60Hz	97mA	9.5W	位相調光
	ERL8238H	電球色(2700K)					
両面ウォッシュ配光ユニット COBタイプ	ERL8239H	電球色(3000K)	100V	50Hz/60Hz	194mA	19.0W	位相調光
	ERL8240H	電球色(2700K)					

※適合ランプについては、製品の仕様図及びカタログを参照してください。

⚠ LEDランプ交換の時は、必ず電源を切ってください。感電の原因になります。

◆適合位相制御器(別売)の接続台数

・適合位相制御器(別売)の接続台数は、ランプの仕様図を参照してください。

※負荷容量は使用環境(条件)により異なります。詳しくはコントローラの取扱説明書を参照してください。

◆LED光源について

・LED素子は白熱灯・蛍光灯などの一般光源に比べバラツキがあるため発光色、明るさが異なる場合がありますのでご了承ください。

◆可動範囲

・スポットライトユニットタイプ

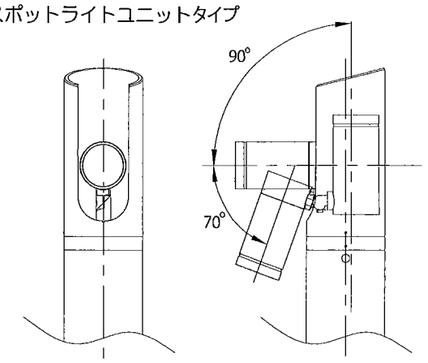

⚠ 指定範囲以外可動させないでください。破損・落下・感電の原因となります。

◆取付方法

1. 器具重量に耐える様、地面の取付部を確保してください。

⚠ 強度不足の場合、転倒の原因となります。

※花壇など地面のやわらかい所ではコンクリートの基礎を作成することをおすすめします。

2. 安全確保の為、電源ブレーカー及び電源スイッチを遮断してください。
3. LEDランプ（別売）を灯体についているソケットに確実に取り付けてください。

※固定ビス調整ねじ部の六角レンチ(別途)はM3取付ビス用(2面幅=1.5mm)をご使用ください。

JDR-Hi スポットライト

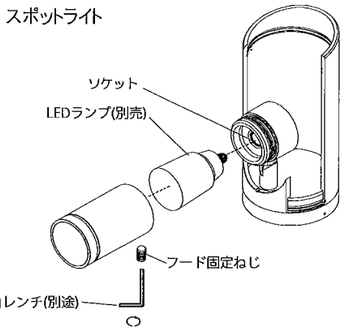

JDR-mini 拡散配光ユニット　　JDR-mini 全周配光ユニット

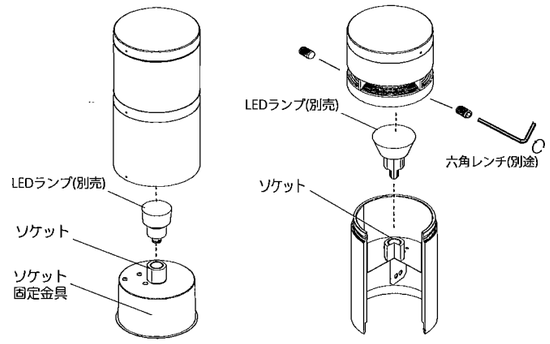

4. ベースユニット取付方法

a. 埋込ベースユニット取付方法

・埋込ポールの電源穴より電源線を引き込んでください。
・埋込ポール下部の挿入穴にねかせ棒を挿入してください。
・埋込ポールをG.L表示テープがかくれるまで埋込んでください。

⚠ 接続不完全や容量オーバーの場合、火災の原因となります。

b.直付けベースユニット取付方法
・ベースユニット下部より電源線を引き込んでください。
・ベースをアンカーボルト及びコンクリート基礎で固定してください。

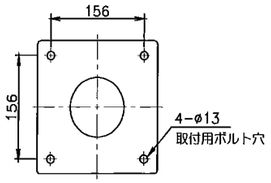

c.スパイクタイプ取付方法
・ケーブルグランドをゆるめ、電源線（別途）をポール内に通し、ケーブルグランドを確実に締め付け固定してください。
・地中にスパイクを差し込んでください。
・取付してから水抜け穴ビス(M6)を取り外してください。

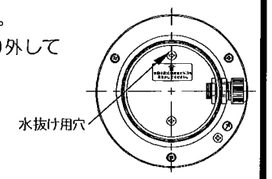

※電源線の外径φ5～φ10mm（0.75mm²以上）のキャブタイヤケーブルを使用してください。

d.結線ボックスタイプ取付方法
・埋込ボックスを設置してください。
・ノックアウト穴をあけ、電源線（別途）、ケーブル保護管（別途）排水保護管（別途）を引き込んでください。
・取付ネジ（4本）で埋込ボックスにベースを取り付けてください。
・ 埋込ポールを埋込表示ラベルがかくれるまで埋込んで ください。

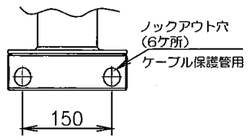

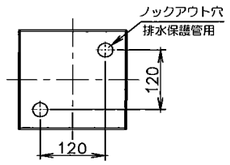

5. 灯体の結線方式
a. 1灯取付時の結線方法
灯体側のリード線と電源線を結線する際は灯体側のコネクター部を切断して、灯体側電線と電源線を結線してください。

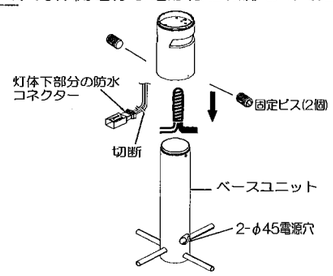

電源ケーブルと器具側リード線を結線し結線部及びシース部を自己融着テープなどで確実に防水･絶縁処理を行ってください。

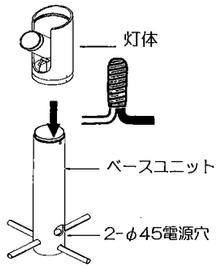

⚠ 接続不完全や容量オーバーの場合、火災・感電・器具故障の原因となります。

⚠ 接続不完全の場合、火災・感電の原因となります。

b. 組合せ取付時の結線方式
灯体3と電源線の結線方法につきましては１灯の結線方式をご参照ください。（下記図参照）
灯体3と灯体2の防水コネクターのツマミ位置を確認し、コネクターを確実に差し込み接続してください。（下記図参照）灯体2と灯体1も同様に接続してください。

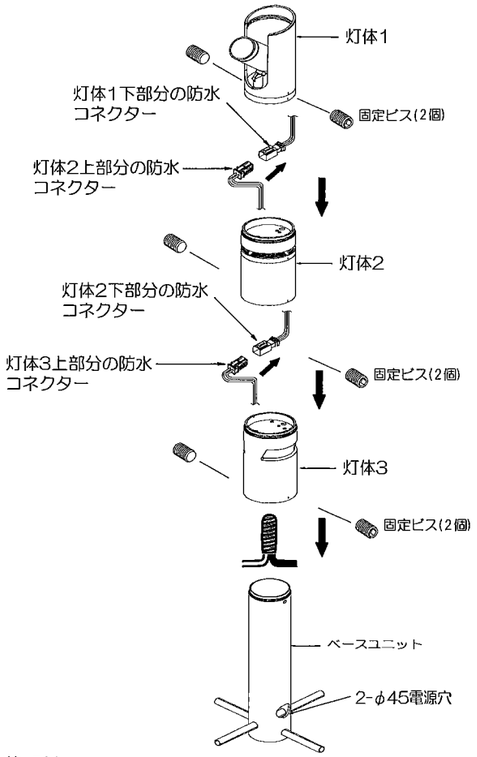

6.灯体取付
a. 1灯取付時
灯体をベースユニットに挿入して、六角レンチ（別途）を使って 取付ビス（2個）を締めてください。
灯体を取り外す場合、取付ビス（2個）を緩めて灯体を取り外してください。

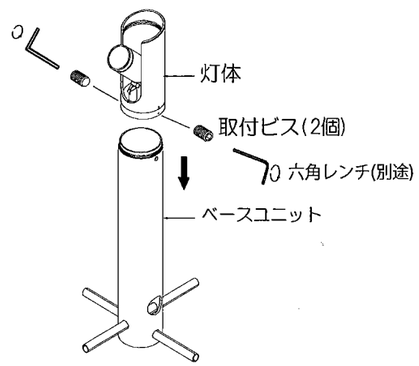

b. 2灯以上取付時
下記絵は３灯組み合わせる状態です。（最大3灯取付可能）
灯体3をベースユニットに挿入して、灯体3をベースユニットに固定するために六角レンチ（別途）を使って取付ビス（2個）を締めてください。
灯体2を灯体3に挿入して、灯体2を灯体3に固定するために六角レンチ（別途）を使って取付ビス（2個）を締めてください。
灯体1を灯体2対に挿入して、灯体1を灯体2に固定するために六角レンチ(別途)を使って取付ビス(2個)を締めてください。
灯体を取り外す時に、灯体1→灯体2→灯体3の順に従って取付ビスを緩めて灯体を取り外してください。

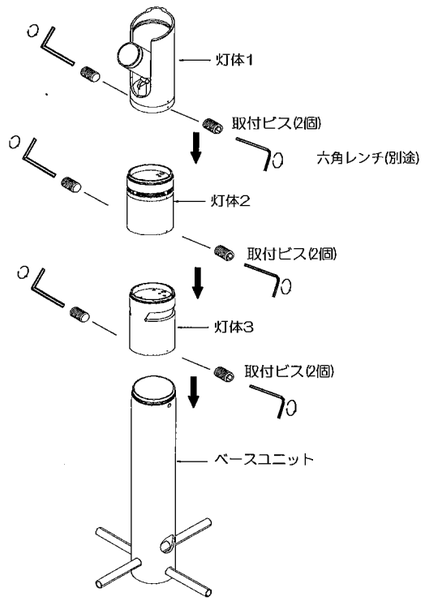

※ トップ・中間兼用ユニットがトップになる際は、ヘッドキャップ（別売）が必要になります。
※ 取付ビスの六角レンチはM3六角穴付き用（2面幅＝1.5㎜）をご使用ください。

◆オプション(別売)

型　番	名　称	
RL-861H	スペーサーユニットH600	
RL-862H	スペーサーユニットH400	
RL-863H	スペーサーユニットH200	
RL-856H	ヘッドキャップ	
RB-729C	上面カバー	※スポットライトユニット

a. スペーサーユニットの取付方法
スペーサーユニットはベースユニットに挿入して、スペーサーユニットをベースユニットに確実に固定するために六角棒レンチを使ってビスを締め付けてください。
灯体はスペーサーユニットに挿入して、灯体をスペーサーユニットンに確実に固定 するために六角棒レンチを使ってビスを締め付けてくださ い。
取り外する時に灯体からベースユニットまでに順次にビスを緩めて、灯体及びスペーサーユニットを取り外してください。

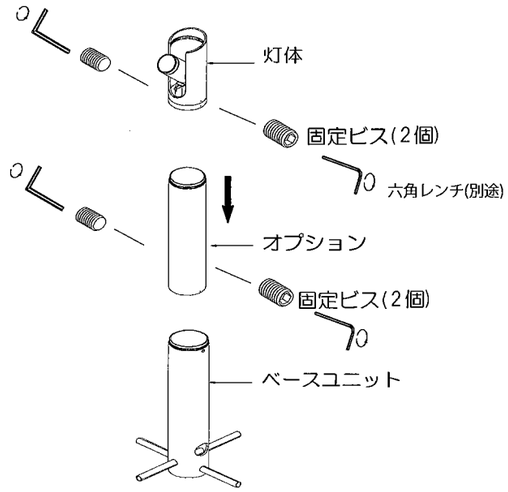

b. 中間ユニットとヘッドキャップの取付方法
ヘッドキャップを灯体上部に挿入して、六角レンチを使って 固定ビスを締め付けてください。

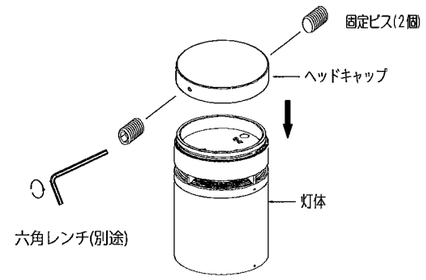

※ 取付ビスの六角レンチはM3六角穴付き用（2面幅＝1.5㎜）をご使用ください。

C. スポットライトユニット専用上面カバーの取付方法
リングバネを本体下段の溝にはめ込んでください。
上面カバーをリングバネの上に置き、その上よりリングバネをはさみこむように落とし込んで固定してください。

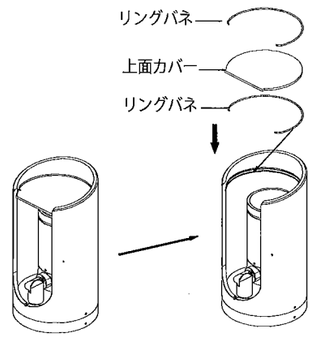

※排水の目詰まりのおそれがございます。定期的な清掃メンテナンスをお願い致します。
※灯体にRB704Hグレアカットフードと併用する場合は、真上照射はできません。

⚠ 取付けが不十分な場合、落下の原因となります。