LEDZ

［型番］
ERD3854S（LRS1-5000LM）

◆各部の名称

この図は一部省略抽象した共通部品図です

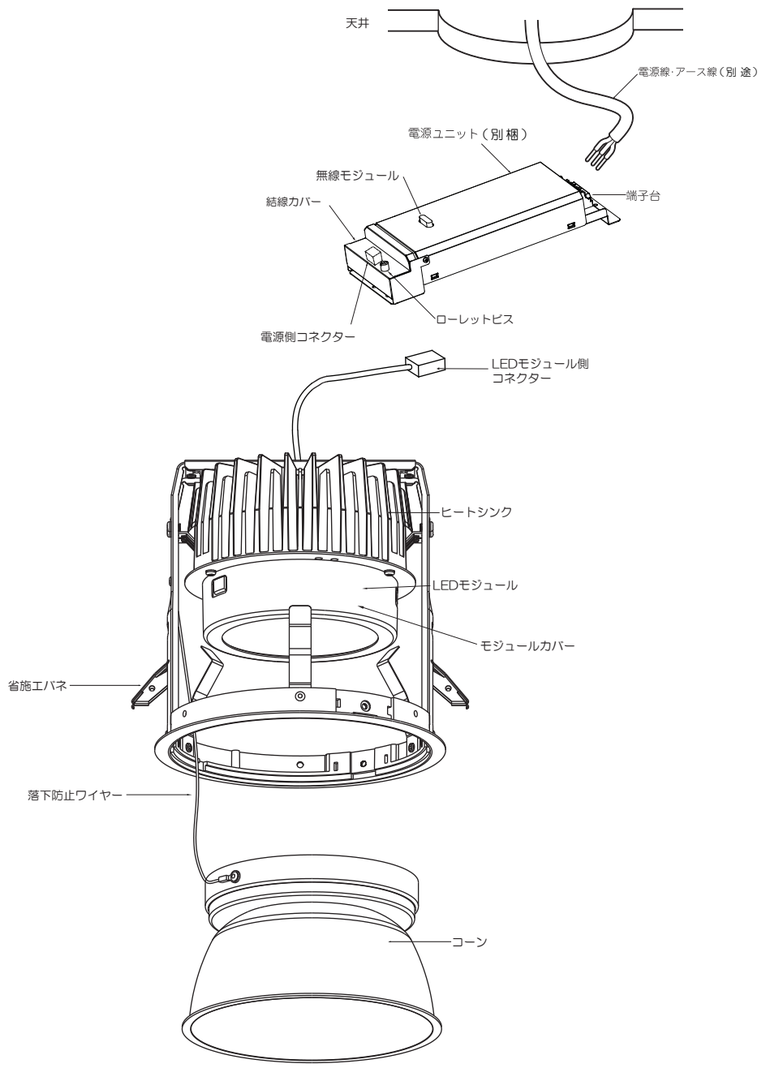

⚠ 3年以上お使いいただいた器具は、安全のため器具・コードなど1年ごとに点検をし、異常があれば交換してください。

■清掃方法について

⚠ 注意　必ず電源を切ってください。感電の原因となります。

●中性洗剤をつけ、よく絞ってから拭きとり、乾いた布で仕上げてください。
●シンナーやベンジンなど揮発性のもので拭いたり、殺虫剤をかけたりしないでください。

●電源工事が必要な場合は、電気工事店に依頼してください。

アフターサービスおよび転居や他の地域へのご贈答の場合は、お買上げの販売店か、最寄営業所へお問い合わせください。

◆仕様

区分	型番	ランプ色	配光	近接照射限度	定格電圧	周波数	入力電圧	入力電流	消費電力
5500タイプ	ERD3854S（LRS1-5000LM）	昼白色（5000K）	広角	0.5m	AC100V-242V	50Hz/60Hz	100V	657mA	63.7W
							200V	333mA	63.3W
							242V	291mA	63.3W

◆LED光源について

・LED素子は白熱灯・蛍光灯などの一般光源に比べバラツキがあるため発光色、明るさが異なる場合がありますのでご了承ください。

◆無線調光タイプの製品について

・詳細はSmart LEDZ system各製品の取扱説明書を参照ください。
※ 通信距離は設置環境により異なる場合がありますのでご了承ください。

◆取付方法

1．安全確保の為、電源ブレーカー及び、電源スイッチを遮断してください。

⚠ 感電の原因となります。

2．この器具は天井取付専用器具です。器具重量に十分耐えるよう、天井取付部の強度を確保し、指定の埋込穴をあけてください。（取付有効板厚3mm～25mm）

型　番	埋込穴寸法
ERD3854S	ø150±2

⚠ 取付部の強度が不十分な場合、上記埋込穴寸法より大きい場合は、器具落下・光モレの原因となります。

3．電源線を電源用端子台に接続してください。
●電線はストリップゲージ長12±2mmにむいてください。
●電線を奥までまっすぐ確実に差し込んでください。
●送り容量15A以下。
●D種接地工事を行ってください。必ず端子台のアースを使用してください。

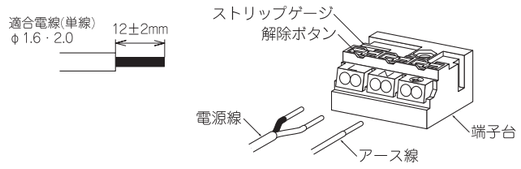

⚠ 電源線は解除ボタンを押さずに引き抜かないでください。
接点金具が変形し、焼損、漏電、感電、不点灯の原因となります。

⚠ 接続不完全や容量オーバーの場合、火災・感電・器具故障の原因となります。

⚠ 電気設備技術基準で定められたD種接地工事を必ず行ってください。火災・感電の原因となります。

4．コーンを本体から引き抜いてください。

5．コネクターを差し込み接続してください。
●LEDモジュール側コネクターに電源側コネクターを確実に差し込み接続してください。

a. ローレットビスを外して結線カバーを後ろ側に回転してください。

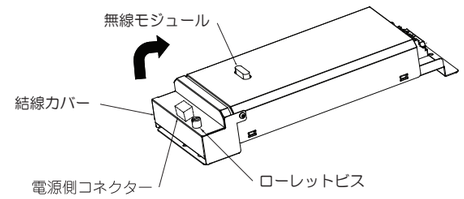

b. コネクターを接続してから結線カバー内に収め、上記のaを参照し結線カバーを元の位置へ戻し、ローレットビスを固定してください。

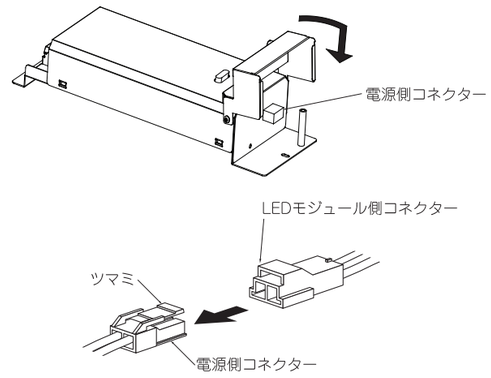

⚠ 接続不完全の場合、火災・漏電の原因となります。

6．本体を埋込穴に押し込んでください。

取付け方

①バネを本体側に押して器具を天井開口部に引き上げてください。

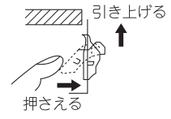

②本体内部バネの平らな部分を引き降ろし天井面としっかりはさみ込んでください。

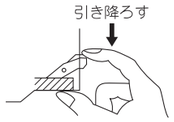

取外し方

③本体を天井から取外す場合は、バネ両側をはさみ押し上げバネ取付穴より取り出してください。

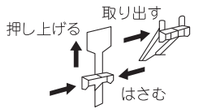

⚠ 取付けが不十分な場合、器具落下の原因となります。

7．コーンを本体に確実に取付けてください。

⚠ 取付けに不備がありますと落下の原因となります。