2017/06/30

Smart LEDZ 壁付けリモコン

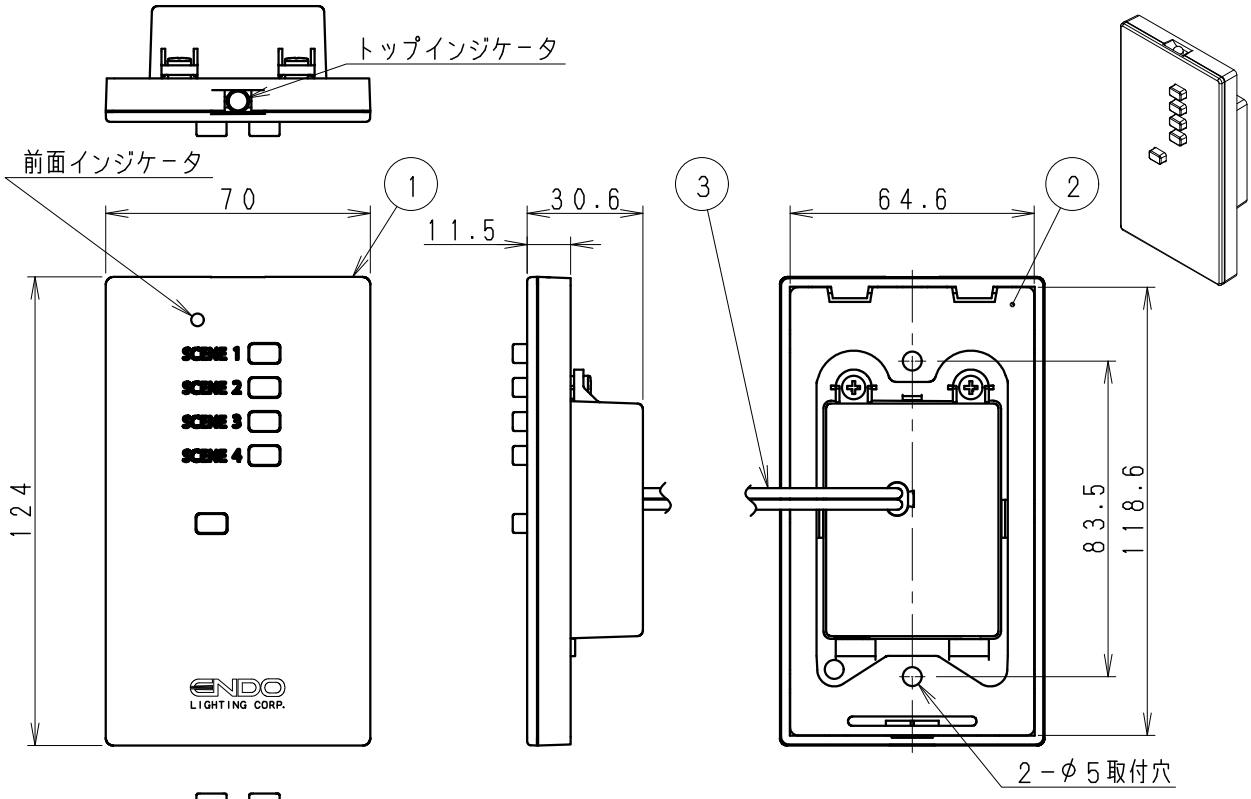

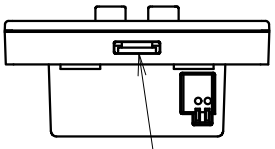

本体取りはずし用穴

※マイナスドライバーなどで
押し込み取り外せます

100%点灯	ゾーン内で設定された照明を100%点灯	
SCENE1～4	シーン1～4の再生	
セットアップモード（100%点灯＋SCENE4）5秒間長押し	点滅（1秒点灯　4秒消灯）	（ゲートウェイ未登録）
	点滅（1秒点灯　1秒消灯）	（ゲートウェイ登録済）
	5秒点滅（0.5秒点灯　0.5秒消灯）	（リモコン登録時の特定用シグナル）
アップグレードモード（100%点灯＋SCENE3）5秒間長押し	点滅（1秒点灯　4秒消灯）	（アップグレード前）
	点滅（1秒点灯　1秒消灯）	（アップグレード中）

・本機は照明器具の電源を
入切する機器ではありません。
照明器具の電源スイッチは
必ず施工してください。
・電源投入時は通信可能な状態にするために
セットアップモードにしてください。
・通信距離　見通し半径35m以内
※設置環境により35m以内でも通信できない
場合がありますので施工前に確認してください。
・初期設定はタブレット型コントローラ
（RX-270N,　RX-383N）で行います。
詳しくは取扱い説明書を参照ください。

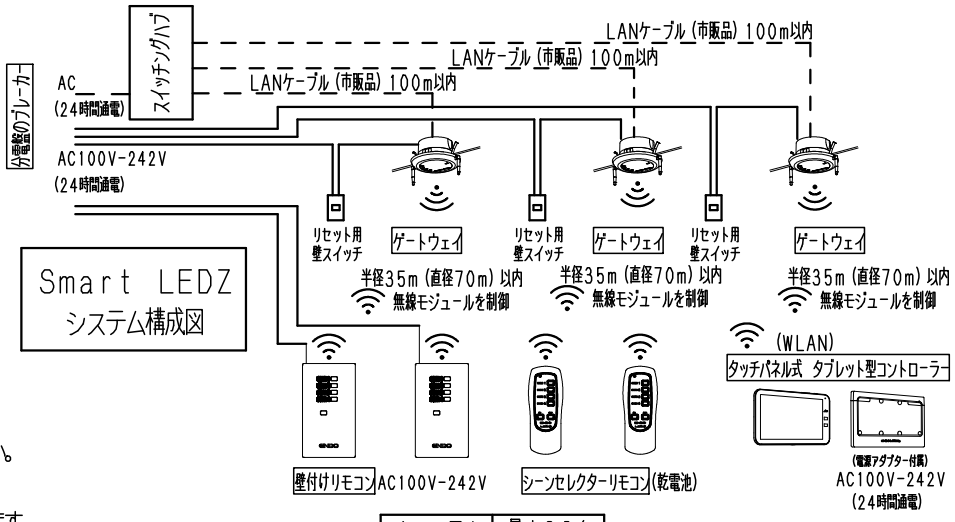

Smart LEDZ
システム構成図

1システム	最大20台
1ゾーン	最大10台

部番	部品名	材質・素材厚	数量	備考
7				
6				
5				
4				
3	引出線			約150mm
2	取付板	PC	1	白（M4ビス付属）
1	本体	PC	1	白

特記事項
・Smart LEDZシステム用壁付けリモコン単体での
使用はできません。タブレット型コントローラ
（RX-270N,　RX-383N）が必要です。
・1個用スイッチボックス（JIS C8340）をご使用ください。
・スイッチボックスへの取付は付属のM4ビスをご使用ください。
・4シーン入力　・100%点灯／0%消灯
・定格電圧：AC100V-242V
・定格周波数：50Hz／60Hz
・消費電力：1.5W　・無線モジュール内蔵

W・数	－
器具質量	約 0.1 kg

型番
RX-384W

承認	検印	作成
佐藤	吉中	中村

生産終了品

尺度 1/2

ENDO

単位 mm　第三角法（JIS A-4）　RX384W-K　株式会社 遠藤照明