2020/10/09

マルチローポールライトシステム　オプション

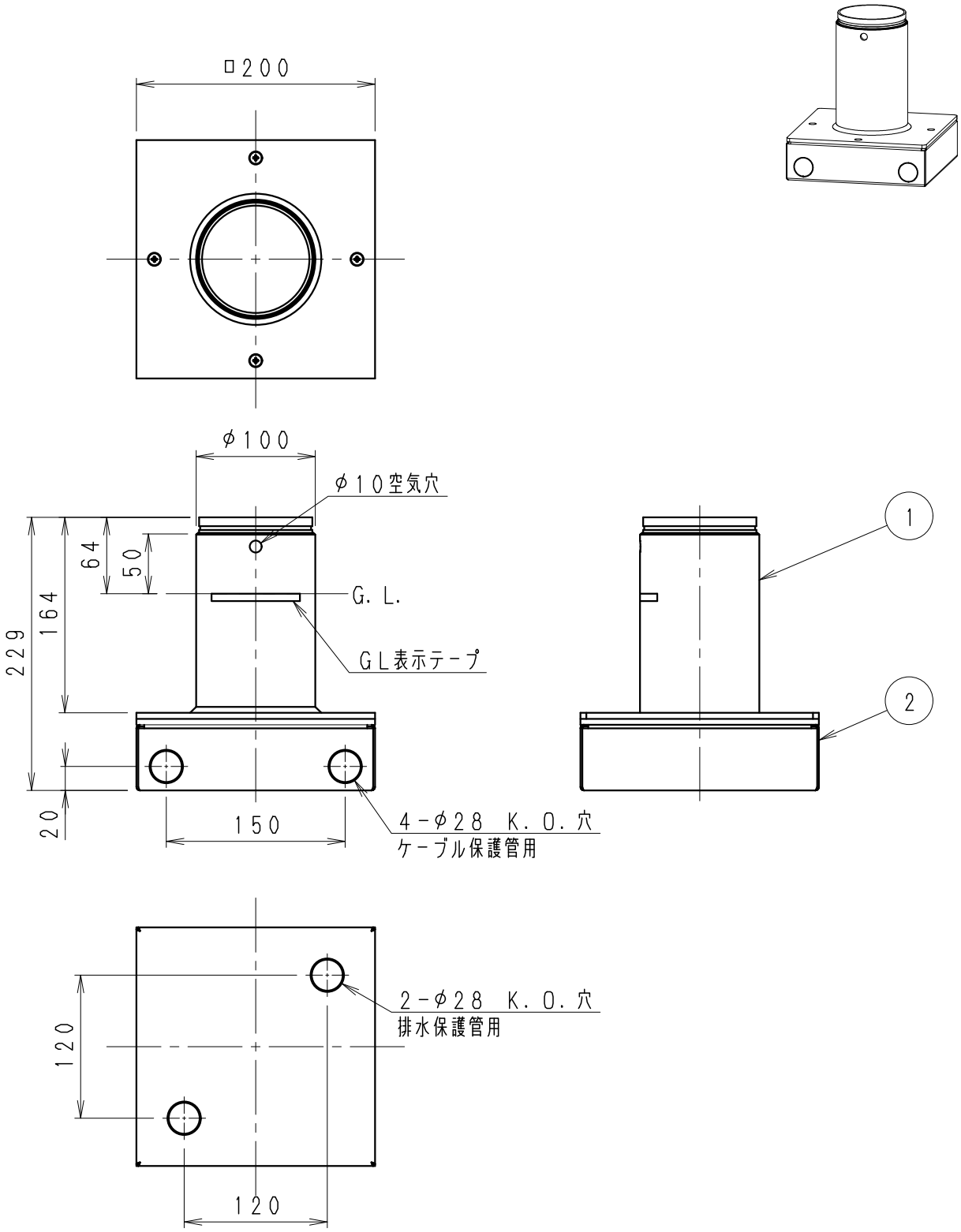

部番	部品名	材質・素材厚	数量	備考
7				
6				
5				
4				
3				
2	結線ボックス	ステンレス(t1.5)	1	
1	本体	アルミ(t5.0)	1	(メタリック仕上)ガンメタリック

特記事項
マルチローポールライトシステム用オプション
埋込ベースユニット(結線ボックスタイプ)

型番
RL-860H

承認	検印	作成
三	中	岩
沢	山	本

生産終了品

W・数	−	尺度	1/5
器具質量	約　2.3　Kg		

ENDO

単位　mm　第三角法(JIS　A-4)　RL860H-K　株式会社　遠藤照明