2014/08/01

オプション

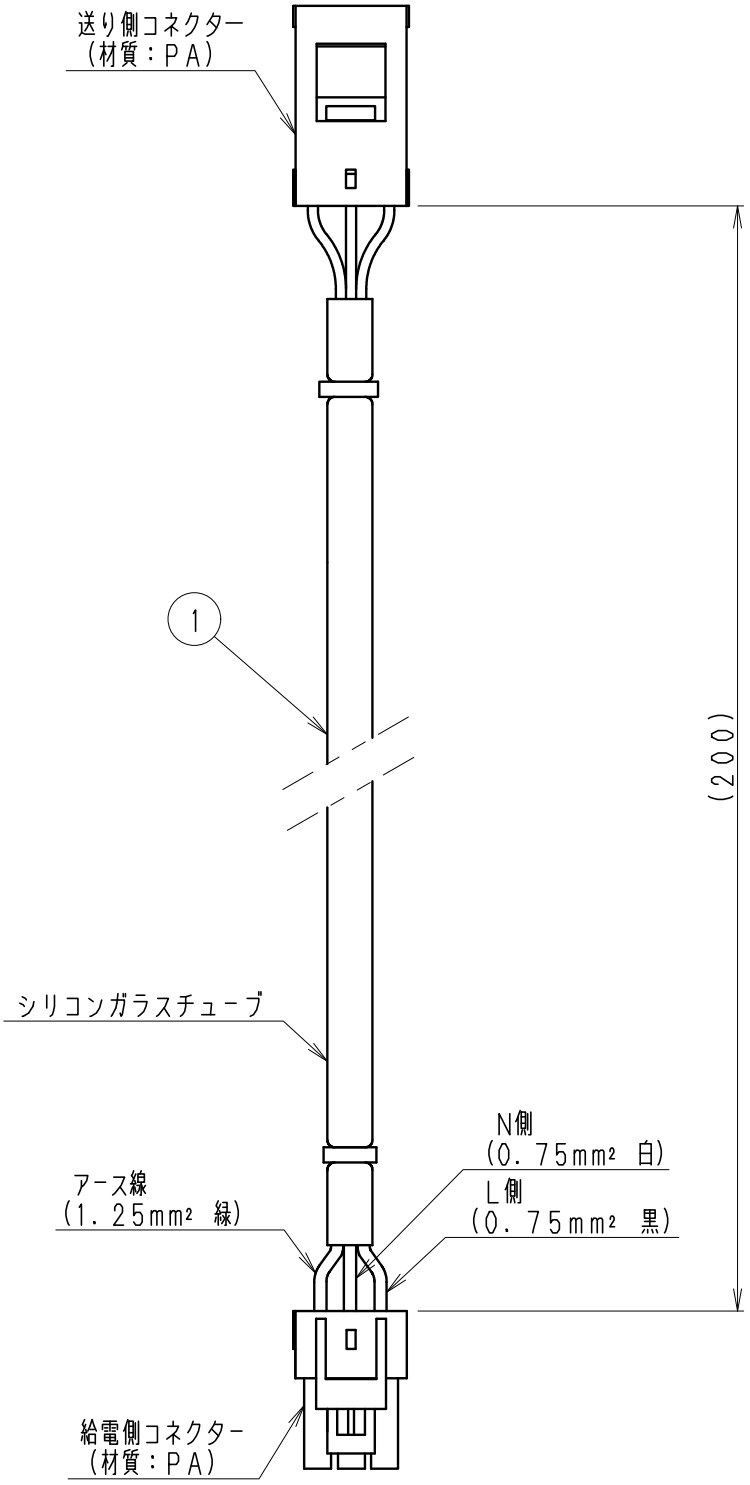

部番	部品名	材質・素材厚	数量	備考
7				
6				
5				
4				
3				
2				
1	電線一式		1	

特記事項
送り配線コネクター
300V/5.0A

W・数 －
器具質量 約 0.1 Kg

型番 RK-559N

承認	検印	作成
三沢	嶋田	松下

尺度 1/1

ENDO

単位 mm　第三角法（JIS A-4）　RK559N-K　株式会社 遠藤照明