ENDO LEDZ

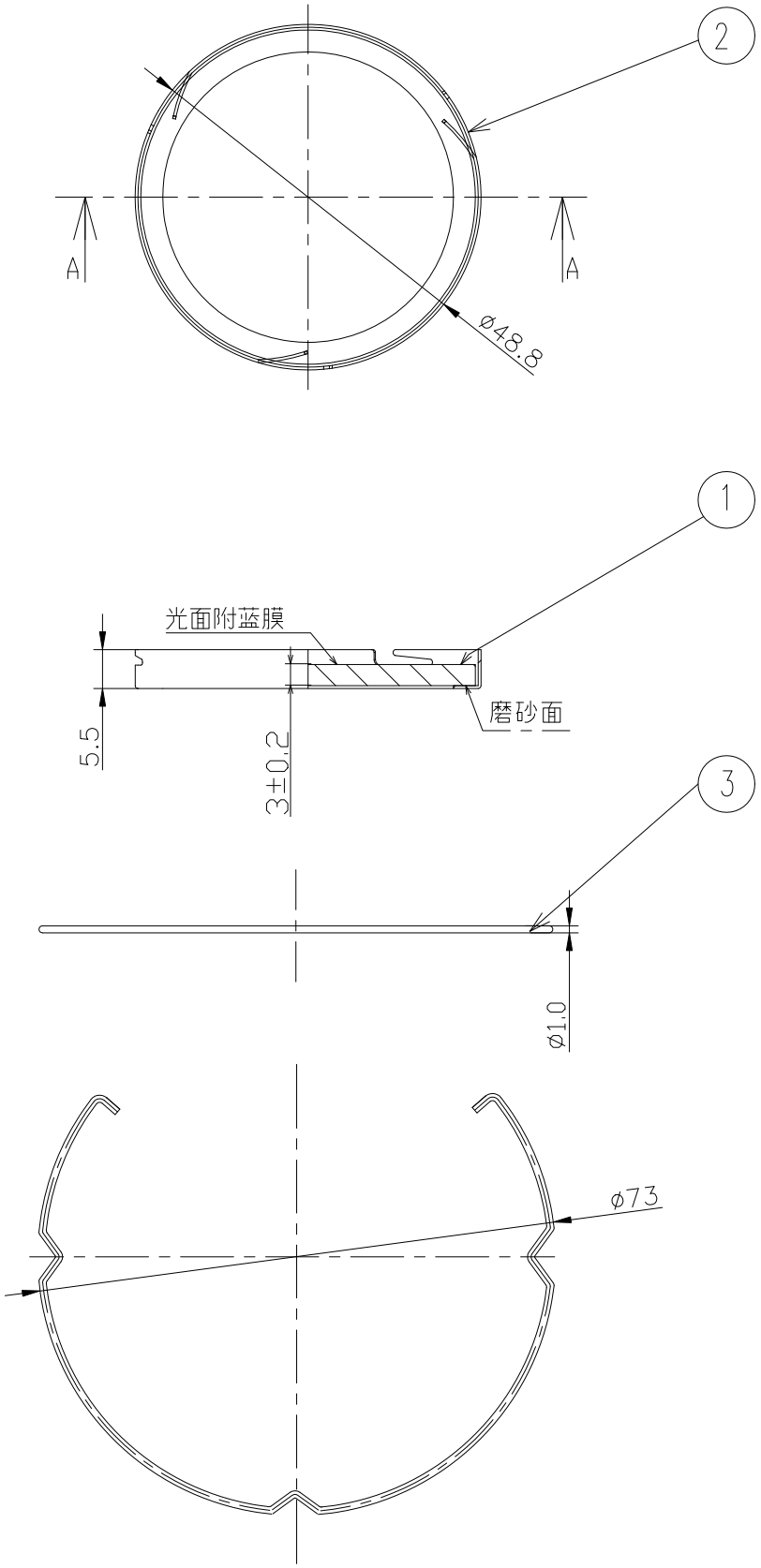

取付方法は適合器具の取扱説明書を参照ください。

部番	部品名	材質・素材厚	数量	備考
3	リングバネ	SUS304・φ1.0	1	
2	ホルダー	鋼板・t0.4	1	黒艶消
1	ディフュージョンレンズ	ポリカーボネート	1	透明

縮尺	1/1	タイプ	JDR シリーズ	型番	RB−787F
		品名	OPTION		

2022/03/28 承認 三沢 作成 大橋 仕様図/ISO A4 第三角法(mm) RB787F−K 株式会社 遠藤照明