ENDO LEDZ

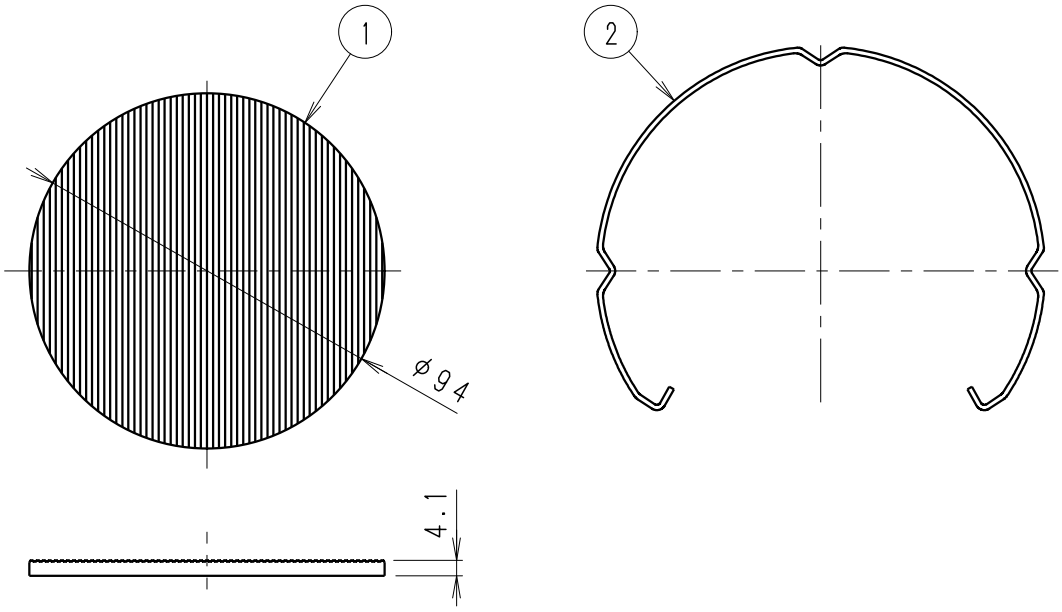

適合オプション
・ロングフード　RB-600HB/RB-600SA/RB-861H
・カットフード　RB-603HB/RB-603SA/RB-862H
・グレアカットルーバ　RB-606HB/RB-606SA/RB-863H
・レンズホルダー　RB-625HB/RB-625SA/RB-868H
※スプレッドレンズの装着にはレンズホルダー・フード・
　グレアカットルーバのいずれかが必要です。

適合ランプ	−
	−
	−
配　光	−
器具質量	0.1kg

部番	部品名	材質・素材厚	数量	備考
10				
9				
8				
7				
6				
5				
4				
3				
2	リングバネ	ステンレス・φ1.4	1	
1	スプレッドレンズ	強化ガラス・t4.1	1	透明

定格電圧（V）	周波数（Hz）	入力電圧（V）	入力電流（mA）	消費電力（W）	20Aブレーカー最大接続台数(台)
−	−	−	−	−	−

特記事項
オプションスプレッドレンズ

縮尺	1/2	タイプ	LEDZ DUAL-M
		品名	アウトドアスポット
型番	RB-609F		

2024/03/22	承認	三沢	作成	池永	仕様図／ISO A4 第三角法（mm）	RB609F-K	株式会社 遠藤照明