ENDO LEDZ

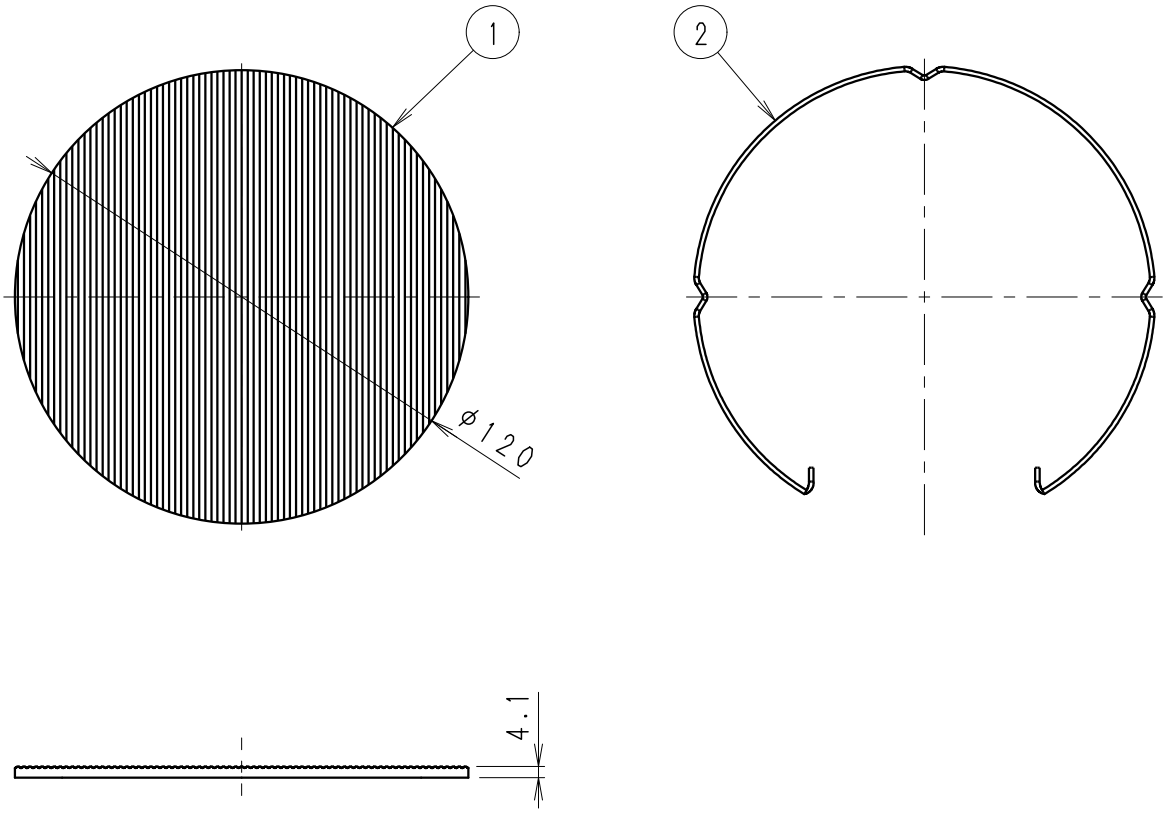

適合オプション
・ロングフード　RB-599HB/RB-599SA
・カットフード　RB-602HB/RB-602SA
・グレアカットルーバ　RB-605HB/RB-605SA
・レンズホルダー　RB-624HB/RB-624SA
※スプレッドレンズの装着にはレンズホルダー・フード・
　グレアカットルーバのいずれかが必要です。

適合ランプ	−
	−
	−
配　光	−
器具質量	0.2kg

部番	部品名	材質・素材厚	数量	備考
10				
9				
8				
7				
6				
5				
4				
3				
2	リングバネ	ステンレス・φ1.6	1	
1	スプレッドレンズ	強化ガラス・t4.1	1	透明

定格電圧（V）	周波数（Hz）	入力電圧（V）	入力電流（mA）	消費電力（W）	20Aブレーカー最大接続台数(台)
−	−	−	−	−	−

特記事項
スプレッドレンズ

縮尺	1/2	タイプ	LEDZ DUAL-L	型番	RB-608F
		品名	アウトドアスポット		

2024/03/22　承認 三沢　作成 池永　仕様図／ISO A4 第三角法（mm）　RB608F-K　株式会社 遠藤照明