ENDO LEDZ

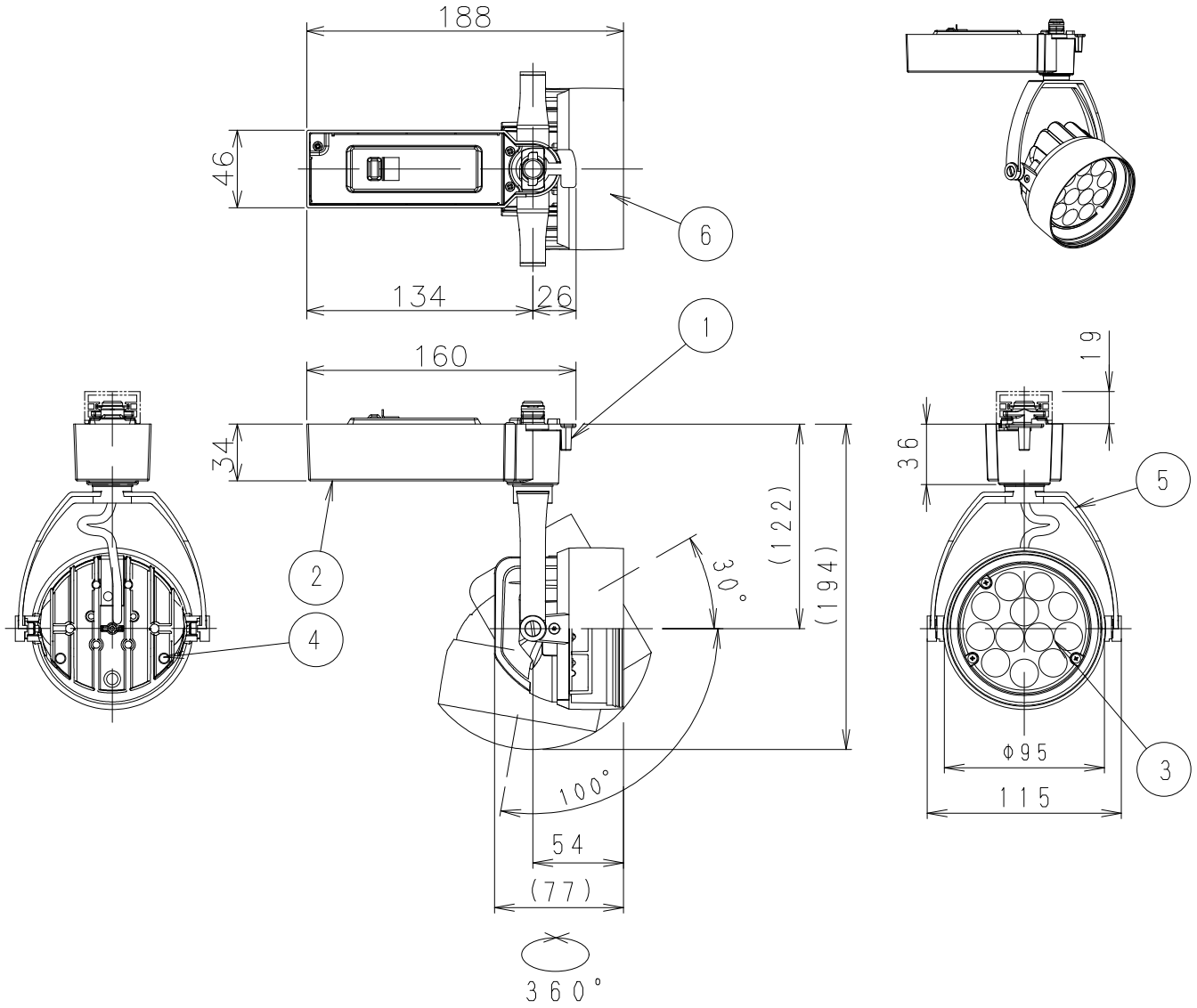

使用上のご注意

1、ＬＥＤにはバラツキがあるため、同一品番の器具でも発光色、明るさが異なる場合があります。予めご了承ください。
2、照射面距離が近い場合や照射面によって、光のムラが気になる場合があります。予めご了承ください。

⚠ 安全に関するご注意

1、一般屋内用器具です。　屋外や水気・湿気のある場所、腐食性ガスの発生する場所、振動のある場所では使用できません。　ＬＥＤの光学性能に影響を与える恐れや劣化・不点灯および故障や絶縁不良による火災・感電・落下の原因となります。
2、配線ダクトレール取付け専用器具です、必ず適合配線ダクトに取付ください。
《壁面取付・１．８ｍ以下への設置・床面でのご使用はできません。》
指定以外の取り付けを行うと、取付面の破損、器具の落下の原因になります。
3、配線ダクトの取付が補強材のある部位に施工されているかご確認ください。
ガタつくもの・破損しているものは　交換ください。
4、器具の取付　取り外し時は　配線ダクトの電源をＯＦＦにしてください。
落下防止のためストッパーがダクト溝に入るまで回してください。
5、この器具は、５～３５℃の温度範囲で使用ください。
高温で使用すると火災の原因となります。
6、安全のために　点灯時および点灯中はＬＥＤ光源を直視しないでください。

＜オプション＞
拡散フィルター　ＲＢ－６７２Ｂ
ハニカムルーバ　ＲＢ－６７７Ｂ

ランプ名	Ｒｓシリーズ　２４００　ＴＹＰＥ		
配　光	狭角配光タイプ		
光源色	ナチュラルホワイトタイプ（４０００Ｋ）		
演色性	Ｒａ８３	近接照射限度	０．８ｍ

定格電力（Ｖ）	周波数（Ｈｚ）	入力電流（ｍＡ）	消費電力（Ｗ）
ＡＣ１００	５０／６０	１９９	１９．７

器具本体質量：約 ０．７Ｋｇ　　・光束維持時間４００００時間

白・日塗工　Ｎ－９３・マンセル：Ｎ９．３（近似値）

部番	部品名	材質・素材厚	数量	備考
6	フード	アルミダイキャスト	1	外：白艶消／内：黒艶消
5	アーム	アルミダイキャスト	1	白艶消
4	ヒートシンク	アルミダイキャスト	1	白艶消
3	ＬＥＤレンズモジュール	アクリル・ＬＥＤ基板	1	（ＬＥＤモジュール交換不可）
2	電源ケース	アルミダイキャスト	1	白
1	ダクトプラグレバー	６ナイロン	1	白

縮尺	1/4	タイプ	Ｒｓシリーズ　２４００　ＴＹＰＥ	型番	ＥＲＳ６１６５ＷＢ
		品名	スポットライト		

2025/05/08	承認	三沢	作成	藤田	仕様図／ＩＳＯ　Ａ４　第三角法（ｍｍ）	ＥＲＳ６１６５ＷＢ－Ｋ	株式会社 遠藤照明