2019/11/01

生鮮スポットライト

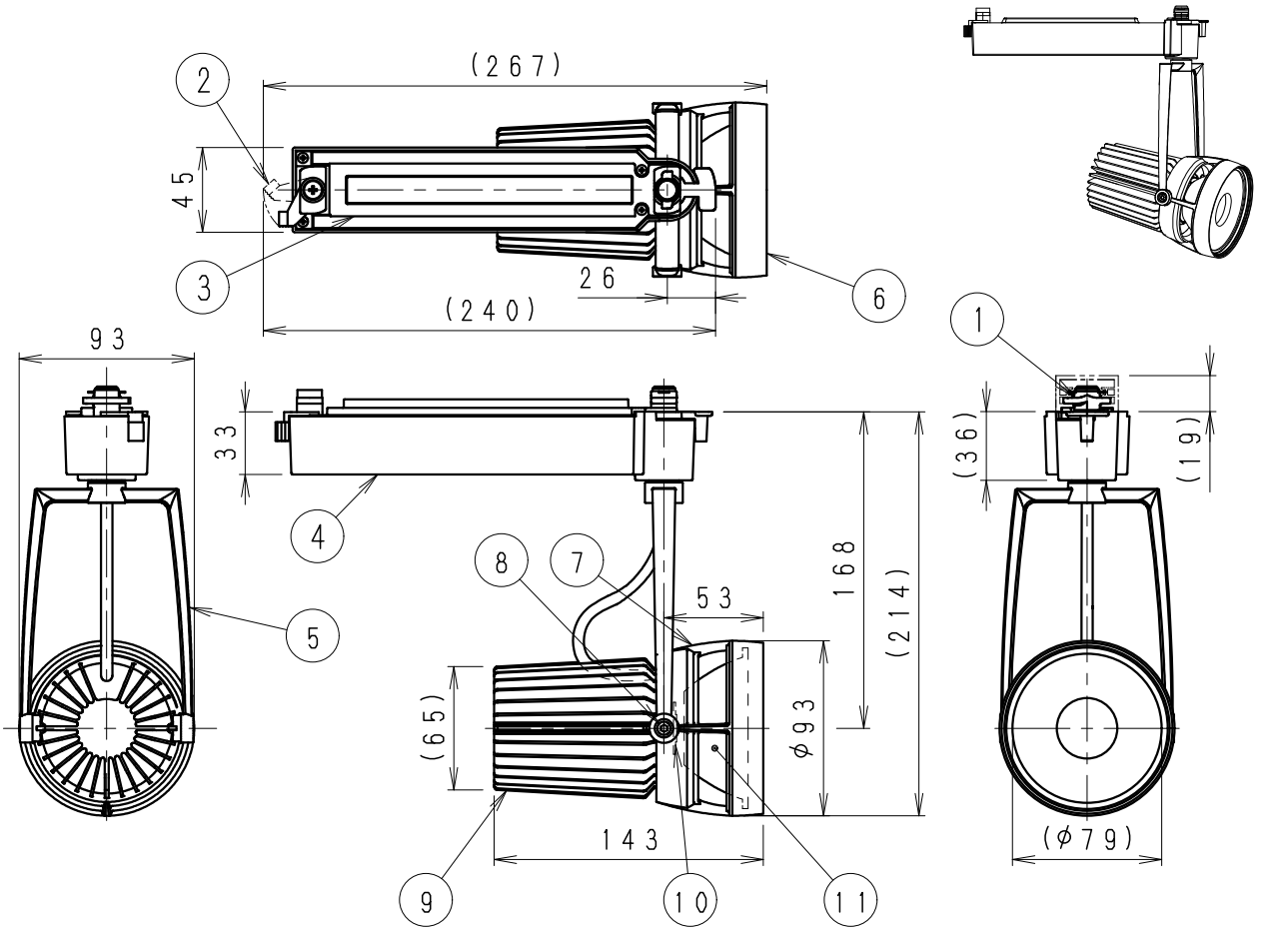

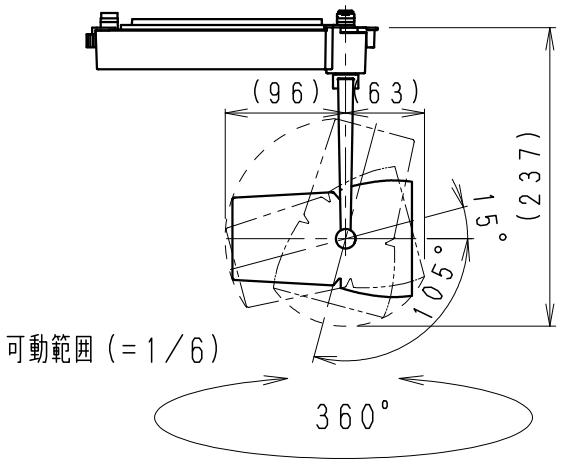

※LED素子は白熱灯・蛍光灯などの一般光源に比べバラツキがあるため
発光色、明るさが異なる場合がありますのでご了承ください。

⚠ 安全に関するご注意

・天井面取付け専用器具です。傾斜天井・やわらかい天井には、取り付けないでください。
《壁面・床面でのご使用はできません。》
指定以外の取り付けを行うと、天井材の破損、器具の落下の原因になります。
落下防止のためストッパーがダクト溝に入るまで回してください。
必ず適合配線ダクトに取り付けてください。
・この器具は、5℃～35℃の温度範囲でご使用ください。
高温で使用すると火災の原因となります。
・この器具は屋内用です。屋外、軒下などの湿気、水分の多い場所や風雨に
さらされる場所で使用しないでください。 間違えて使用しますと、湿気、水気
の侵入により絶縁不良、感電や器具落下の原因となります。
・安全のために 点灯時および点灯中はLED光源を直視しないでください。

※F300TYPEは遮光/カラーリング演出（特注対応）不可

定格電力(V)	周波数(Hz)	入力電流(mA)	消費電力(W)
AC100	50/60	456	45.2

白：日塗工 N-93・マンセル：N9.3（近似値）

部番	部品名	材質・素材厚	数量	備考
11	レンズ	PC	1	透明
10	LEDモジュール		1	
9	ヒートシンク	アルミ	1	白艶消
8	灯体固定ネジ	鋼・M4	2	三価黒クロム
7	灯体	アルミダイキャスト	1	白艶消
6	フード	アルミダイキャスト	1	白艶消（内部：黒艶消）
5	アーム	アルミダイキャスト	1	白艶消
4	電源ケース	アルミダイキャスト	1	白艶消
3	電源カバー	PC	1	白
2	着脱レバー	6ナイロン	1	白
1	ダクトプラグレバー	6ナイロン	1	白

特記事項
・電源内蔵（100V）・調光不可
・近接照射限度 0.5m
・LED光源寿命40000時間
（JIS C8155：2010に準拠）
光束維持率70%以上
・LEDモジュール交換不可

中角（22°）タイプ

型番 ERS5994W

適合ランプ	F300TYPE LEDモジュール フレッシュNR（3300K相当）
球付	
W・数	−
器具質量	約1.2Kg

承認	検印	作成

生産終了予定品

尺度 1/4

ENDO

単位 mm 第三角法（JIS A-4） ERS5994W-K 株式会社 遠藤照明