2024/03/14

ペンダント

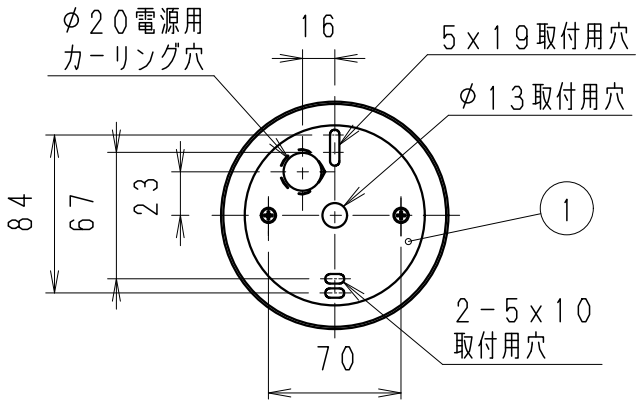

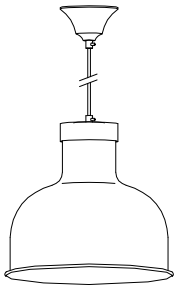

口出し線： 器具外150mm

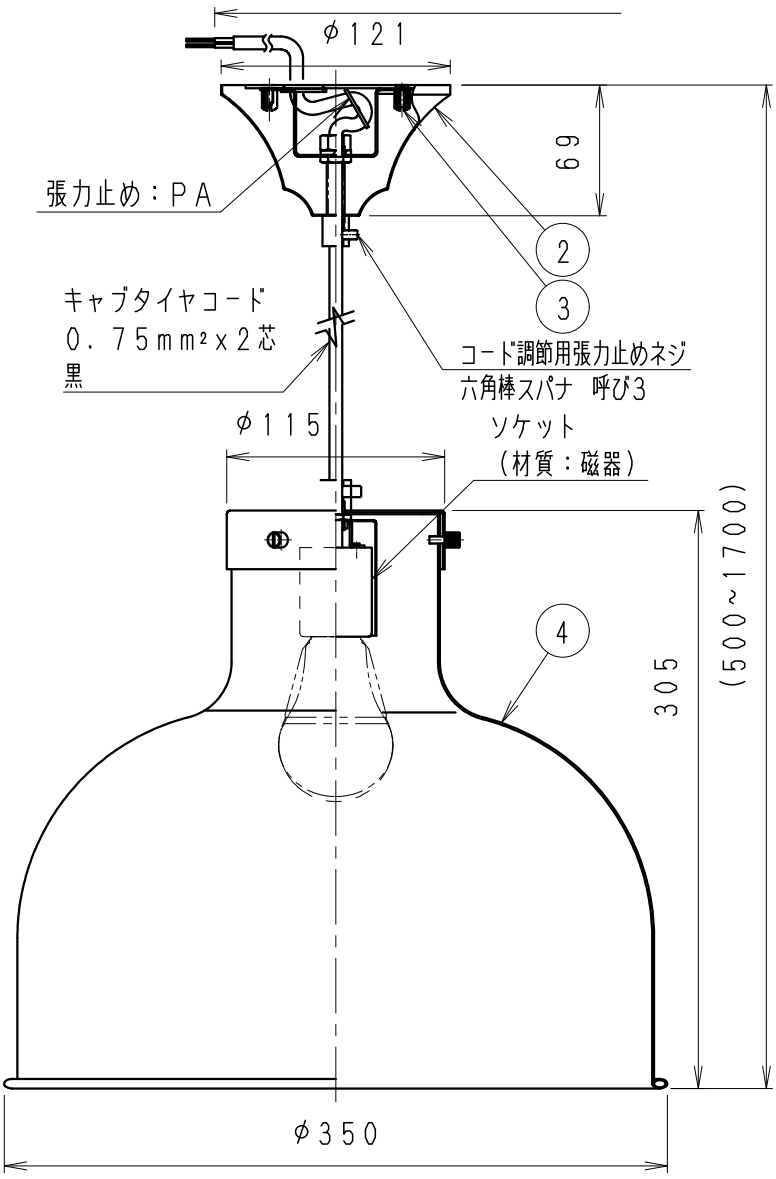

無線制御システム（Smart LEDZ System）でのご使用の場合

●当社指定の適合システム機器をカタログを確認のうえご使用ください。
●その他の照明制御システム（旧Smart LEDZを含む）ではご使用できません。
●詳細は当社無線制御システム、適合電源の仕様図、取扱説明書を確認ください。
※位相・2線式調光器回路には、取付できません。

位相制御・2線式でのご使用の場合

●弊社の位相制御調光器と組合わせてご使用ください。
RX-116WC
RX-411W
FX-426N
接続台数は、カタログまたは、LEDZランプ仕様図を参照ください。
※位相・2線式調光器回路には、弊社位相・2線式適合のLEDZランプを取付ください。

非調光でのご使用の場合

●弊社の位相・非調光兼用LEDZランプをご使用ください。

⚠ 安全に関するご注意

・天井面取付け専用器具です。傾斜天井・やわらかい天井には、取り付けないでください。《壁面・床面でのご使用はできません。》
指定以外の取り付けを行うと、天井材の破損、器具の落下の原因になります。
・落下防止のため、必ず補強材のある部分に、確実に固定してください。
器具外結線の場合は，必ず適合配線器具に取り付けてください。
・この器具は、5℃～35℃の温度範囲でご使用ください。
高温で使用すると火災の原因となります。
・この器具は屋内用です。屋外、軒下などの湿気、水分の多い場所や風雨にさらされる場所で使用しないでください。 間違えて使用しますと、湿気、水気の侵入により絶縁不良、感電や器具落下の原因となります。
・空調吹き出し口など 器具が風で揺れる場所には取付けないでください。
そのままご使用しますと器具の落下につながります。
・安全のために 点灯時および点灯中はLED光源を直視しないでください。

タイプ	型番	別売ランプ	入力電流（mA）	消費電力（W）
100W	RAD-902L	位相・非調光兼用 電球色 2700K	120	12.0
	RAD-902N	位相・非調光兼用 昼白色 5000K	120	12.0
60W	FAD-863X	無線調光調色 6500K~2700K	96	8.2
	RAD-904L	位相・非調光兼用 電球色 2700K	86	7.5
	RAD-904N	位相・非調光兼用 昼白色 5000K	86	7.5
50W	SAD-425X	無線調光調色 12000K~1800K	78	6.7
40W	RAD-905L	位相・非調光兼用 電球色 2700K	62	5.0

定格電圧（V）	周波数（Hz）	消費電力（W）
AC100V	50/60	12.0

※ 器具定格表示は、ランプの最大適合値を記載しております。

部番	部品名	材質・素材厚	数量	備考
7				
6				
5				
4	セード	鋼板（t1.0）	1	外面：クロームメッキ 内面：白艶消
3	取付ナット	シンチュウ（M4）	2	ニッケルメッキ
2	フレンジ	鋼板（t0.6）	1	クロームメッキ
1	取付板	亜鉛鋼板（t1.6）	1	

特記事項

適合ランプ 球別
LEDZランプ（口金E26）
100Wタイプ
RAD-902L/N（位相・非調光兼用）x1
60Wタイプ
FAD-863X（無線調光調色）x1
RAD-904L/N（位相・非調光兼用）x1
50Wタイプ
SAD-425X（無線調光調色）x1
40Wタイプ
RAD-905L（位相・非調光兼用）x1
LED光源寿命40000時間
（JIS C8155：2010に準拠）

詳しくは、LEDZランプ仕様図参照ください。

器具質量 約 1.9 Kg

型番 ERP7346SB

承認	検印	作成
三沢	村山	王

尺度 1/4

ENDO

単位 mm 第三角法（JIS A-4） ERP7346SB-K 株式会社 遠藤照明