ENDO LEDZ

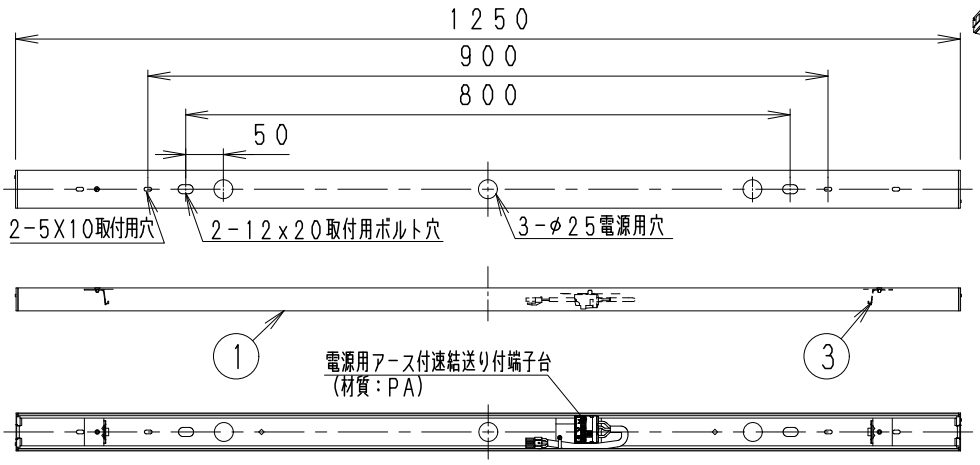

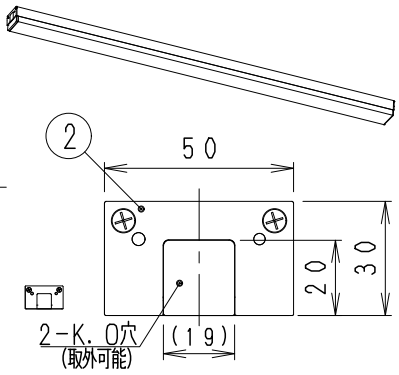

(側面図 S=1/2)

適合別売ユニット組合せ図 (詳しくは LEDZ LINEAR50専用ユニット仕様図参照ください。)

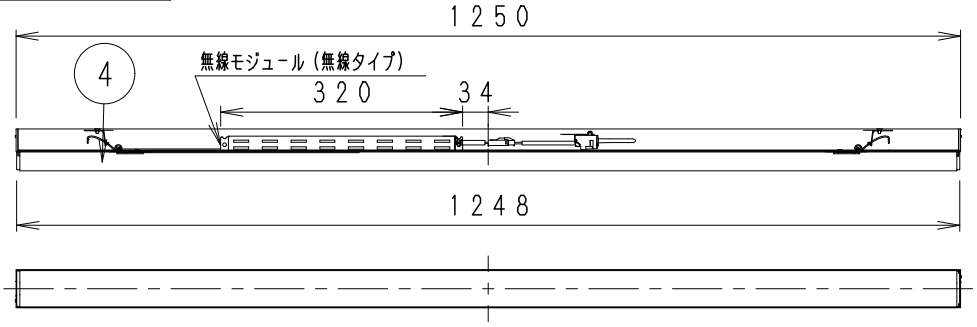

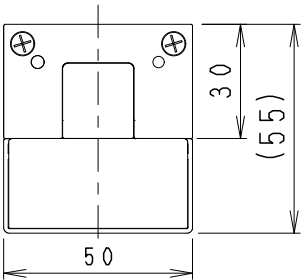

(側面図 S=1/2)

取付ボルト高さ

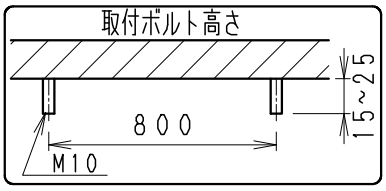

連結時ボルトピッチ

L1250+L1250

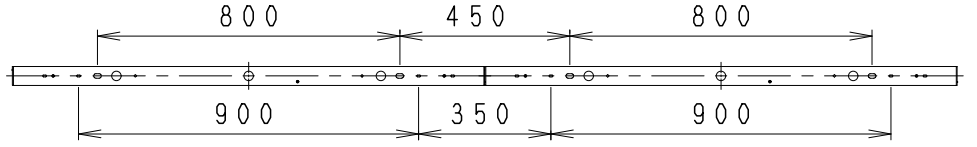

連結時木ネジピッチ

一般天井・壁取付可能 断熱天井・断熱壁取付不可

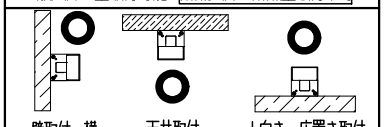

補強された取付面に施工してください。

施工不可 (器具の温度が上昇して短寿命となります。)

天井・壁などの半埋施工 横に隣接しての施工

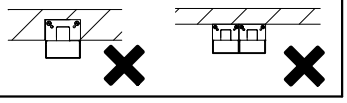

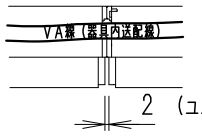

VA線で器具間の送り配線が可能です。
左図のように連接接続施工時のみ
可能です。

器具間隔を開けて設置する場合は、電源穴より電源工事をおこなってください。

参考 最小施工寸法

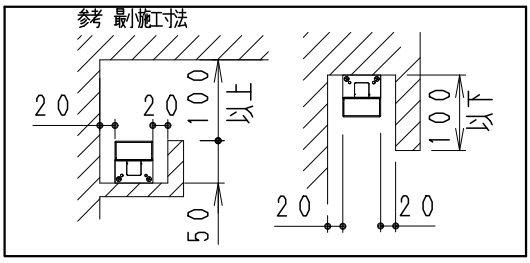

⚠ 安全に関するご注意

- この器具は、5℃~35℃の温度範囲でご使用ください。
  高温で使用すると 不点・火災の原因となります。
- この器具は屋内用です。屋外や、軒下および湿気の多い場所、湯気が直接当たる場所、粉塵・腐食性ガスが発生する場所、油分の影響を受ける場所では、使用できません。
  誤って使用した場合、器具の落下及び絶縁不良、感電等の原因となります。
- ボルト・木ネジ兼用施工器具です。必ず補強材のある取付面に施工ください。
  指定以外の取り付けを行うと、天井材の破損、器具の落下の原因になります。
- 連結長尺の取付施工の場合 天井構造に気を付けて、十分な補強を施してください。
- 端子台の送り容量は15A以下です。容量を超えると発熱・火災の原因となります。
  また照明器具以外の負荷は接続しないでください。
- 器具の取り付けは、凹凸面のない平面に取り付けてください。
- コネクターは、確実に接続してください。
- 別売ユニットの取付バネは確実に本体に引掛けてください。(2箇所)
- 安全のために 点灯時および点灯中はLED光源を直視しないでください。

※ 本体全長 L=1250

白 :日塗工:N-93・マンセル:N9.3(近似値)

部番	部品名	材質・素材厚	数量	備考
4	LEDユニット(別売)	Linear50 L:1200タイプ	1	別表参照
3	ユニット取付金具	亜鉛鋼板・t0.8	2	
2	側板	PC	2	白
1	本体	アルミ	1	白艶消

※LED素子は白熱灯・蛍光灯などの一般光源に比べバラツキがあるため
発光色、明るさが異なる場合がありますのでご了承ください。
適合ユニット型番・定格は、2ページ目(LINEAR50-1)をご参照ください。

器具質量(適合ユニット含)	約1.6Kg

縮尺	1/10	タイプ	40Wタイプ(L:1200タイプ)	型番	ERK9940W
		品名	間接照明 Linear50		

2019/05/22	承認	三沢	作成	北井	仕様図/ISO A4 第三角法(mm)

ERK9940W- K 株式会社 遠藤照明

ENDO LEDZ

	配光	型番	色温度	演色性 (Ra)	定格電圧 (V)	周波数 (Hz)	入力電圧 (V)	入力電流 (mA)	消費電力 (W)	質量 (kg)
Synca 無線調光タイプ	拡散	SAD-402X	Synca（調光調色）(12000K~1800K)（カラー調色）調光率 (1~100%)（Fit/Fit Plus 無線調光にて操作）	92	AC100 -242	50/60	100	498	49.3	0.9
							200	249	49.0	
							242	211	49.5	

	配光	型番	色温度	演色性 (Ra)	定格電圧 (V)	周波数 (Hz)	入力電圧 (V)	入力電流 (mA)	消費電力 (W)	質量 (kg)
LEDZ 無線調光タイプ	拡散	FAD-747NA	昼白色 (5000Ktype)	82	AC100 -242	50/60	100	380	37.6	0.9
		FAD-747WA	ナチュラルホワイト(4000Ktype)	82			200	193	37.0	
		FAD-747WWA	温白色 (3500Ktype)	82			242	166	37.4	
		FAD-747LA	電球色 (3000Ktype)	82						
	拡散	FAD-854XA	調光調色 (6500K~2700K) 調光率 (1~100%)（Fit/Fit Plus 無線調光にて操作）	82	AC100 -242	50/60	100	468	46.4	0.9
							200	237	45.6	
							242	205	46.1	

無線調光タイプ（Smart LEDZ Fit/Fit Plusシステム適合）

●適合システム機器のご使用方法は
Smart LEDZ Fit/Fit Plusシリーズの
カタログを参照ください。

●調光率５～１００％　ただし　ＦＡＤ－８５４Ｘ・ＳＡＤ－４０２Ｘは除く

●通信距離　半径２５ｍ以内
※通信距離は設置環境により異なる場合が
ありますのでご了承ください。

●その他の調光制御システム（旧Smart LEDZを含む）
でご使用出来ません。

調光調色・Ｓｙｎｃａの定格値は５０００Ｋ時の値です。

	配光	型番	色温度	演色性 (Ra)	定格電圧 (V)	周波数 (Hz)	入力電圧 (V)	入力電流 (mA)	消費電力 (W)	質量 (kg)
LEDZ PWM信号制御 調光タイプ	拡散	RAD-806NA	昼白色 (5000Ktype)	82	AC100 -242	50/60	100	380	37.6	0.9
		RAD-806WA	ナチュラルホワイト(4000Ktype)	82			200	193	37.0	
		RAD-806WWA	温白色 (3500Ktype)	82			242	166	37.4	
		RAD-806LA	電球色 (3000Ktype)	82						

ライトコントローラ信号供給接続可能台数（ＰＷＭ信号制御）

●適合ＰＷＭ信号制御コントローラー　Ｘ-239WB（100V）　15台（50台）　RX-382W（100V）15台（20台）
●調光率　５～１００％　　Ｘ-240WB（200V）　30台（50台）
ＦＸ-441W/B（PWM信号ユニット・50台）　（ ）内は信号線出力接続台数

適合ＰＷＭ調光信号線：ＣＰＥＶ－１Ｐ／０．９（総配線長１００ｍ以内）
Ｌ１２００タイプユニットはＰＷＭ調光信号線は１．３ｍ／１台で計算してください。

※ライトコントロールシステム　ＧＲＡＦＩＫ　Ｅｙｅ　ＱＳご使用の場合は、　弊社営業所にお問い合わせください。

	配光	型番	色温度	演色性 (Ra)	定格電圧 (V)	周波数 (Hz)	入力電圧 (V)	入力電流 (mA)	消費電力 (W)	質量
LEDZ 非調光タイプ	拡散	RAD-748NB	昼白色 (5000Ktype)	82	AC100 -242	50/60	100	375	37.1	0.9
		RAD-748WB	ナチュラルホワイト(4000Ktype)	82			200	190	36.5	
		RAD-748WWB	温白色 (3500Ktype)	82			242	164	36.9	
		RAD-748LA	電球色 (3000Ktype)	82						

※ＬＥＤ素子は白熱灯・蛍光灯などの一般光源に比べバラツキがあるため
発光色、明るさが異なる場合がありますのでご了承ください。
◆ＬＥＤ光源寿命　約４０，０００時間
（ＪＩＳ　Ｃ８１５５：２０１０に準拠　光束維持率７０％以上）

LINEAR50　40Wタイプ（L：1200タイプ）　L=1248mm	タイプ	L：1200タイプ（L=1248）	型番	LINEAR50－ 1
	品名	LINEAR50-1		

2021/03/30	承認	三沢	作成	北井	仕様図／ＩＳＯ　Ａ４　第三角法（ｍｍ）	ＬＩＮＥＡＲ５０－　１

株式会社 遠藤照明