2020/03/24

ベースライト 埋込 白ルーバー W:175

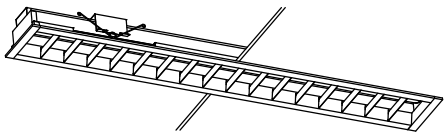

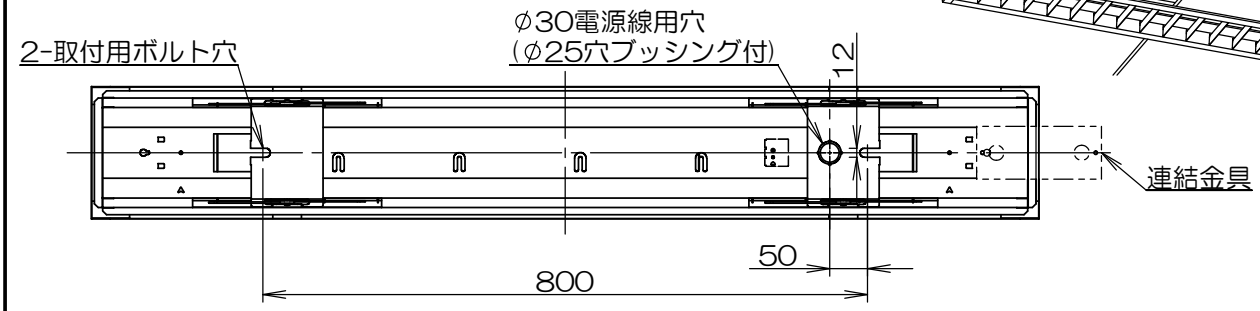

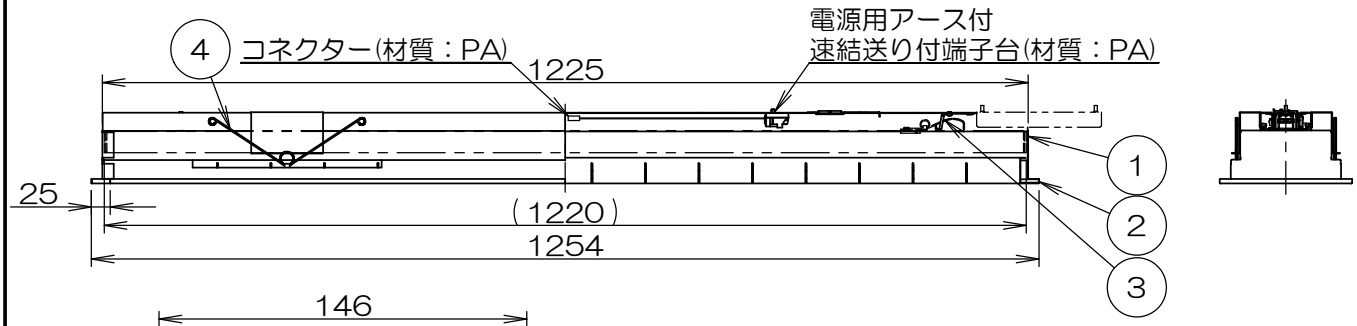

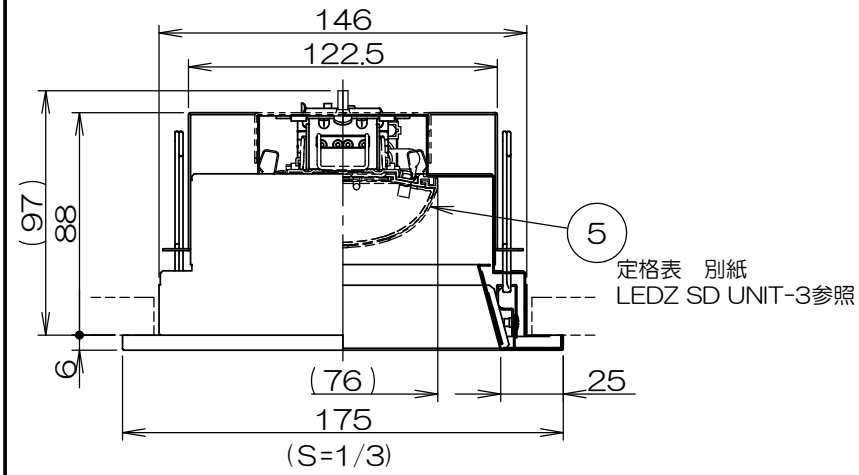

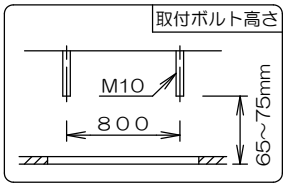

断熱材、防音材ご使用の場合は下図のように施工してください。

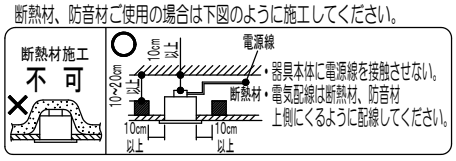

無線調光タイプ
(Smart LEDZ Fit/Fit Plusシステム適合)

- ●無線調光タイプ(無線信号制御方式)
  調光率1~100%(調光調色タイプ)
  調光率5~100%(単色タイプ)
- ●適合機器の詳細はカタログを参照ください。
- ●その他の調光制御システム(旧Smart LEDZを含む)では使用できません。
- ●通信距離　見通し半径25m以内

※設置環境により25m以内でも通信できない場合がありますので施工前に確認ください。

埋込穴寸法(N台連結時)

150×(1254×N)-20

埋込穴寸法

150×1235

⚠安全に関するご注意

- ・天井埋込専用器具です。断熱施工天井では使用できません。
- ・傾斜天井・凹凸のある天井・やわらかい天井には取付けないでください。
  指定以外の取付けを行うと，天井材の破損，器具の落下の原因になります。
- ・取付けは必ずボルト長さの指定寸法で施工してください。
  (必ずダブルナット・平座金・バネ座金(別途)で施工ください。
  指定以外の取付けを行うと、火災・落下の原因となります。
- ・この器具は，5℃~35℃の温度範囲でご使用ください。
  高温で使用すると不点、火災の原因となります。
- ・一般屋内用器具です。屋外や水気・湿気のある場所、腐食性ガスの発生する場所、振動のある場所では使用できません。LEDの光学性能に影響を与える恐れや劣化・不点灯および故障や絶縁不良による火災・感電・落下の原因となります。
- ・特に振動の激しい場所、強い風が当たる場所には使用できません。
  そのまま使用すると器具落下の原因となります。
- ・電源線，アース線を端子台へ確実に接続してください。
  アースが不完全な場合には感電の原因となります。
- ・端子台の送り容量は15A以下でご使用ください。
- ・コネクターの接続は確実に接続ください。
- ・安全のために点灯時および点灯中はＬＥＤ光源を直視しないでください。
- ・必ず適合ユニットと組み合わせてご使用ください。

白　日塗工：N-95・マンセル：N9.5(近似値)

※LED光源について
LED素子は白熱灯・蛍光灯などの一般光源に比べバラツキがあるため発光色、明るさが異なる場合がありますのでご了承ください。
※電源スイッチを入り切りした時に、一瞬明るく光った後で調光、点灯状態になる場合があります。
※電源をOFFしているにも関わらず微小点灯する場合があるため200V回路の場合は両切りスイッチを使用し、100V回路の場合は電圧線が切られていることをご確認ください。
●本図面は2枚1組です。(1/2)

部番	部品名	材質・素材厚	数量	備考
5	ＬＥＤユニット	ＰＣ／アルミ	1	別表参照
4	取付バネ	鋼線 φ1.6	4	亜鉛メッキ
3	ユニット取付金具	亜鉛鋼板・t1.0	2	
2	枠	鋼板・t0.5	1	白
1	本体	鋼板・t0.5	1	白

特記事項
- 非調光タイプ/無線調光タイプ
- LEDユニット別売
- 設計寿命：約40,000h(JIS C8155：2010準拠)
- 連結金具付属

適合ランプ　球別　LEDZ SD series UNIT (40Wタイプ L:1220)

W・数　－

器具質量　約4.6kg(LEDユニット込)

型番　ERK9567WA

承認	検印	作成
三沢	村山	青木

尺度　1/10

ENDO

単位 mm　第三角法　(JIS A-4)　ERK9567WA- K　株式会社 遠藤照明

2022/12/23

定格一覧表

種別 ユニットタイプ	調光タイプ	明るさ／従来器具相当	型番	色温度		演色性(Ra)	定格電圧(V)	周波数(Hz)	入力電圧(V)	入力電流(mA)	消費電力(W)
高効率省エネタイプ	Fit/Fit Plus 無線調光	Hf32Wx2 高出力型器具相当 6900lmタイプ	FAD-758N	昼白色	5000Ktype	82	AC100-242	50/60	100	384	38.0
			FAD-758W	ナチュラルホワイト	4000Ktype				200	194	37.7
			FAD-758WW	温白色	3500Ktype				242	165	37.9
	非調光	Hf32Wx2 高出力型器具相当 6900lmタイプ	RAD-760N	昼白色	5000Ktype	82	AC100-242	50/60	100	379	37.5
			RAD-760W	ナチュラルホワイト	4000Ktype				200	192	37.2
									242	163	37.4
	非調光	Hf32Wx2 定格出力型器具相当 5200lmタイプ	RAD-778N	昼白色	5000Ktype	82	AC100-242	50/60	100	273	27.0
			RAD-778W	ナチュラルホワイト	4000Ktype				200	138	26.6
									242	119	26.9
一般タイプ	Fit/Fit Plus 無線調光	Hf32Wx2 高出力型器具相当 6900lmタイプ	FAD-763N	昼白色	5000Ktype	82	AC100-242	50/60	100	430	42.6
			FAD-763W	ナチュラルホワイト	4000Ktype				200	216	42.0
			FAD-763WW	温白色	3500Ktype				242	184	42.3
			FAD-763L	電球色	3000Ktype						
		Hf32Wx2 高出力型器具相当 6000lmタイプ	FAD-785N	昼白色	5000Ktype	82	AC100-242	50/60	100	388	38.4
			FAD-785W	ナチュラルホワイト	4000Ktype				200	197	37.8
			FAD-785WW	温白色	3500Ktype				242	170	38.2
			FAD-785L	電球色	3000Ktype						
		Hf32Wx1 高出力型器具相当 3000lmタイプ	FAD-787N	昼白色	5000Ktype	82	AC100-242	50/60	100	185	18.3
			FAD-787W	ナチュラルホワイト	4000Ktype				200	92	17.9
			FAD-787WW	温白色	3500Ktype				242	78	18.0
			FAD-787L	電球色	3000Ktype						
	非調光	Hf32Wx2 高出力型器具相当 6900lmタイプ	RAD-765N	昼白色	5000Ktype	82	AC100-242	50/60	100	425	42.1
			RAD-765W	ナチュラルホワイト	4000Ktype				200	214	41.5
									242	182	41.8
		Hf32Wx2 定格出力型器具相当 5200lmタイプ	RAD-767N	昼白色	5000Ktype	82	AC100-242	50/60	100	341	33.8
			RAD-767W	ナチュラルホワイト	4000Ktype				200	159	30.9
			RAD-767WW	温白色	3500Ktype				242	147	33.7
		Hf32Wx1 定格出力型器具相当 2500lmタイプ	RAD-769N	昼白色	5000Ktype	82	AC100-242	50/60	100	159	15.7
			RAD-769W	ナチュラルホワイト	4000Ktype				200	79	15.4
									242	67	15.5
		FLR40Wx2 器具相当 4000lmタイプ	RAD-771N	昼白色	5000Ktype	82	AC100-242	50/60	100	246	24.4
			RAD-771W	ナチュラルホワイト	4000Ktype				200	124	24.1
			RAD-771WW	温白色	3500Ktype				242	106	24.3
		FLR40Wx1 器具相当 2000lmタイプ	RAD-773N	昼白色	5000Ktype	82	AC100-242	50/60	100	128	12.7
			RAD-773W	ナチュラルホワイト	4000Ktype				200	64	12.4
									242	54	12.5
ハイパーフォーマンス	Fit/Fit Plus 無線調光	Hf32Wx2 高出力型器具相当 6900lmタイプ	FAD-800N	昼白色	5000Ktype	90	AC100-242	50/60	100	443	45.0
			FAD-800W	ナチュラルホワイト	4000Ktype				200	221	44.2
									242	189	44.2
	非調光	Hf32Wx2 定格出力型器具相当 5200lmタイプ	RAD-802N	昼白色	5000Ktype	90	AC100-242	50/60	100	335	33.9
			RAD-802W	ナチュラルホワイト	4000Ktype				200	167	33.9
									242	142	33.9
アパレルホワイトタイプ	Fit/Fit Plus 無線調光	Hf32Wx2 高出力型器具相当 4000lmタイプ	FAD-793W	ナチュラルホワイト	4000Ktype	95	AC100-242	50/60	100	452	45.0
			FAD-793WW	温白色	3500Ktype				200	227	44.2
									242	192	44.2
	非調光	Hf32Wx2 定格出力型器具相当 3000lmタイプ	RAD-795W	ナチュラルホワイト	4000Ktype	95	AC100-242	50/60	100	353	33.9
			RAD-795WW	温白色	3500Ktype				200	180	33.9
									242	152	33.9
	Fit/Fit Plus 無線調光	Hf32Wx1 高出力型器具相当 2000lmタイプ	FAD-797W	ナチュラルホワイト	4000Ktype	95	AC100-242	50/60	100	219	21.0
			FAD-797WW	温白色	3500Ktype				200	109	20.3
									242	95	20.3
調光調色 Tunable LED Z	Fit/Fit Plus 無線調光	Hf32Wx2 高出力型器具相当 6900lmタイプ	FAD-829X	6500K～2700K (調光調色)		82	AC100-242	50/60	100	468	46.4
									200	237	45.6
									242	205	46.1
		Hf32Wx2 定格出力型器具相当 5200lmタイプ	FAD-830X	6500K～2700K (調光調色)		82	AC100-242	50/60	100	360	35.6
									200	182	35.0
									242	157	35.4
調光調色 Tunable LED Z	Fit/Fit Plus 無線調光	Hf32Wx2 高出力型器具相当 6900lmタイプ	FAD-829XA	6500K～2700K (調光調色)		82	AC100-242	50/60	100	404	40.5
									200	209	40.5
									242	181	40.7
		Hf32Wx2 定格出力型器具相当 5200lmタイプ	FAD-830XA	6500K～2700K (調光調色)		82	AC100-242	50/60	100	317	31.4
									200	168	31.6
									242	148	32.2

特記事項　LEDZ SD serise UNIT 40W(L1220)タイプ
詳しくは、各ユニットの仕様図をご参照ください

SDユニット－ 3

承認	検印	作成
三沢	村山	北井

ENDO

単位 mm　第三角法（JIS A-4）　LEDZ SD UNIT－ 3　株式会社 遠藤照明