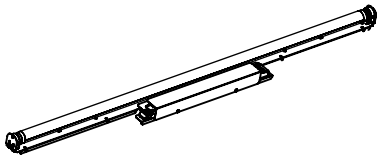

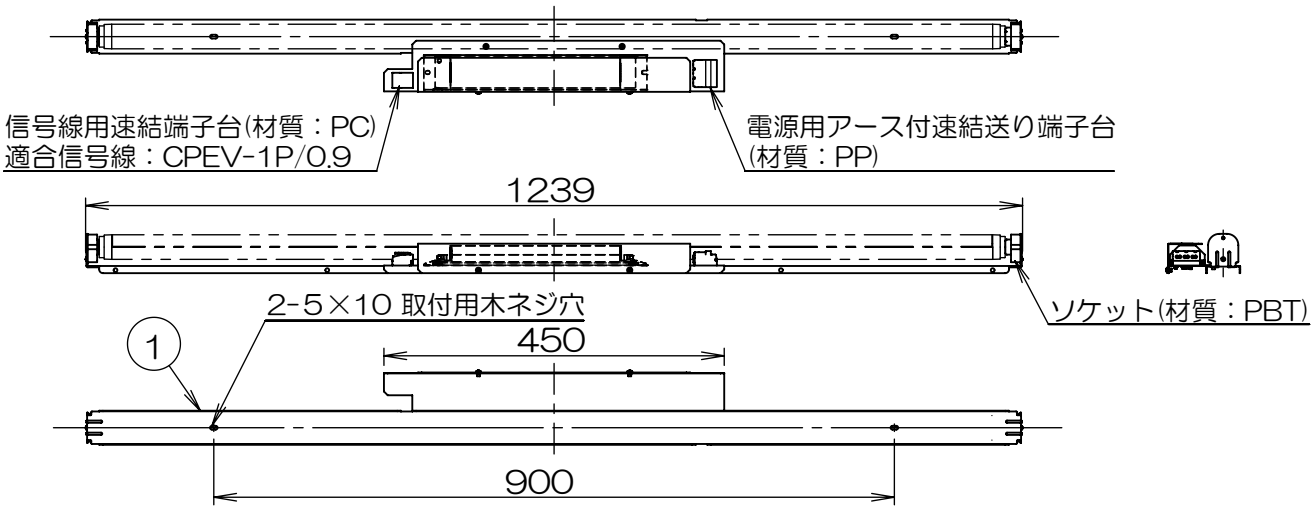

※過熱による故障の原因となる為、器具取付の際は
図のように空間を設けてください。

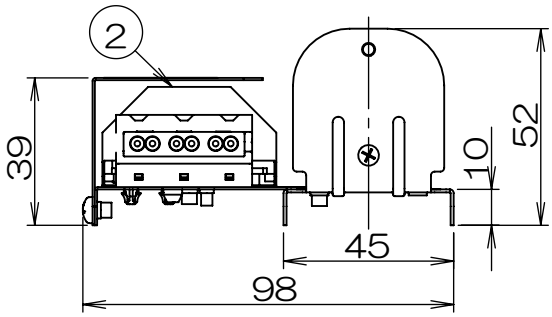

側面詳細(S=1/2)

■最小施工寸法 ■上向き ■下向き

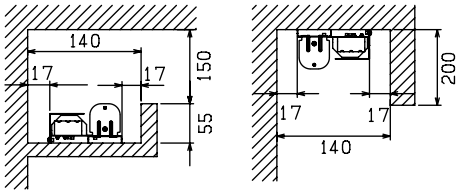

■並べて施工する際

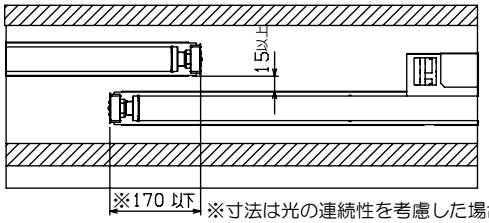

※寸法は光の連続性を考慮した場合100以上を推奨します。

●オプティカルチューブユニットは、口金部分が±25°回転することで配光制御の自由度をあげることが可能となります。
※LED素子は白熱灯･蛍光灯などの一般光源に比べバラツキがあるため発光色、明るさが異なる場合がありますのでご了承ください。

●調光率10～100%(PWM信号制御方式)
●適合ライトコントローラ：当社専用器をご使用下さい。
X-239W(100V)最大接続可能台数50台(50台)
X-240W(200V)最大接続可能台数36台(50台)
( ) 内は信号供給のみ台数
●自動調光制御システム　レッズセーバーはカタログを参照してください。

	適合モジュール	色温度	
オプティカルチューブ	RA-625N	昼白色タイプ	5000K
	RA-625W	ナチュラルホワイトタイプ	4000K
ホワイトチューブ	RA-631N	昼白色タイプ	5000K
	RA-631W	ナチュラルホワイトタイプ	4000K
	RA-631WW	温白色タイプ	3500K
	RA-631L	電球色タイプ	3000K

定格電圧(V)	周波数(Hz)	入力電圧(V)	入力電流(mA)	消費電力(W)
AC100-242	50/60	100	212	20.1
		200	114	19.9
		242	107	19.9

部番	部品名	材質・素材厚	数量	備考
2	電源ユニット		1	
1	本体	亜鉛鋼板・ t0.8	1	

特記事項
・調光兼用タイプ・40Wタイプエコノミー
・電源ユニット内蔵(100-242V)
・LEDモジュール別売
・設計寿命：約40,000h

型番 ERK9011N

適合ランプ 球別 LEDZチューブモジュール×1 Ra82
詳細は別表参照
消費電力19.9W(100%時)(70%調光時：13.3W)

承認 検図 作成
川西 三沢 大塚

生産終了品

W・数 – 尺度 1/10
器具質量 約1.6kg

ENDO

単位 mm 第三角法 (JIS A-4)

ERK9011N-K

株式会社 遠藤照明