ENDO　LEDZ

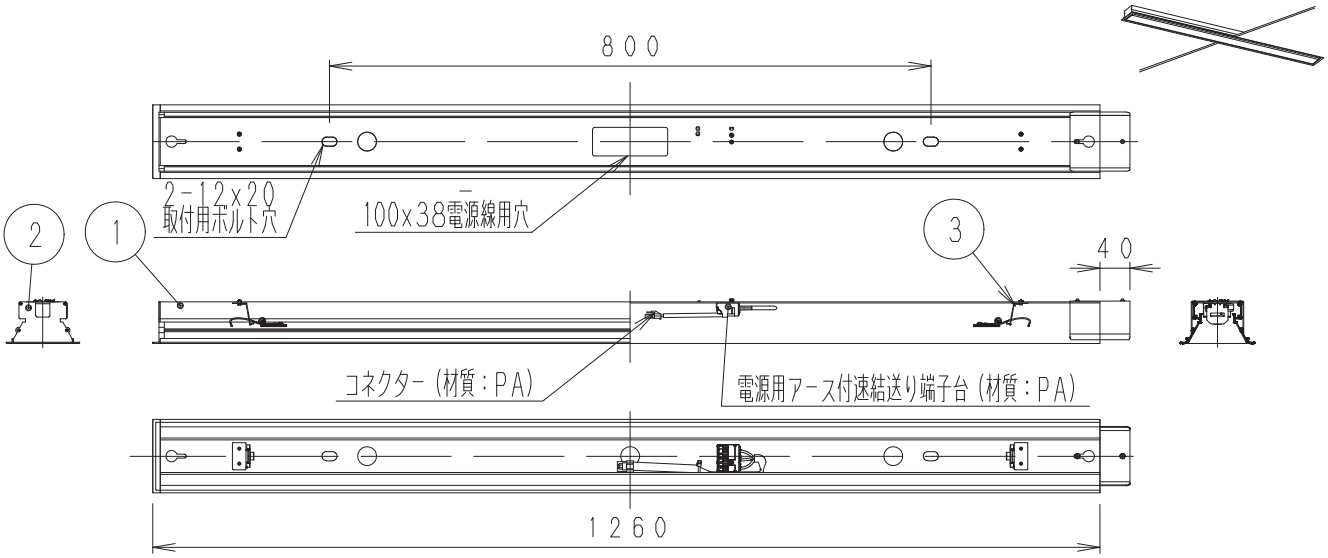

適合別売ユニット組合せ図　（詳しくは　LEDZ　LINEAR50専用ユニット仕様図参照ください。）

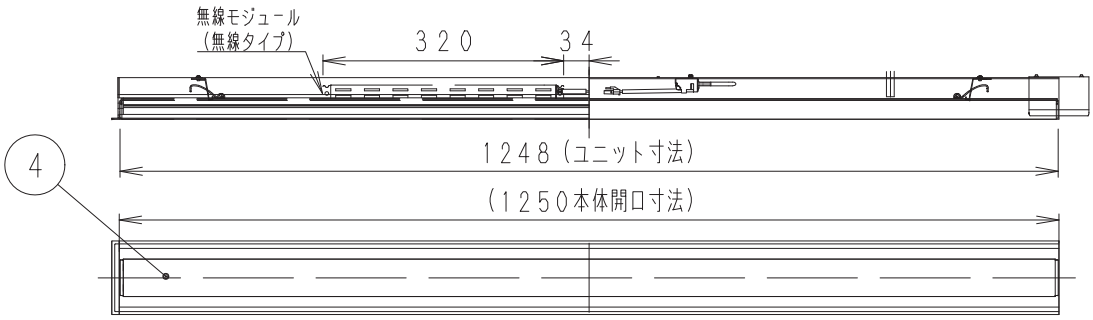

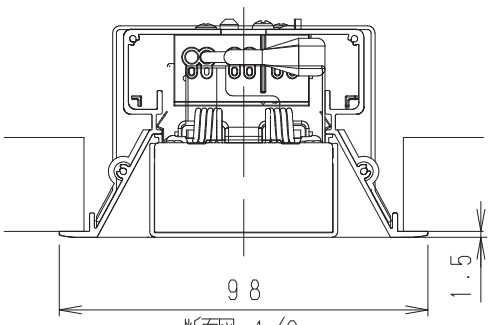

断面図　1/2

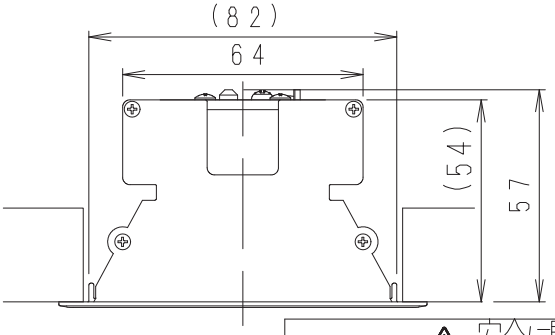

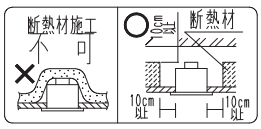

⚠ 安全に関するご注意

・住宅の断熱施工天井では使用できません。
・この器具は、5℃～35℃の温度範囲でご使用ください。
高温で使用すると　不点・火災の原因となります。
・この器具は、屋内用です。屋外や、軒下および湿気の多い場所、湯気が直接当たる場所、粉塵・腐食性ガスが発生する場所、油分の影響を受ける場所では、使用できません。
誤って使用した場合、器具の落下及び絶縁不良、感電等の原因となります。
・天井埋込専用器具です。壁面・傾斜天井・やわらかい天井（ロックウール等）には取り付けないでください。
指定以外の取り付けを行うと、天井材の破損、器具の落下の原因になります。
・長尺の埋込穴施工の為　天井構造取り合いなど十分な補強をお願いします。
・器具の送り容量は15A以下です。容量を超えると発熱・火災の原因となります。
また照明器具以外の負荷は接続しないでください。
・電源線は端子台に確実に接続してください。
・コネクターの接続は、確実に行ってください。
・ユニット（別売）の取付バネは確実に本体に引掛けてください。（2箇所）
・安全のために　点灯時および点灯中はLED光源を直視しないでください。

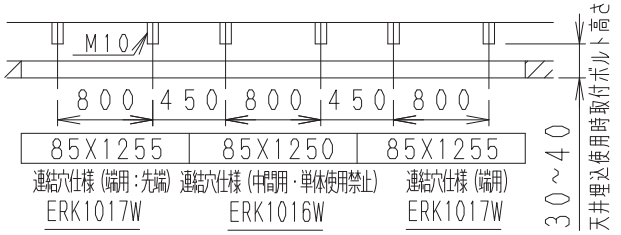

埋込穴寸法　85X（1250xN台+10）

白　：日塗工：N-93・マンセル：N9.3（近似値）

部番	部品名	材質・素材厚	数量	備考
5	LEDユニット（別売）	LINEAR50-1	1	別表参照
4	連結金具	亜鉛鋼板・t0.8	1	
3	ユニット取付金具	亜鉛鋼板・t0.8	2	
2	側板	アルミ・アルミダイカスト	1	白
1	本体	アルミ	1	白

※LED素子は白熱灯・蛍光灯などの一般光源に比べバラツキがあるため
発光色、明るさが異なる場合がありますのでご了承ください。
適合ユニット型番・定格は、2ページ目（LINEAR50-1）をご参照ください。

器具質量（適合ユニット含まず）約1.4Kg

縮尺	1/10	タイプ	埋込開放タイプ（40Wタイプ）	型番	ERK1017W
		品名	Linear50埋込（連結端用）		

2022/05/27	承認	村山	作成	北井	仕様図／ISO　A4　第三角法（mm）	ERK1017W-　K	株式会社　遠藤照明

ENDO LEDZ

	配光	型番	質量(kg)	灯体色	色温度	演色性(Ra)	定格電圧(V)	周波数(Hz)	入力電圧(V)	入力電流(mA)	消費電力(W)
Synca 無線調光タイプ	拡散	SAD-402XA	1.0	乳白カバー	Synca(調光調色)(12000K~1800K)(カラー調色) 調光率 (1~100%) (Smart LEDZ System 無線信号制御方式)	92	AC100-242	50/60	100	498	49.3
	ウォッシュ	SAD-446X	1.4	半透明カバー					200	249	49.0
	リニアU	SAD-459X	1.2	白					242	211	49.5
	EXSW	SAD-475X	1.2	白							
LEDZ 無線調光タイプ	拡散	FAD-854XB	0.9	乳白カバー	調光調色(6500K~2700K) 調光率 (1~100%) (Smart LEDZ System 無線信号制御方式)	82	AC100-242	50/60	100	468	46.4
									200	237	45.6
	リニアU	FAD-1065X	1.2	白					242	205	46.1
	EXSW	FAD-1091X	1.2	白							
	拡散	FAD-747NB	0.9	乳白カバー	昼白色 (5000Ktype)	82	AC100-242	50/60	100	380	37.6
		FAD-747WB	0.9	乳白カバー	ナチュラルホワイト 白色 (4000Ktype)						
		FAD-747WWB	0.9	乳白カバー	温白色 (3500Ktype)				200	193	37.0
		FAD-747LB	0.9	乳白カバー	電球色 (3000Ktype)						
	リニアU	FAD-1057N	1.2	白	昼白色 (5000Ktype)						
		FAD-1058W	1.2	白	ナチュラルホワイト 白色 (4000Ktype)				242	166	37.4
		FAD-1059WW	1.2	白	温白色 (3500Ktype)						
		FAD-1060L	1.2	白	電球色 (3000Ktype)						
	拡散 ハイパワー	FAD-964N	0.9	乳白カバー	昼白色 (5000Ktype)	82	AC100-242	50/60	100	423	42.0
		FAD-964W	0.9	乳白カバー	ナチュラルホワイト 白色 (4000Ktype)				200	214	41.0
		FAD-964WW	0.9	乳白カバー	温白色 (3500Ktype)						
		FAD-964L	0.9	乳白カバー	電球色 (3000Ktype)				242	184	40.9

Smart LEDZ System(無線制御システム)適合)
- ●当社指定の適合システム機器をカタログ確認のうえご使用ください。
- ●調光率5~100% (FAD-747/964/1057~1060)
- ●通信距離 半径25m以内
  ※通信距離は設置環境により異なる場合がありますのでご了承ください。
- ●その他の調光制御システム(旧Smart LEDZを含む)でご使用出来ません。

LEDZ PWM信号制御 調光タイプ (調光率5~100%) ※接続台数はユニットの仕様図を確認	配光	型番	質量(kg)	灯体色	色温度	演色性(Ra)	定格電圧(V)	周波数(Hz)	入力電圧(V)	入力電流(mA)	消費電力(W)
	拡散	RAD-806NC	0.9	乳白カバー	昼白色 (5000Ktype)	82	AC100-242	50/60	100	380	37.6
		RAD-806WC	0.9	乳白カバー	ナチュラルホワイト 白色 (4000Ktype)				200	193	37.0
		RAD-806WWC	0.9	乳白カバー	温白色 (3500Ktype)				242	166	37.4
		RAD-806LC	0.9	乳白カバー	電球色 (3000Ktype)						

LEDZ 非調光タイプ	配光	型番	質量(kg)	灯体色	色温度	演色性(Ra)	定格電圧(V)	周波数(Hz)	入力電圧(V)	入力電流(mA)	消費電力(W)
	拡散	RAD-748NC	0.9	乳白カバー	昼白色 (5000Ktype)	82	AC100-242	50/60	100	375	37.1
		RAD-748WC	0.9	乳白カバー	ナチュラルホワイト 白色 (4000Ktype)						
		RAD-748WWC	0.9	乳白カバー	温白色 (3500Ktype)				200	190	36.5
		RAD-748LB	0.9	乳白カバー	電球色 (3000Ktype)						
	リニアU	RAD-1049N	1.2	白	昼白色 (5000Ktype)						
		RAD-1050W	1.2	白	ナチュラルホワイト 白色 (4000Ktype)				242	164	36.9
		RAD-1051WW	1.2	白	温白色 (3500Ktype)						
		RAD-1052L	1.2	白	電球色 (3000Ktype)						
	拡散 ハイパワー	RAD-966N	0.9	乳白カバー	昼白色 (5000Ktype)	82	AC100-242	50/60	100	423	42.0
		RAD-966W	0.9	乳白カバー	ナチュラルホワイト 白色 (4000Ktype)				200	214	41.0
		RAD-966WW	0.9	乳白カバー	温白色 (3500Ktype)						
		RAD-966L	0.9	乳白カバー	電球色 (3000Ktype)				242	184	40.9

※LED素子は白熱灯・蛍光灯などの一般光源に比べバラツキがあるため発光色、明るさが異なる場合がありますのでご了承ください。 ※入力電流値3.0A以内でご使用ください。

LINEAR50 40Wタイプ(L:1200タイプ) L=1248mm	タイプ	L:1200タイプ(L=1248)	型番	LINEAR50- 1
	品名	LINEAR50-1		

2026/07/09	承認	三沢	作成	北井	仕様図/ISO A4 第三角法(mm)	LINEAR50- 1	株式会社 遠藤照明