ENDO LEDZ

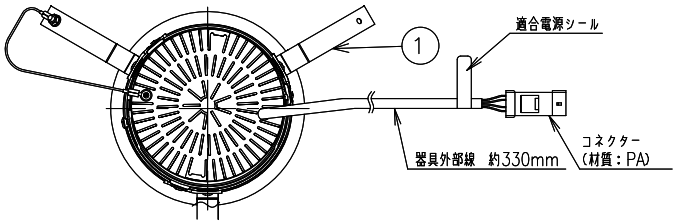

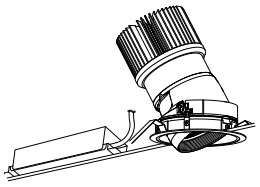

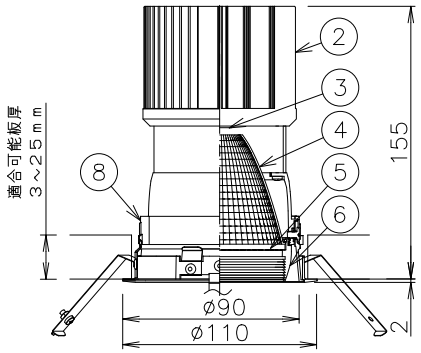

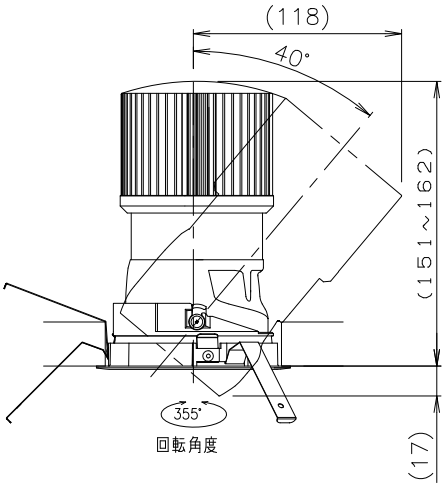

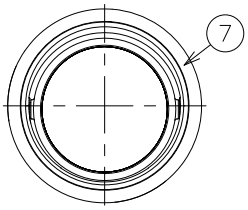

使用上のご注意

1、本体1台につき適合電源ユニット（別売）が1台必要です。
組み合わせてご使用ください。（適合電源の仕様図を参照してください。）
2、ＬＥＤにはバラツキがあるため、同一品番の器具でも発光色、明るさが異なる場合があります。予めご了承ください。
3、照射面距離が近い場合や照射面によって、光のムラが気になる場合があります。予めご了承ください。
4、コネクターは、確実に接続してください。（点灯中の抜き差しは禁止です。）

⚠ 安全に関するご注意

1、一般屋内用器具です。屋外や水気・湿気のある場所、腐食性ガスの発生する場所、振動のある場所では使用できません。ＬＥＤの光学性能に影響を与える恐れや劣化・不点灯および故障や絶縁不良による火災・感電・落下の原因となります。
2、天井埋込専用器具です。
傾斜天井・やわらかい天井には取り付けないでください。落下の原因になります。
3、断熱材、防音材を被せて使用しないでください。火災の原因となります。
4、断熱施工天井には使用できません。火災の原因になります。
5、ロックウール、珪酸カルシウム等の天井に取り付ける場合は天井材の破損や、枠と天井面の間に隙間ができる事がありますので、取付バネと天井面の間に補強材を入れてください。
6、この器具は、5～35℃の温度範囲で使用ください。
高温で使用すると火災の原因となります。
7、口出し線の延長、切断等の改造は行わないでください。
火災・感電の原因になります。
8、点灯時および点灯中はＬＥＤを直視しないでください。目を傷める原因となります。

断熱・防音施工天井でご使用の場合は、下図のように施工してください。

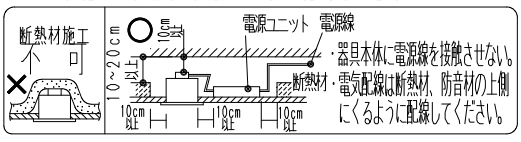

ランプ名	LEDZ グレアレス 2400		
配　光	狭角配光タイプ		
光源色	アパレルホワイトe 3000K		
演色性	Ra96	近接照射限度	0．3m

埋込穴寸法

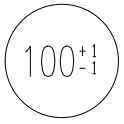

別売電源		定格電圧(V)	周波数(Hz)	入力電流(mA)	消費電力(W)	質量(Kg)
非調光 100～242V用	RX－358N	100	50/60	287	28.0	0.5
		200		146	27.6	
		242		125	27.8	
PWM信号制御方式 100～242V用 (調光率5～100%)	RX－365N RX－365NA	100	50/60	290	28.2	0.5
		200		146	27.3	
		242		123	27.3	
ライトコントローラ (PWM信号制御方式) 最大接続台数	X－239WB（100V） 37台(50台) RX－382W（100V）20台（20台） X－240WB（200V） 50台（50台）/（242V） 50台（50台） FX－441WB/BB （PWM信号ユニット・50台） ＊（ ）内台数は、信号供給のみの接続台数です。調光信号出力線（総配線長100m以内） ●GRAFIK Eye QSシステムの詳細はカタログを参照してください					
Smart LEDZ System 無線制御方式 100～242V用 調光率5～100%	FX－389NA	100	50/60	281	27.7	0.4
		200		146	28.0	
		242		127	28.4	
	・Smart LEDZ System(無線制御システム)適合：調光電源 当社指定の適合システム機器をカタログ確認のうえ使用ください。 ・その他の照明制御システム(旧SmartLEDZを含む)ではご使用できません。 ・詳細は当社無線制御システム及び適合電源の仕様図、取扱説明書を確認ください。					

器具本体質量：合計：約0.6Kg　別売電源ユニット質量は別表参照

・光束維持時間40000時間

枠:白・日塗工 N－93・マンセル:N9.3(近似値)				
8	コーン	アルミダイカスト	1	白艶消
7	枠	アルミダイカスト	1	白艶消
6	フード	アルミダイカスト	1	白艶消(内面：黒艶消)
5	前面パネル	PC・t3.0	1	透明消
4	反射板	アルミ・t1.0	1	電解研磨(鏡面)
3	LEDモジュール		1	(LEDモジュール交換不可)
2	ヒートシンク	アルミ	1	
1	取付バネ	ステンレス・t0.3	3	
部番	部品名	材質・素材厚	数量	備考

縮尺	1/5	タイプ	LEDZ グレアレス 2400	型番	ERD9651W
		品名	ユニバーサルダウンライト		

2025/09/18	承認	三沢	作成	大橋	仕様図／ＩＳＯ　Ａ４　第三角法（ｍｍ）	ERD9651W－ K	株式会社 遠藤照明