ENDO LEDZ

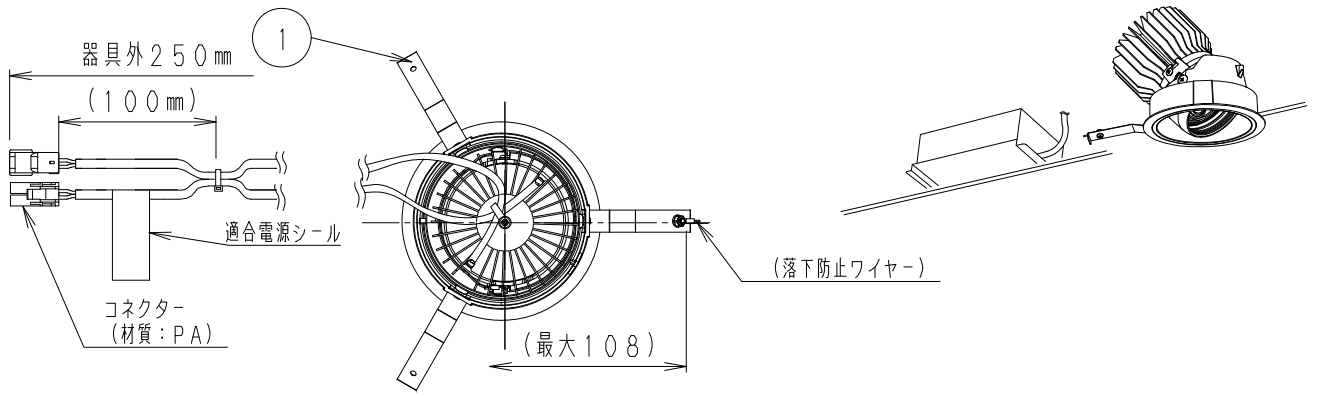

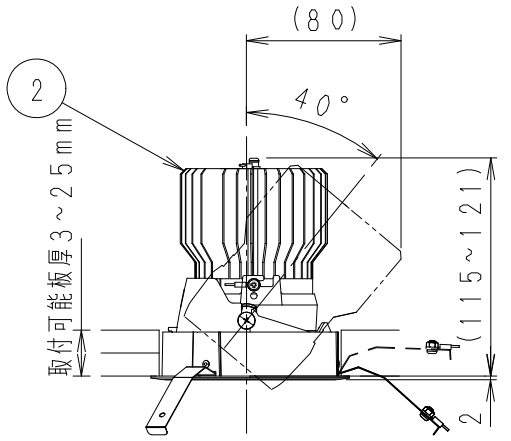

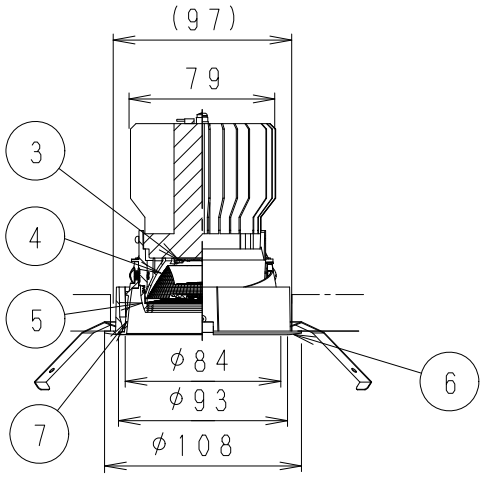

※電源ユニットを埋込穴より挿入する場合、天井面より140mm以内に障害物がある場合は取付できません

⚠ 安全に関するご注意

1、一般屋内用器具です。
屋外や水気・湿気のある場所、腐食性ガスの発生する場所、振動のある場所では使用できません。 故障や絶縁不良による火災・感電・落下の原因となります。
2、天井埋込専用器具です。
傾斜天井・やわらかい天井には取り付けないでください。落下の原因になります。
3、断熱材、防音材を被せて使用しないでください。火災の原因となります。
4、断熱施工天井には使用できません。火災の原因になります。
5、ロックウール、珪酸カルシウム等の天井に取り付ける場合は天井材の破損や、枠と天井面の間に隙間ができる事がありますので、取付バネと天井面の間に補強材を入れてください。
6、この器具は、５～３５℃の温度範囲で使用ください。
高温で使用すると火災の原因となります。
7、口出し線の延長、切断等の改造は行わないでください。
火災・感電の原因になります。
8、点灯時および点灯中はＬＥＤを直視しないでください。目を傷める原因となります。

断熱・防音施工天井でご使用の場合は、下図のように施工してください。

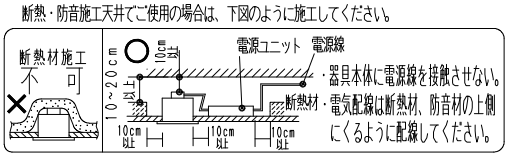

使用上のご注意

1、本体１台につき適合電源ユニット（別売）が１台必要です。
組み合わせてご使用ください。（適合電源の仕様図を参照してください。）
2、ＬＥＤにはバラツキがあるため、同一品番の器具でも発光色、明るさが異なる場合があります。予めご了承ください。
3、照射面距離が近い場合や照射面によって、光のムラが気になる場合があります。予めご了承ください。
4、コネクターは、確実に接続してください。（点灯中の抜き差しは禁止です。）
5、ＴＵＮＡＢＬＥシリーズ フレネルレンズ゛中角配光、広角配光使用の器具は製品の特性上照射面に色ムラが出ることがあります。

ランプ名	3000TYPE LEDモジュール（交換不可）		
配 光	広角配光タイプ		
光 源 色	調光調色タイプ（６５００Ｋ－２７００Ｋ相当）		
演 色 性	Ｒａ８５	近接照射限度	０．３ｍ

埋込穴寸法 100^{+1}_{-1}

別売電源ユニット		定格電圧（V）	周波数（Hz）	入力電流（mA）	消費電力（W）	質量（Kg）
スマートレッズ 無線信号制御方式 100~242V用	FX-433N	100	50/60	256	25.3	0.5
		200		135	25.0	
		242		119	25.0	

Ｓｍａｒｔ ＬＥＤＺ Ｓｙｓｔｅｍ（無線制御システム）適合

●調光調色専用型
※調光調色の色温度は調光率が低い場合はバラツキが有る場合が有ります。
●調光率 １～１００％（無線信号制御方式）
●当社指定の適合システム機器をカタログ確認のうえ使用ください。
●通信距離 半径２５ｍ以内
※通信距離は設置環境により異なる場合がありますのでご了承ください。
●その他の調光制御システム（旧Ｓｍａｒｔ ＬＥＤＺを含む）でご使用出来ません。
●光束維持時間 40000時間

器具質量	合計：約1．1Kg（灯具：約0．6kg）

枠：白・日塗工 Ｎ－９３・マンセル：Ｎ９．３（近似値）

部番	部品名	材質・素材厚	数量	備考
7	コーン	アルミダイキャスト	1	白艶消
6	枠	アルミダイキャスト	1	白艶消
5	フード	アルミダイキャスト	1	外：白艶消/内：黒艶消
4	レンズ	PMMA	1	透明
3	ＬＥＤモジュール		1	（LEDモジュール交換不可）
2	取付バネ・コーン固定バネ	ステンレス・t0.4	3	
1	ヒートシンク	アルミ	1	

縮尺	1/4	タイプ	TUNABLE LEDZ 3000TYPE	型番	ＥＲＤ７５９４ＷＡ
		品名	ユニバーサルダウンライト		

2026/01/05	承認	木村	作成	青木	仕様図／ＩＳＯ Ａ４ 第三角法（ｍｍ）	ＥＲＤ７５９４ＷＡ－Ｋ	株式会社 遠藤照明