ENDO LEDZ

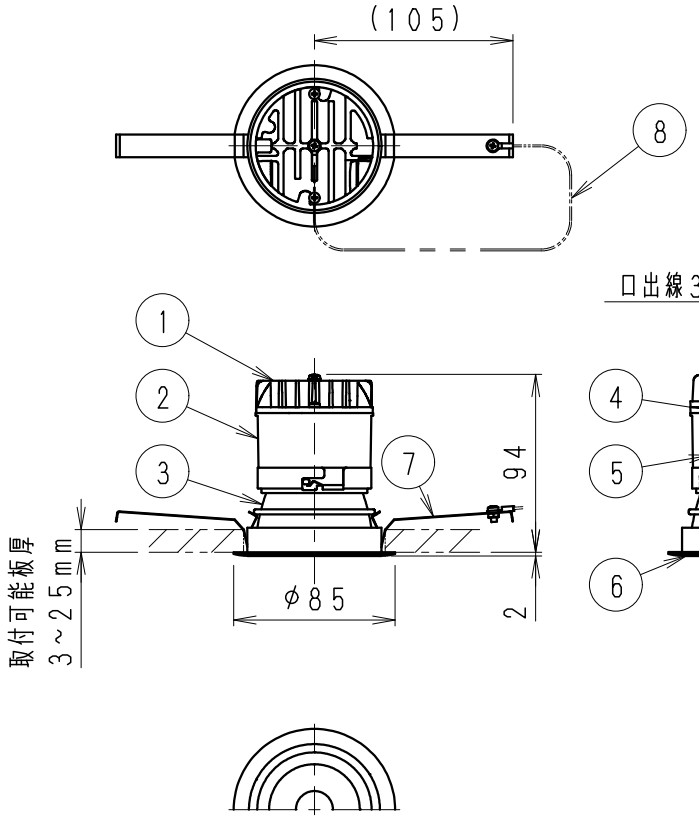


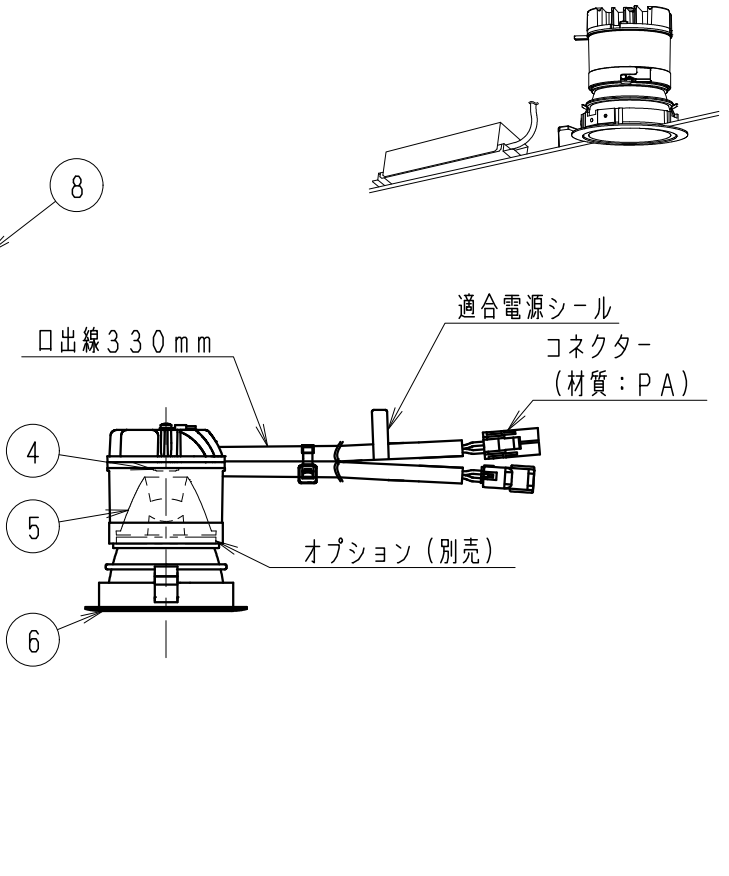


オプション(別売)
詳細は各型番の仕様図を
ご参照ください。
・ディフュージョンレンズ　RB-574C
・ハニカムルーバ　RB-582B

## ⚠ 安全に関するご注意

1、一般屋内用器具です。
屋外や水気・湿気のある場所、腐食性ガスの発生する場所、振動のある場所では使用できません。　故障や絶縁不良による火災・感電・落下の原因となります。
2、天井埋込専用器具です。
傾斜天井・やわらかい天井には取り付けないでください。落下の原因になります。
3、断熱材、防音材を被せて使用しないでください。火災の原因となります。
4、断熱施工天井には使用できません。火災の原因になります。
5、ロックウール、珪酸カルシウム等の天井に取り付ける場合は天井材の破損や、枠と天井面の間に隙間ができる事がありますので、取付バネと天井面の間に補強材を入れてください。
6、この器具は、5~35℃の温度範囲で使用ください。
高温で使用すると火災の原因となります。
7、口出し線の延長、切断等の改造は行わないでください。
火災・感電の原因になります。
8、点灯時および点灯中はLEDを直視しないでください。目を傷める原因となります。
断熱・防音施工天井でご使用の場合は、下図のように施工してください。

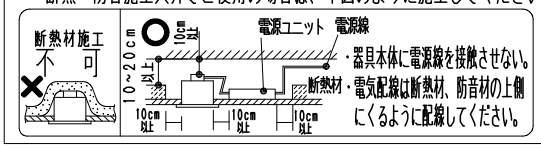


## 使用上のご注意

1、本体1台につき適合電源ユニット(別売)が1台必要です。
組み合わせてご使用ください。(適合電源の仕様図を参照してください。)
2、LEDにはバラツキがあるため、同一品番の器具でも発光色、明るさが異なる場合があります。予めご了承ください。
3、照射面距離が近い場合や照射面によって、光のムラが気になる場合があります。予めご了承ください。
4、コネクターは、確実に接続してください。(点灯中の抜き差しは禁止です。)

| | | | |
|---|---|---|---|
| ランプ名 | 900TYPE　LEDモジュール(交換不可) | | |
| 配　光 | 超広角配光タイプ | | |
| 光源色 | 調光調色タイプ(6500K-2700K相当) | | |
| 演色性 | Ra85 | 近接照射限度 | 0.1m |

埋込穴寸法
$75^{+1}_{-1}$

| 別売電源ユニット | | 定格電圧(V) | 周波数(Hz) | 入力電流(mA) | 消費電力(W) | 質量(Kg) |
|---|---|---|---|---|---|---|
| スマートレッズ 無線信号制御方式 100~242V用 | FX-432N | 100 | 50/60 | 103 | 10.2 | 0.4 |
| | | 200 | | 54 | 10.2 | |
| | | 242 | | 48 | 10.4 | |

無線調光タイプ(Smart LEDZ FIT/FIT Plusシステム適合)

●調光調色専用型
※調光調色の色温度は調光率が低い場合はバラツキが有る場合が有ります。
●調光率　1~100%(無線信号制御方式)
●適合システム機器のご使用方法はSmartLEDZ FIT/FIT Plusシリーズのカタログを参照ください。
●通信距離　半径25m以内
※通信距離は設置環境により異なる場合がありますのでご了承ください。
●その他の調光制御システム(旧Smart LEDZを含む)でご使用出来ません。
●電源ユニットを埋め込み穴より挿入する場合、天井面より150mm以内に障害物がある場合は取付できません。(25mm天井厚みの場合)

生産終了品

| 器具質量 | 合計:約0.7Kg(灯具:約0.3kg) |
|---|---|

枠:白・日塗工　N-93・マンセル:N9.3(近似値)

| 部番 | 部品名 | 材質・素材厚 | 数量 | 備考 |
|---|---|---|---|---|
| 8 | 落下防止ワイヤ | ステンレス・φ1 | 1 | |
| 7 | 取付バネ | ステンレス | 2 | |
| 6 | 枠 | アルミダイキャスト | 1 | 白艶消 |
| 5 | レンズ | PC | 1 | 透明 |
| 4 | LEDモジュール | | 1 | (LEDモジュール交換不可) |
| 3 | コーン | アルミダイキャスト | 1 | 白艶消 |
| 2 | 灯体 | アルミダイキャスト | 1 | |
| 1 | ヒートシンク | アルミダイキャスト | 1 | |

| 縮尺 | 1/4 | タイプ | TUNABLE LEDZ 900TYPE | 型番 | ERD7592W |
|---|---|---|---|---|---|
| | | 品名 | ベースダウンライト | | |

| 2022/04/20 | 承認 | 村山 | 作成 | 青木 | 仕様図/ISO　A4　第三角法(mm) | ERD7592W-K | 株式会社 遠藤照明 |
|---|---|---|---|---|---|---|---|