ENDO LEDZ

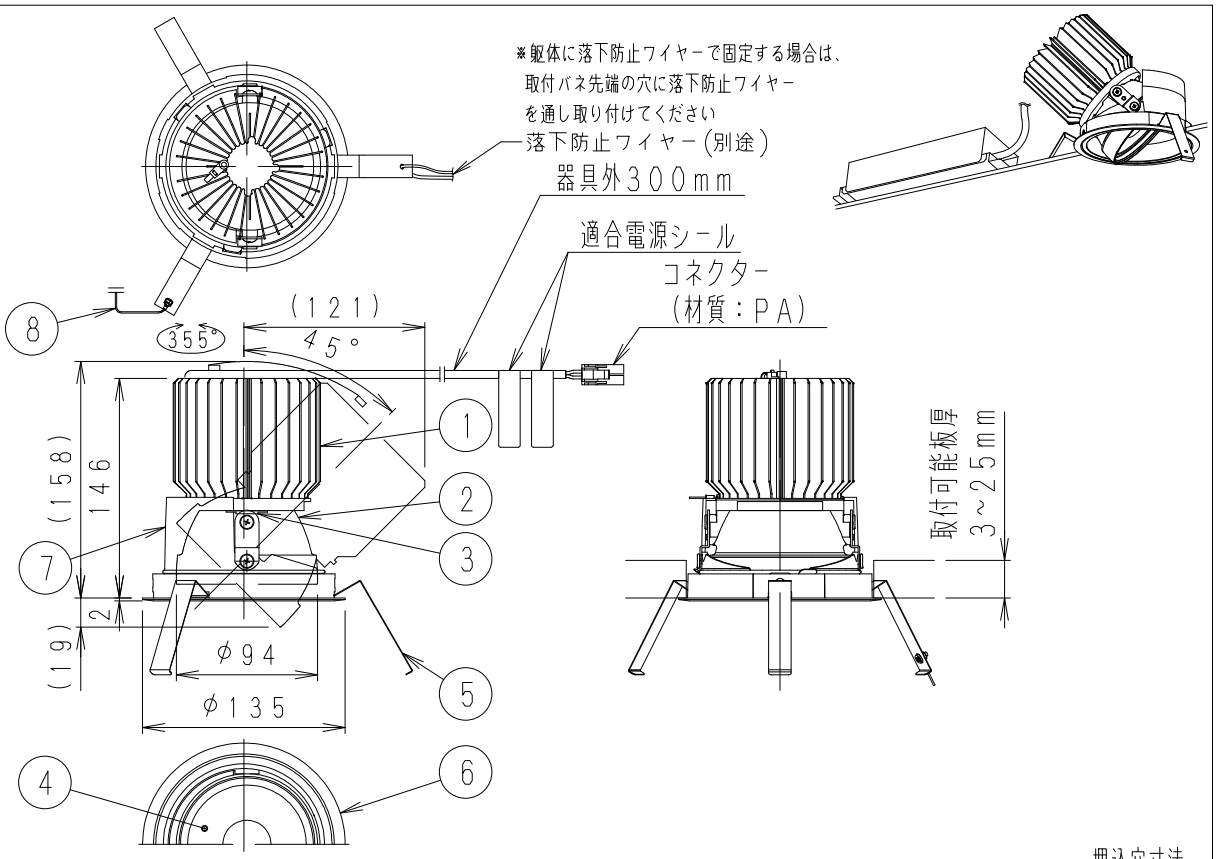

埋込穴寸法 125^{+1}_{-1}

使用上のご注意

1、本体１台につき適合電源ユニット（別売）が１台必要です。
組み合わせてご使用ください。（適合電源の仕様図を参照してください。）
2、ＬＥＤにはバラツキがあるため、同一品番の器具でも発光色、明るさが異なる場合があります。予めご了承ください。
3、照射面距離が近い場合や照射面によって、光のムラが気になる場合があります。予めご了承ください。
4、コネクターは、確実に接続してください。（点灯中の抜き差しは禁止です。）
5、取付板厚１２ｍｍ以上の場合、灯体可動時に取付バネとヒートシンクが干渉することがあります。予め干渉しない位置に枠を取付けてください。

⚠ 安全に関するご注意

1、一般屋内用器具です。
屋外や水気・湿気のある場所、腐食性ガスの発生する場所、振動のある場所では使用できません。　故障や絶縁不良による火災・感電・落下の原因となります。
2、天井埋込専用器具です。
傾斜天井・やわらかい天井には取り付けないでください。落下の原因になります。
3、断熱材、防音材を被せて使用しないでください。火災の原因となります。
4、断熱施工天井には使用できません。火災の原因になります。
5、ロックウール、珪酸カルシウム等の天井に取り付ける場合は天井材の破損や、枠と天井面の間に隙間ができる事がありますので、取付バネと天井面の間に補強材を入れてください。
6、この器具は、５～３５℃の温度範囲で使用ください。
高温で使用すると火災の原因となります。
7、口出し線の延長、切断等の改造は行わないでください。
火災・感電の原因になります。
8、点灯時および点灯中はＬＥＤを直視しないでください。目を傷める原因となります。
断熱・防音施工天井でご使用の場合は、下図のように施工してください。

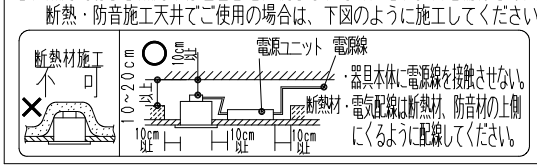

ランプ名	F300/240TYPE　LEDモジュール（交換不可）
配　光	中角（１７°）タイプ
光源色	デリカナチュラル（３０００Ｋ）
近接照射限度	０．５ｍ

F300TYPE　別売電源		定格電圧（V）	周波数（Hz）	入力電流（mA）	消費電力（W）	質量（Kg）
非調光 100～242V用	RX-356N RX-356NA	100	50/60	492	48.2	0.5
		200		248	47.3	
		242		210	47.4	
無線信号制御方式 100～242V用	FX-387NA FX-387NB	100	50/60	486	48.2	0.6
		200		249	48.0	
		242		214	48.5	
PWM信号制御方式 100～242V用	RX-363N RX-363NA	100	50/60	492	48.5	0.7
		200		245	47.4	
		242		208	47.9	

F240TYPE　別売電源		定格電圧（V）	周波数（Hz）	入力電流（mA）	消費電力（W）	質量（Kg）
非調光 100～242V用	RX-357N RX-357NA	100	50/60	361	35.4	0.5
		200		183	34.9	
		242		154	34.9	
無線信号制御方式 100～242V用	FX-388NA FX-388NB	100	50/60	361	35.5	0.6
		200		185	35.4	
		242		160	35.6	
PWM信号制御方式 100～242V用	RX-364N RX-364NA	100	50/60	357	35.2	0.7
		200		183	34.9	
		242		158	35.1	

Smart LEDZ System(無線制御システム)
●当社指定の適合システム機器をカタログ確認のうえ使用ください。
●その他の照明制御システム(旧SmartLEDZを含む)ではご使用できません。
●詳細は当社無線制御システム及び適合電源の仕様図、取扱説明書を確認ください。

器具本体質量：約1.1Kg
別売電源ユニット質量は別表参照
・光束維持時間　４００００時間

ライトコントローラ（PWM信号制御方式）　最大接続台数
●F300TYPE
X-239WB（100V）　21台（50台）
X-240WB（200V）　23台（50台）/（242V）　19台（50台）
RX-382W（100V）　20台（20台）
●F240TYPE
X-239WB（100V）　29台（50台）
X-240WB（200V）　36台（50台）/（242V）　30台（50台）
RX-382W（100V）　20台（20台）
※（ ）内台数は、信号供給のみの接続台数です。調光信号出力線（総配線長１００ｍ以内）
FX-441WB/BB(PWM信号ユニット・50台)
●GRAFIK Eye QSシステムの詳細はカタログを参照してください。

枠：白・日塗工　N-93・マンセル：N9.3（近似値）

部番	部品名	材質・素材厚	数量	備考
8	落下防止ワイヤ	ステンレス・φ1	1	
7	コーン	アルミダイキャスト	1	白艶消
6	枠	アルミダイキャスト	1	白艶消
5	取付バネ	ステンレス	3	
4	レンズ	PC	1	透明
3	LEDモジュール		1	(LEDモジュール交換不可)
2	灯体	アルミダイキャスト	1	白艶消
1	ヒートシンク	アルミ	1	黒艶消

縮尺	1/5	タイプ	F300/240TYPE	型番	ERD6819WA
		品名	LEDZ Fresh Deli ユニバーサルダウンライト		

2026/04/28	承認	三沢	作成	大橋	仕様図／ＩＳＯ　Ａ４　第三角法（ｍｍ）	ERD6819WA－K	株式会社 遠藤照明