ENDO LEDZ

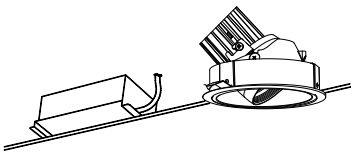

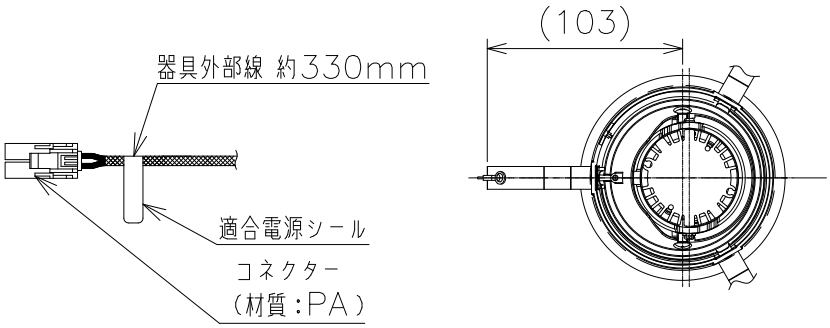

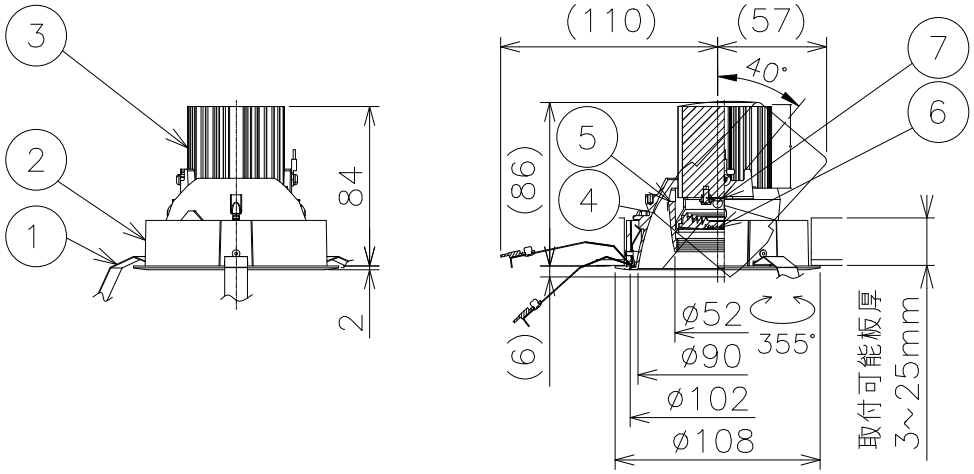

使用上のご注意

1、本体1台につき適合電源ユニット（別売）が1台必要です。
組み合わせてご使用ください。（適合電源の仕様図を参照してください。）
2、LEDにはバラツキがあるため、同一品番の器具でも発光色、明るさが異なる場合があります。予めご了承ください。
3、照射面距離が近い場合や照射面によって、光のムラがある場合があります。予めご了承ください。
4、コネクターは、確実に接続してください。（点灯中の抜き差しは禁止です。）

⚠ 安全に関するご注意

1、一般屋内用器具です。屋外や水気・湿気のある場所、腐食性ガスの発生する場所、振動のある場所では使用できません。LEDの光学性能に影響を与える恐れや劣化・不点灯および故障や絶縁不良による火災・感電・落下の原因となります。
2、天井埋込専用器具です。
傾斜天井・やわらかい天井には取り付けないでください。落下の原因になります。
3、断熱材、防音材を被せて使用しないでください。火災の原因となります。
4、断熱施工天井には使用できません。火災の原因になります。
5、ロックウール、珪酸カルシウム等の天井に取り付ける場合は天井材の破損や、枠と天井面の間に隙間ができる事がありますので、省施工バネと天井面の間に補強材を入れてください。
6、この器具は、5~35℃の温度範囲で使用ください。
高温で使用すると火災の原因となります。
7、口出し線の延長、切断等の改造は行わないでください。
火災・感電の原因になります。
8、点灯時および点灯中はLEDを直視しないでください。目を傷める原因となります。
断熱・防音施工天井でご使用の場合は、下図のように施工してください。

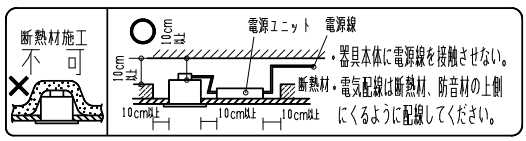

電源ユニットを埋め込み穴より挿入する場合
天井面より下記の寸法に障害物がある場合は取付できません。
RX−361NA/RX−368NA/NB/RX−409NA　80mm
FX−392NA　90mm
FIT無線位相制御ユニット　FX−426NA/NB　110mm

ランプ名	LEDZ ARCHI 900		
配光	広角配光タイプ		
光源色	アパレルホワイトタイプ(3000K)		
演色性	Ra96	近接照射限度	0.3m

埋込穴寸法
100 +1 −1

別売適合電源		定格電圧(V)	周波数(Hz)	入力電流(mA)	消費電力(W)	質量(Kg)
非調光 100-242V用	RX−361NA	100	50/60	98	9.7	0.2
		200		53	9.8	
		242		47	9.9	
PWM信号制御方式 100-242V用 (調光率5~100%)	RX−368NA RX−368NB	100	50/60	101	10.0	0.3
		200		55	10.1	
		242		48	10.2	
(接続台数)	X−239WB(100V) 50台(50台) RX−382W(100V) 20台(20台) X−240WB(200V) 50台(50台)/(242V) 50台(50台) FX−441WB/BB(PWM信号ユニット・50台) ※( )内台数は、信号供給のみの接続台数です。調光信号出力線(総配線長100m以内) ●GRAFIK Eye QSシステムの詳細はカタログを参照してください。					
位相制御・2線式 100V専用 (調光率1~100%)	RX−409NA	100	50/60	190	10.1	0.3
	RX−116WC(1~12台) RX−411W(4~25台)金属製スイッチボックス単体取付時 FX−426NA/NB位相制御ユニット（1~12台） 詳しくは調光器の仕様図参照					
Smart LEDZ System 無線制御方式 100~242V用 調光率5~100%	FX−392NA	100	50/60	104	10.1	0.3
		200		55	10.1	
		242		49	10.2	
	・Smart LEDZ System(無線制御システム)適合：調光電源 当社指定の適合システム機器をカタログ確認のうえ使用ください。 ・その他の照明制御システム(旧SmartLEDZを含む)ではご使用できません。 ・詳細は当社無線制御システム及び適合電源の仕様図、取扱説明書を確認ください。					

器具本体質量	約0.4Kg

別売電源ユニット質量は別表参照

・光束維持時間40000時間

枠:白・日塗工 N−93・マンセル:N9.3(近似値)				
7	LEDモジュール		1	(LEDモジュール交換不可)
6	レンズ	PMMA	1	透明
5	フード	アルミダイキャスト	1	外：白艶消/内：黒艶消
4	コーン	アルミダイキャスト	1	白艶消
3	ヒートシンク	アルミ	1	脱脂
2	枠	アルミダイキャスト	1	白艶消
1	取付バネ	ステンレス・t0.3	3	
部番	部品名	材質・素材厚	数量	備考

縮尺	1/4	タイプ	LEDZ ARCHI 900	型番	ERD6732WB
		品名	ユニバーサルダウンライト		

2025/09/08	承認	三沢	作成	藤田	仕様図/ISO A4 第三角法（mm）	ERD6732WB− K	株式会社 遠藤照明