ENDO LEDZ

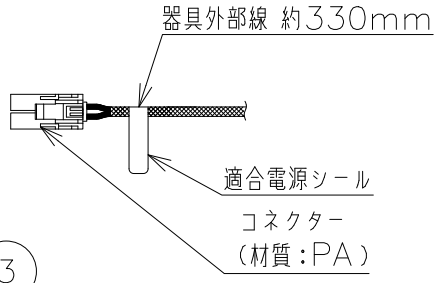


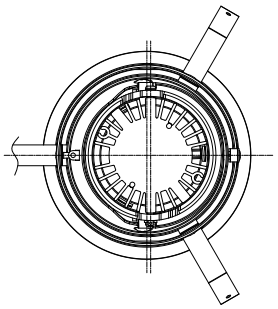

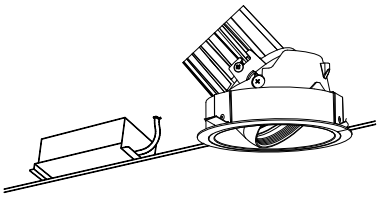

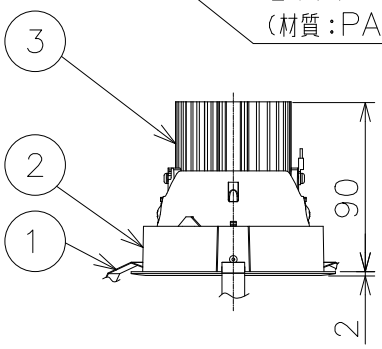


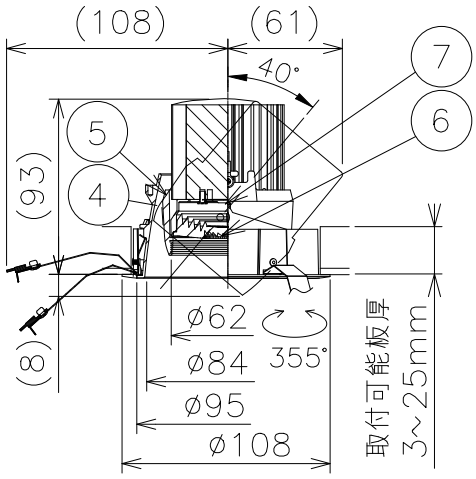


## 使用上のご注意

1、本体1台につき適合電源ユニット（別売）が1台必要です。
組み合わせてご使用ください。（適合電源の仕様図を参照してください。）
2、LEDにはバラツキがあるため、同一品番の器具でも発光色、明るさが異なる場合があります。予めご了承ください。
3、照射面距離が近い場合や照射面によって、光のムラがある場合があります。予めご了承ください。
4、コネクターは、確実に接続してください。（点灯中の抜き差しは禁止です。）

## ⚠ 安全に関するご注意

1、一般屋内用器具です。屋外や水気・湿気のある場所、腐食性ガスの発生する場所、振動のある場所では使用できません。LEDの光学性能に影響を与える恐れや劣化・不点灯および故障や絶縁不良による火災・感電・落下の原因となります。
2、天井埋込専用器具です。
傾斜天井・やわらかい天井には取り付けないでください。落下の原因になります。
3、断熱材、防音材を被せて使用しないでください。火災の原因となります。
4、断熱施工天井には使用できません。火災の原因になります。
5、ロックウール、珪酸カルシウム等の天井に取り付ける場合は天井材の破損や、枠と天井面の間に隙間ができる事がありますので、省施工バネと天井面の間に補強材を入れてください。
6、この器具は、5～35℃の温度範囲で使用ください。
高温で使用すると火災の原因となります。
7、口出し線の延長、切断等の改造は行わないでください。
火災・感電の原因になります。
8、点灯時および点灯中はLEDを直視しないでください。目を傷める原因となります。

断熱・防音施工天井でご使用の場合は、下図のように施工してください。

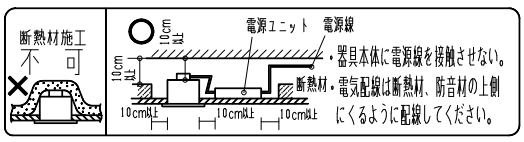


電源ユニットを埋め込み穴より挿入する場合
天井面より下記の寸法に障害物がある場合は取付できません。
RX－360NA/RX－367NA/NB/RX－408NA　80mm
FX－391NA　90mm
位相制御ユニット　FX－426NA/NB　110mm

| ランプ名 | LEDZ ARCHI 1400 | | |
|---|---|---|---|
| 配光 | 中角配光タイプ | | |
| 光源色 | アパレルホワイトタイプ（3000K） | | |
| 演色性 | Ra96 | 近接照射限度 | 0.2m |

埋込穴寸法
100 +1 −1

| 別売適合電源 | | 定格電圧(V) | 周波数(Hz) | 入力電流(mA) | 消費電力(W) | 質量(Kg) |
|---|---|---|---|---|---|---|
| 非調光 100-242V用 | RX－360NA | 100 | 50/60 | 140 | 13.9 | 0.2 |
| | | 200 | | 71 | 13.7 | |
| | | 242 | | 62 | 13.8 | |
| PWM信号制御方式 100-242V用 （調光率5～100%） | RX－367NA RX－367NB | 100 | 50/60 | 141 | 14.0 | 0.3 |
| | | 200 | | 74 | 14.0 | |
| | | 242 | | 64 | 14.1 | |
| （接続台数） | X－239WB（100V）50台 RX－382W(100V)20台<br>X－240WB（200V） 50台/（242V） 50台<br>FX－441WB/BB(PWM信号ユニット・50台)<br>※（ ）内台数は、信号供給のみの接続台数です。調光信号出力線（総配線長100m以内）<br>●GRAFIK Eye QSシステムの詳細はカタログを参照してください。 | | | | | |
| 位相制御 2線式 ・100V専用 （調光率1～100%） | RX－408NA | 100 | 50/60 | 267 | 14.3 | 0.3 |
| | RX－116WC(1～9台) RX－411W(2～23台)金属製スイッチボックス単体取付時<br>FX－426NA/NB位相制御ユニット（1～9台）詳しくは調光器の仕様図参照 | | | | | |
| Smart LEDZ System 無線制御方式 100～242V用 調光率5～100% | FX－391NA | 100 | 50/60 | 147 | 14.6 | 0.3 |
| | | 200 | | 76 | 14.6 | |
| | | 242 | | 67 | 14.8 | |
| | ・Smart LEDZ System(無線制御システム)適合：調光電源<br>当社指定の適合システム機器をカタログ確認のうえ使用ください。<br>・その他の照明制御システム(旧SmartLEDZを含む)ではご使用できません。<br>・詳細は当社無線制御システム及び適合電源の仕様図、取扱説明書を確認ください。 | | | | | |

| 器具本体質量 | 約0.5Kg |
|---|---|

別売電源ユニット質量は別表参照

・光束維持時間40000時間

| 枠:白・日塗工 N－93・マンセル:N9.3(近似値) | | | | |
|---|---|---|---|---|
| 7 | LEDモジュール | | 1 | (LEDモジュール交換不可) |
| 6 | レンズ | PMMA | 1 | 透明 |
| 5 | フード | アルミダイキャスト | 1 | 外：白艶消/内：黒艶消 |
| 4 | コーン | アルミダイキャスト | 1 | 白艶消 |
| 3 | ヒートシンク | アルミ | 1 | 脱脂 |
| 2 | 枠 | アルミダイキャスト | 1 | 白艶消 |
| 1 | 取付バネ | ステンレス・t0.3 | 3 | |
| 部番 | 部品名 | 材質・素材厚 | 数量 | 備考 |

| 縮尺 | 1/4 | タイプ | LEDZ ARCHI 1400 | 型番 | ERD6713WB |
|---|---|---|---|---|---|
| | | 品名 | ユニバーサルダウンライト | | |

| 2025/09/08 | 承認 | 三沢 | 作成 | 藤田 | 仕様図／ISO A4 第三角法（mm） | ERD6713WB－K | 株式会社 遠藤照明 |
|---|---|---|---|---|---|---|---|