ENDO LEDZ

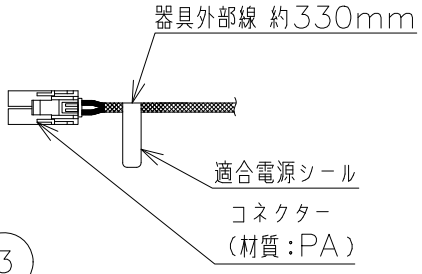

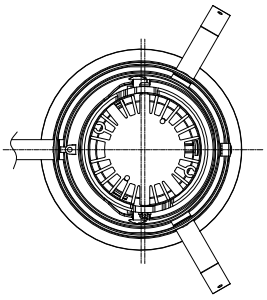

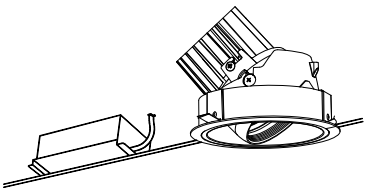

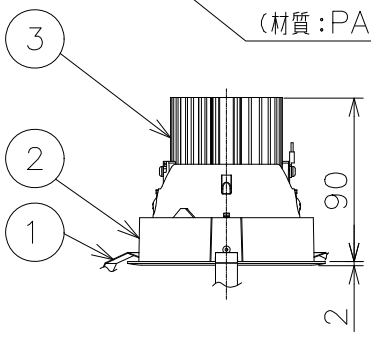

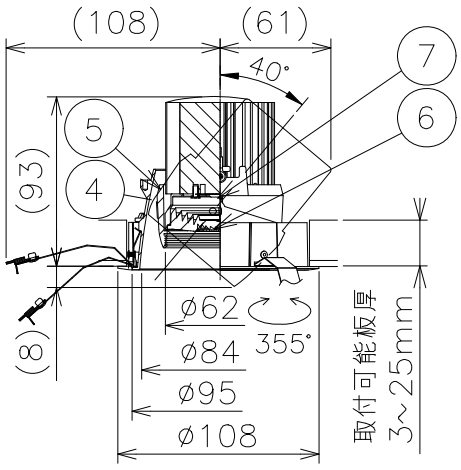

使用上のご注意

1、本体1台につき適合電源ユニット（別売）が1台必要です。
組み合わせてご使用ください。（適合電源の仕様図を参照してください。）
2、LEDにはバラツキがあるため、同一品番の器具でも発光色、明るさが異なる場合があります。予めご了承ください。
3、照射面距離が近い場合や照射面によって、光のムラがある場合があります。予めご了承ください。
4、コネクターは、確実に接続してください。（点灯中の抜き差しは禁止です。）

⚠ 安全に関するご注意

1、一般屋内用器具です。屋外や水気・湿気のある場所、腐食性ガスの発生する場所、振動のある場所では使用できません。LEDの光学性能に影響を与える恐れや劣化・不点灯および故障や絶縁不良による火災・感電・落下の原因となります。
2、天井埋込専用器具です。
傾斜天井・やわらかい天井には取り付けないでください。落下の原因になります。
3、断熱材、防音材を被せて使用しないでください。火災の原因となります。
4、断熱施工天井には使用できません。火災の原因になります。
5、ロックウール、珪酸カルシウム等の天井に取り付ける場合は天井材の破損や、枠と天井面の間に隙間ができる事がありますので、省施工バネと天井面の間に補強材を入れてください。
6、この器具は、5～35℃の温度範囲で使用ください。
高温で使用すると火災の原因となります。
7、口出し線の延長、切断等の改造は行わないでください。
火災・感電の原因になります。
8、点灯時および点灯中はLEDを直視しないでください。目を傷める原因となります。

断熱・防音施工天井でご使用の場合は、下図のように施工してください。

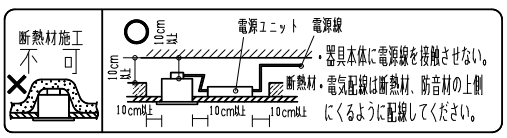

電源ユニットを埋め込み穴より挿入する場合
天井面より下記の寸法に障害物がある場合は取付できません。
RX－359NB/RX－366NA　130mm
FX－390NA/NB　120mm
RX－407NA　80mm
FIT無線位相制御ユニット　FX－426NA/NB　110mm

ランプ名	LEDZ ARCHI 2000		
配光	中角配光タイプ		
光源色	アパレルホワイトタイプ（3000K）		
演色性	Ra96	近接照射限度	0.2m

埋込穴寸法
100 +1 −1

別売適合電源		定格電圧(V)	周波数(Hz)	入力電流(mA)	消費電力(W)	質量(Kg)
非調光 100－242V用	RX－359NB	100	50/60	205	20.2	0.3
		200		105	20.3	
		242		90	20.7	
PWM信号制御方式 100－242V用 （調光率5～100%）	RX－366NA	100	50/60	206	20.1	0.3
		200		109	19.7	
		242		93	19.8	
	X－239WB（100V）50台 RX－382W(100V)20台 X－240WB（200V）50台/（242V）50台 FX－441WA/WB(PWM信号ユニット・50台) ※（）内台数は、信号供給のみの接続台数です。調光信号出力線（総配線長100m以内） ●GRAFIK Eye QSシステムの詳細はカタログを参照してください。					
位相制御　2線式 100V専用 （調光率1～100%）	RX－407NA	100	50/60	388	19.8	0.4
	RX－116WC(1～6台)　RX－411W(2～16台)金属製スイッチボックス単体取付時 FX－426NA/NB　位相制御ユニット（1～6台）					
Smart LEDZ System 無線制御方式 100～242V用 調光率5～100%	FX－390NA	100	50/60	206	20.5	0.4
	FX－390NB	200		106	20.7	0.3
		242		91	21.0	
	・Smart LEDZ System(無線制御システム)適合：調光電源 当社指定の適合システム機器をカタログ確認のうえ使用ください。 ・その他の照明制御システム(旧SmartLEDZを含む)ではご使用できません。 ・詳細は当社無線制御システム及び適合電源の仕様図、取扱説明書を確認ください。					

器具本体質量	約0.5Kg

別売電源ユニット質量は別表参照

・光束維持時間40,000時間

枠:白・日塗工　N－93・マンセル:N9.3(近似値)				
7	LEDモジュール		1	(LEDモジュール交換不可)
6	レンズユニット	PMMA	1	白/透明
5	フード	アルミダイキャスト	1	外：白艶消/内：黒艶消
4	コーン	アルミダイキャスト	1	白艶消
3	ヒートシンク	アルミ	1	脱脂
2	枠	アルミダイキャスト	1	白艶消
1	取付バネ	ステンレス・t0.3	3	
部番	部品名	材質・素材厚	数量	備考

縮尺	1/4	タイプ	LEDZ ARCHI 2000	型番	ERD6693WB
		品名	ユニバーサルダウンライト		

2026/04/18　承認 三沢　作成 藤田　仕様図/ISO A4 第三角法(mm)

ERD6693WB－K

株式会社 遠藤照明