ENDO LEDZ

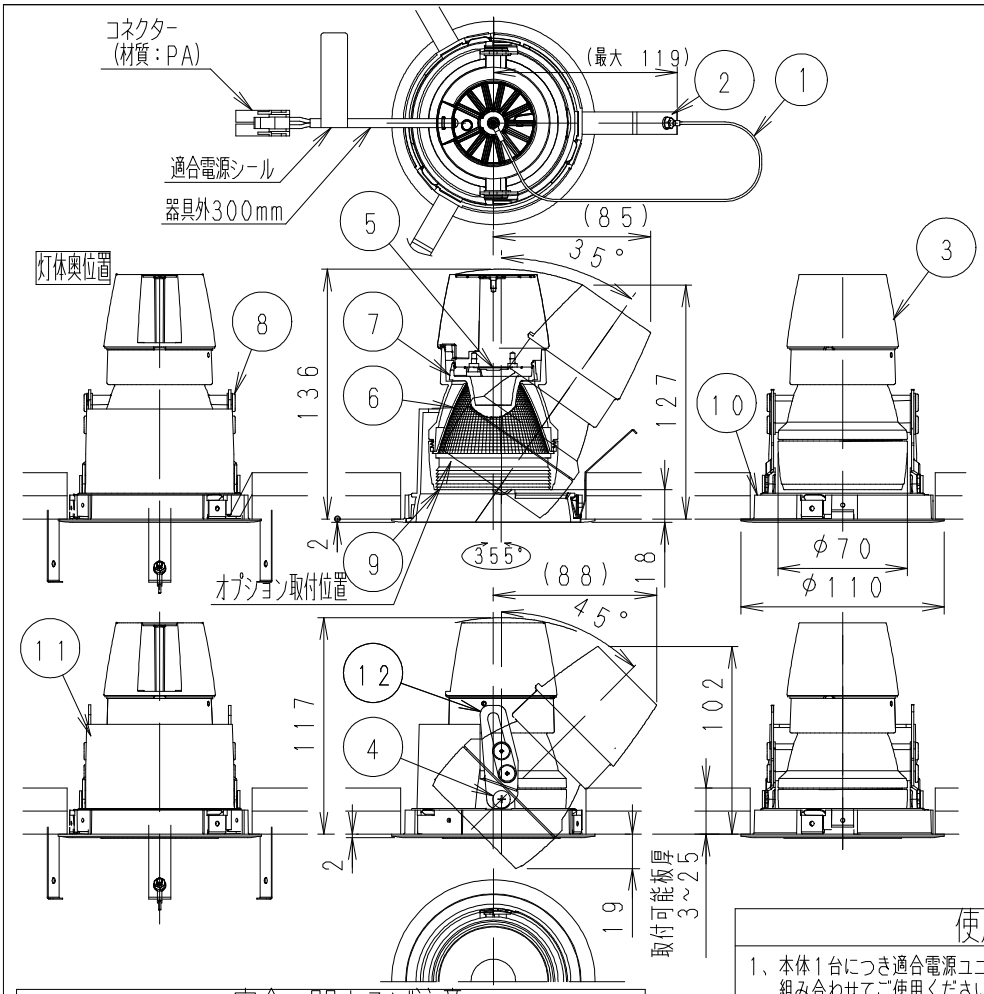

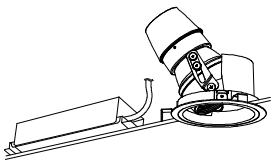

【オプション】

ディフュージョンレンズ	RB-617F
スプレッドレンズ	RB-621F
ハニカムルーバ	RB-619B
ロングフード(白)	RB-623W
共通反射板(狭角)	RB-632S
共通反射板(中角)	RB-633S

※取付方法は取扱説明書を参照下さい。
※レンズ、ルーバの併用はできません。
※レンズ、ルーバはロングフードと併用可能です。

埋込穴寸法

100^{+1}_{-1}

ランプ名	LEDZ DUAL S D140		
配光	狭角配光タイプ		
光源色	AW〈3000K〉		
演色性	Ra93	近接照射距離	0.3m
光束維持時間40000時間 (JIS C8155：2010に準拠) 光速維持率70%以下			

使用上のご注意

1、本体1台につき適合電源ユニット（別売）が1台必要です。
組み合わせてご使用ください。（適合電源の仕様図を参照してください。）
2、LEDにはバラツキがあるため、同一品番の器具でも発光色、明るさが異なる場合があります。予めご了承ください。
3、照射面距離が近い場合や照射面によって、光のムラが気になる場合があります。予めご了承ください。
4、コネクターは、確実に接続してください。（点灯中の抜き差しは禁止です。）

⚠ 安全に関するご注意

1、一般屋内用器具です。 屋外や水気・湿気のある場所、腐食性ガスの発生する場所、振動のある場所では使用できません。 LEDの光学性能に影響を与える恐れや劣化・不点灯および故障や絶縁不良による火災・感電・落下の原因となります。
2、天井埋込専用器具です。
傾斜天井・やわらかい天井には取り付けないでください。落下の原因になります。
3、断熱材、防音材を被せて使用しないでください。火災の原因となります。
4、断熱施工天井には使用できません。火災の原因になります。
5、ロックウール、珪酸カルシウム等の天井に取り付ける場合は天井材の破損や、枠と天井面の間に隙間ができる事がありますので、取付バネと天井面の間に補強材を入れてください。
6、この器具は、5～35℃の温度範囲で使用ください。
高温で使用すると火災の原因となります。
7、口出し線の延長、切断等の改造は行わないでください。
火災・感電の原因になります。
8、点灯時および点灯中はLEDを直視しないでください。目を傷める原因となります。

断熱・防音施工天井でご使用の場合は、下図のように施工してください。

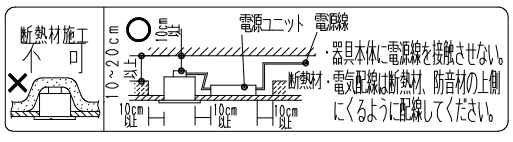

D140TYPE 別売電源		定格電圧(V)	周波数(Hz)	入力電流(mA)	消費電力(W)	質量(Kg)
非調光 100～242V用	RX-359NB	100	50/60	213	21.0	0.3
		200		109	21.1	
		242		94	21.5	
PWM信号制御方式 100～242V用	RX-366NA	100	50/60	213	20.8	0.3
		200		112	20.4	
		242		96	20.5	
（接続台数）	X-239WB(100V) 50台(50台) RX-382W(100V)20台(20台) X-240WB(200V) 50台(50台)／(242V) 50台(50台) FX-441WA／BA (PWM信号ユニット・50台) ※( )内台数は、信号供給のみの接続台数です。調光信号出力線(結線線長100m以内) ●GRAFIK Eye QSシステムの詳細はカタログを参照してください。					
位相制御 2線式・100V専用 (調光率1～100%)	RX-407NA	100	50/60	381	21.7	0.4
	RX-116WC(1～5台) RX-411W(2～16台)金属製スイッチボックス単体取付時 FX-426N 位相制御ユニット (1～5台) 詳しくは調光器の仕様図参照					
Smart LEDZ Fit (無線調光) 100～242V用 (調光率5～100%)	FX-390NA FX-390NB	100	50/60	214	21.3	0.4 0.3
		200		109	21.4	
		242		94	21.7	
	・Smart LEDZ System(無線制御システム)適合：調光電源 当社指定の適合システム機器をカタログ確認のうえ使用ください。 ・その他の照明制御システム(旧SmartLEDZを含む)ではご使用できません。 ・詳細は当社無線制御システム及び適合電源の仕様図、取扱説明書を確認ください。					

白：日塗工 N-93・マンセル N9.3 (近似値)				
12	アーム	亜鉛鋼板 t1.2	2	
11	コーン	アルミダイカスト	1	白艶消
10	枠	アルミダイカスト	1	白艶消
9	フード	アルミダイカスト	1	白艶消(内側：黒艶消)
8	フード固定ネジ	鋼・M4	4	三価クロム
7	レンズ	PC	1	透明
6	反射板	アルミ(1090・t1.2)	1	電解研磨（鏡面）
5	LEDモジュール		1	(メンテナンス可)
4	アーム固定ネジ	鋼・M4	2	三価クロム
3	ヒートシンク	アルミダイカスト	1	黒艶消
2	取付バネ	ステンレス・t0.4	3	
1	落下防止ワイヤー	ステンレス・φ1	1	
部番	部品名	材質・素材厚	数量	備考

器具本体質量：約0.5Kg
別売電源ユニット質量は別表参照

縮尺	1/4	タイプ	LEDZ DUAL S D140	型番	ERD6409WA
		品名	ユニバーサルダウンライト		

2026/04/18	承認	三沢	作成	坂本	仕様図／ISO A4 第三角法（mm）

ERD6409WA－ K 株式会社 遠藤照明