ENDO LEDZ

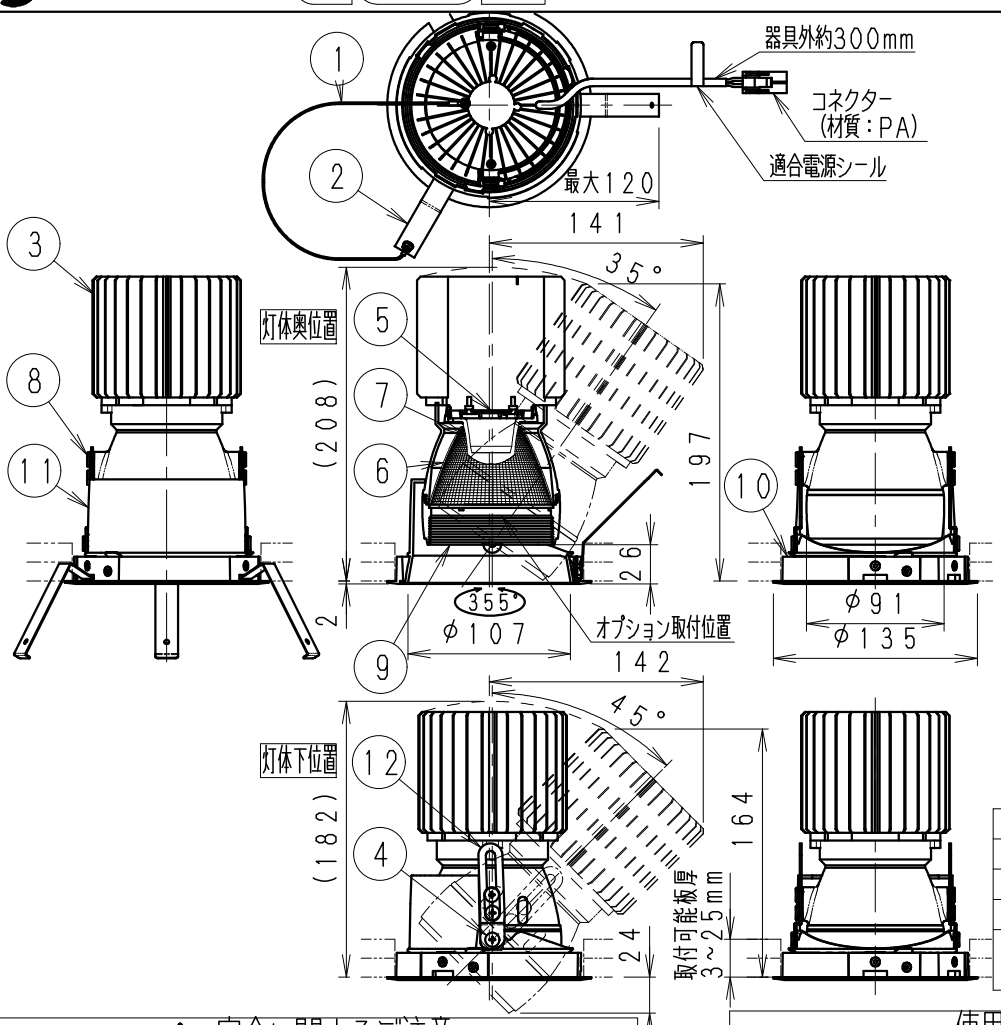

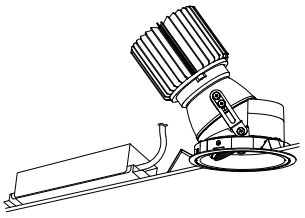

【オプション】

ディフュージョンレンズ	RB-616F
スプレッドレンズ	RB-620F
ハニカムルーバ	RB-618B
ロングフード(白)	RB-622W
共通反射板(狭角)	RB-628S
共通反射板(中角)	RB-629S

※取付方法は取扱説明書を参照下さい。
※レンズ、ルーバの併用はできません。
※レンズ、ルーバはロングフードと併用可能です。

埋込穴寸法

125^{+1}_{-1}

ランプ名	LEDZ DUAL M D400		
配　光	中角配光タイプ		
光源色	アパレルホワイトタイプ(4200K)		
演色性	Ra96	近接照射距離	0.5m

LED光源寿命40000時間
(JIS C8155:2010に準拠) 光速維持率70%以下

⚠ 安全に関するご注意

1、一般屋内用器具です。　屋外や水気・湿気のある場所、腐食性ガスの発生する場所、振動のある場所では使用できません。　LEDの光学性能に影響を与える恐れや劣化・不点灯および故障や絶縁不良による火災・感電・落下の原因となります。
2、天井埋込専用器具です。
傾斜天井・やわらかい天井には取り付けないでください。落下の原因になります。
3、断熱材、防音材を被せて使用しないでください。火災の原因となります。
4、断熱施工天井には使用できません。火災の原因になります。
5、ロックウール、珪酸カルシウム等の天井に取り付ける場合は天井材の破損や、枠と天井面の間に隙間ができる事がありますので、取付バネと天井面の間に補強材を入れてください。
6、この器具は、5～35℃の温度範囲で使用ください。
高温で使用すると火災の原因となります。
7、口出し線の延長、切断等の改造は行わないでください。
火災・感電の原因になります。
8、点灯時および点灯中はLEDを直視しないでください。目を傷める原因となります。

断熱・防音施工天井でご使用の場合は、下図のように施工してください。

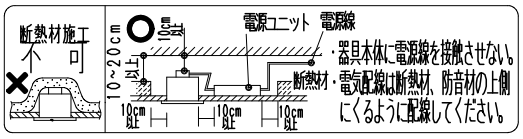

使用上のご注意

1、本体1台につき適合電源ユニット(別売)が1台必要です。
組み合わせてご使用ください。(適合電源の仕様図を参照してください。)
2、LEDにはバラツキがあるため、同一品番の器具でも発光色、明るさが異なる場合があります。予めご了承ください。
3、照射面距離が近い場合や照射面によって、光のムラが気になる場合があります。予めご了承ください。
4、コネクターは、確実に接続してください。(点灯中の抜き差しは禁止です。)

D400TYPE	別売電源	定格電圧(V)	周波数(Hz)	入力電流(mA)	消費電力(W)	質量(Kg)
非調光 100~242V用	RX-398N	100	50/60	573	57.2	0.7
		200		291	56.7	
		242		248	57.2	
PWM信号制御方式 100~242V用 (調光率5～100%)	RX-397N	100	50/60	589	58.4	0.7
		200		297	57.7	
		242		252	57.9	
ライトコントローラ (PWM信号制御方式) 最大接続台数	X-239WB(100V) 18台(50台) RX-382W(100V) 18台(20台) X-240WB(200V) 30台(50台)/(242V) 25台(50台) FX-441W/B(PWM信号ユニット・50台) ※( )内台数は、信号供給のみの接続台数です。調光信号出力線(結線配線長100m以内) ●GRAFIK Eye QSシステムの詳細はカタログを参照してください。					
Smart LEDZ Fit(無線調光) 100~242V用 (調光率5～100%)	FX-396N	100	50/60	582	57.8	0.7
		200		294	57.2	
		242		251	57.6	
・Smart LEDZ Fitシステム又は Smart LEDZ Fit Plusシステムの専用機器です。適合機器の詳細はカタログを参照ください。その他調光システム(旧Smart LEDZシステム含む)では、使用できません。 ・通信距離　見通し半径25m以内　※設置環境により25m以内でも通信できない場合がありますので施工前に確認してください。						
スマートレッズ 無線信号制御方式 100~242V用 (調光率5～100%)	RX-396N	100	50/60	582	57.8	0.7
		200		294	57.2	
		242		251	57.6	
・Smart LEDZシステムの専用機器です。　適合機器の詳細はPRO2カタログを参照ください。(Smart LEDZ Fit・Fit Plusシステム)では、使用できません。 ・通信距離　半径35m以内　※設置環境により35m以内でも通信できない場合がありますので施工前に確認してください。						

仕様終了予定品

器具本体質量：約1.0Kg　別売電源ユニット質量は別表参照

白：日塗工 N-93・マンセル N9.3(近似値)

部番	部品名	材質・素材厚	数量	備考
12	アーム	鋼板 t1.2	2	
11	コーン	アルミダイカスト	1	白艶消
10	枠	アルミダイカスト	1	白艶消
9	フード	アルミダイカスト	1	白艶消(内側:黒艶消)
8	フード固定ネジ	鋼・M4	4	三価クロム
7	レンズ	PC	1	透明
6	反射板	アルミ(1090・t1.2)	1	電解研磨(鏡面)
5	LEDモジュール		1	(メンテナンス可)
4	アーム固定ネジ	鋼・M4	2	三価クロム
3	ヒートシンク	アルミ	1	黒
2	取付バネ	ステンレス・t0.5	3	
1	落下防止ワイヤー	ステンレス・φ1	1	

縮尺	1/5	タイプ	LEDZ DUAL M D400	型番	ERD5911W
		品名	ユニバーサルダウンライト		

2019/03/15	承認	三沢	作成	坂本	仕様図/ISO A4 第三角法(mm)	ERD5911W- K	株式会社 遠藤照明