ENDO LEDZ

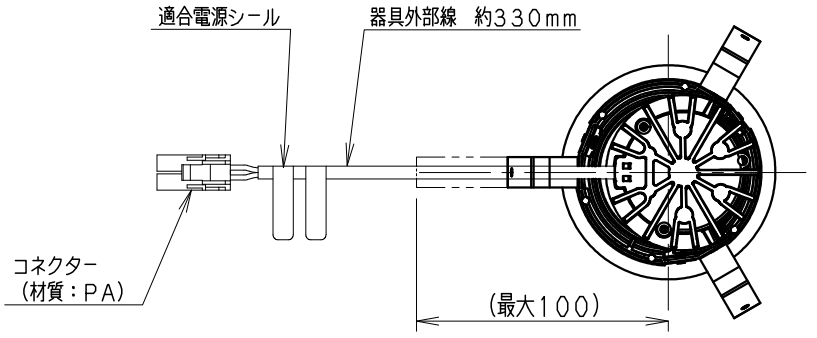

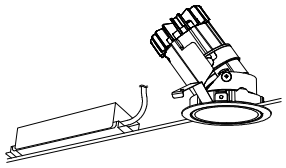

オプション　取付方法は、取扱説明書を参照ください。

下記1個のみ取付できます。
- ・ディフュージョンレンズ（RB-575C）
- ・スプレッドレンズ（RB-579C）
- ・ハニカムルーバ（RB-583B）
- ・フレアカットルーバ（狭角配光用）（RB-588B）

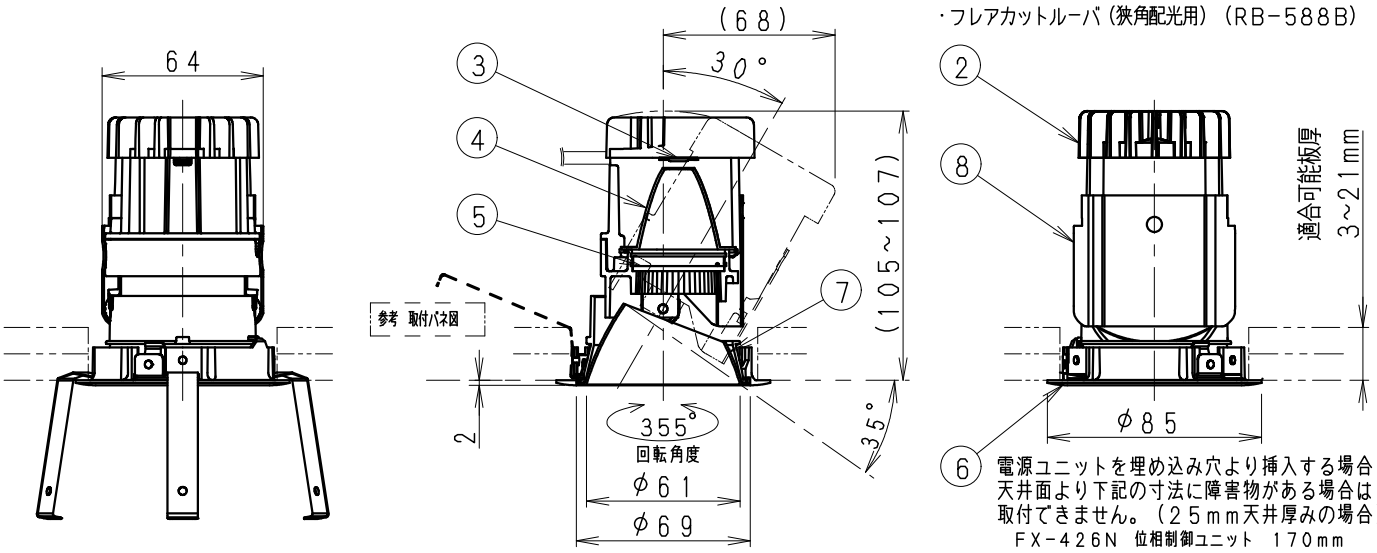

⑥ 電源ユニットを埋め込み穴より挿入する場合天井面より下記の寸法に障害物がある場合は取付できません。（25mm天井厚みの場合）
FX-426N　位相制御ユニット　170mm

埋込穴寸法

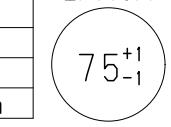

ランプ名	LEDZ　グレアレス　900/600		
配　光	広角配光タイプ		
光源色	電球色タイプ（3000K）		
演色性	Ra83	近接照射限度	0.1m

使用上のご注意

1、本体1台につき適合電源ユニット（別売）が1台必要です。
　組み合わせてご使用ください。（適合電源の仕様図を参照してください。）
2、LEDにはバラツキがあるため、同一品番の器具でも発光色、明るさが異なる場合があります。予めご了承ください。
3、照射面距離が近い場合や照射面によって、光のムラが気になる場合があります。予めご了承ください。
4、コネクターは、確実に接続してください。（点灯中の抜き差しは禁止です。）

⚠ 安全に関するご注意

1、一般屋内用器具です。　屋外や水気・湿気のある場所、腐食性ガスの発生する場所、振動のある場所では使用できません。　LEDの光学性能に影響を与える恐れや劣化・不点灯および故障や絶縁不良による火災・感電・落下の原因となります。
2、天井埋込専用器具です。
　傾斜天井・やわらかい天井には取り付けないでください。落下の原因になります。
3、断熱材、防音材を被せて使用しないでください。火災の原因となります。
4、断熱施工天井には使用できません。火災の原因になります。
5、ロックウール、珪酸カルシウム等の天井に取り付ける場合は天井材の破損や、枠と天井面の間に隙間ができる事がありますので、取付バネと天井面の間に補強材を入れてください。
6、この器具は、5～35℃の温度範囲で使用ください。
　高温で使用すると火災の原因となります。
7、口出し線の延長、切断等の改造は行わないでください。
　火災・感電の原因になります。
8、点灯時および点灯中はLEDを直視しないでください。目を傷める原因となります。

断熱・防音施工天井でご使用の場合は、下図のように施工してください。

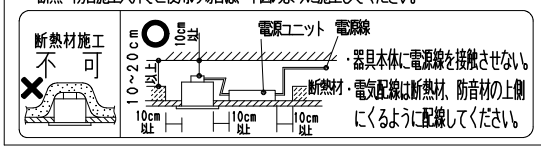

別売電源		定格電圧(V)	周波数(Hz)	入力電流(mA)	消費電力(W)	質量(Kg)
非調光 100~242V用	900TYPE RX-360NA	100	50/60	154	15.3	0.4
		200		79	15.1	
		242		68	15.1	
	600TYPE RX-361NA	100	50/60	113	11.2	0.2
		200		60	11.2	
		242		52	11.2	
PWM信号制御方式 100~242V用（調光率5～100%）	900TYPE RX-367NA	100	50/60	146	14.5	0.5
		200		75	14.4	
		242		66	14.5	
	600TYPE RX-368NA	100	50/60	104	10.3	0.3
		200		56	10.4	
		242		49	10.5	
ライトコントローラ（PWM信号制御方式）最大接続台数	X-239WB(100V)　50台(50台)　RX-382W(100V)20台(20台) X-240WB(200V)　50台(50台)／(242V)　50台(50台) FX-441W/B(PWM信号ユニット・50台) ※（ ）内台数は、信号供給のみの接続台数です。調光信号出力線（総配線長100m以内） ●GRAFIK Eye QSシステムの詳細はカタログを参照してください。					
位相制御　2線式 100V専用（調光率1～100%）（接続台数）詳しくは調光器の仕様図参照	RX-408N	900	100	50/60	274	14.8	0.4
	RX-116WC(1~9台)　RX-411W(3~23台)金属製スイッチボックス単体取付時 FX-426N　位相制御ユニット　(1~9台)					
	RX-409N	600	100	50/60	196	10.5	0.3
	RX-116WC(1~9台)　RX-411W(4~25台)金属製スイッチボックス単体取付時 FX-426N　位相制御ユニット　(1~9台)					
Smart LEDZ Fit（無線調光）100~242V用（調光率5～100%）	900TYPE FX-391N	100	50/60	152	15.1	0.4
		200		78	15.0	
		242		68	15.2	
	600TYPE FX-392N	100	50/60	107	10.5	0.3
		200		57	10.4	
		242		51	10.6	

・Smart LEDZ Fitシステム又は Smart LEDZ Fit Plusシステムの専用機器です。
適合機器の詳細はカタログを参照ください。その他調光システム（旧Smart LEDZシステムなど）では、使用できません。
・通信距離　見通し半径25m以内　※設置環境により25m以内でも通信できない場合があります。事前に確認してください。

生産終了品

器具本体質量	約0.3Kg	別売電源ユニット質量は別表参照

・LED光源寿命40000時間　（JIS C8155：2010に準拠）

枠：白・日塗工　N-93・マンセル：N9.3（近似値）				
8	スライドカバー	鋼板　t0.8	1	黒　艶　消
7	コーン	コーン・アルミ(1090・t1) コーン本体・アルミダイカスト	1	電解研磨（鏡面仕上） （脱脂・化成）
6	枠	アルミダイカスト	1	白　艶　消
5	前面パネル	PC・t2	1	透明消し
4	反射板	アルミ(1090・t1)	1	電解研磨（鏡面）
3	LEDモジュール		1	(LEDモジュール交換不可)
2	ヒートシンク	アルミダイカスト	1	脱脂・化成
1	取付バネ	ステンレス・t0.3	3	
部番	部品名	材質・素材厚	数量	備考

縮尺	1/3	タイプ	LEDZ　グレアレス　900/600	型番	ERD5443WB
		品名	ユニバーサルダウンライト（鏡面コーン）		

2020/10/16	承認	嶋田	作成	坂本	仕様図／ISO　A4　第三角法（mm）	ERD5443WB-K	株式会社 遠藤照明