2017/12/20

ベースダウンライト／白コーンタイプ

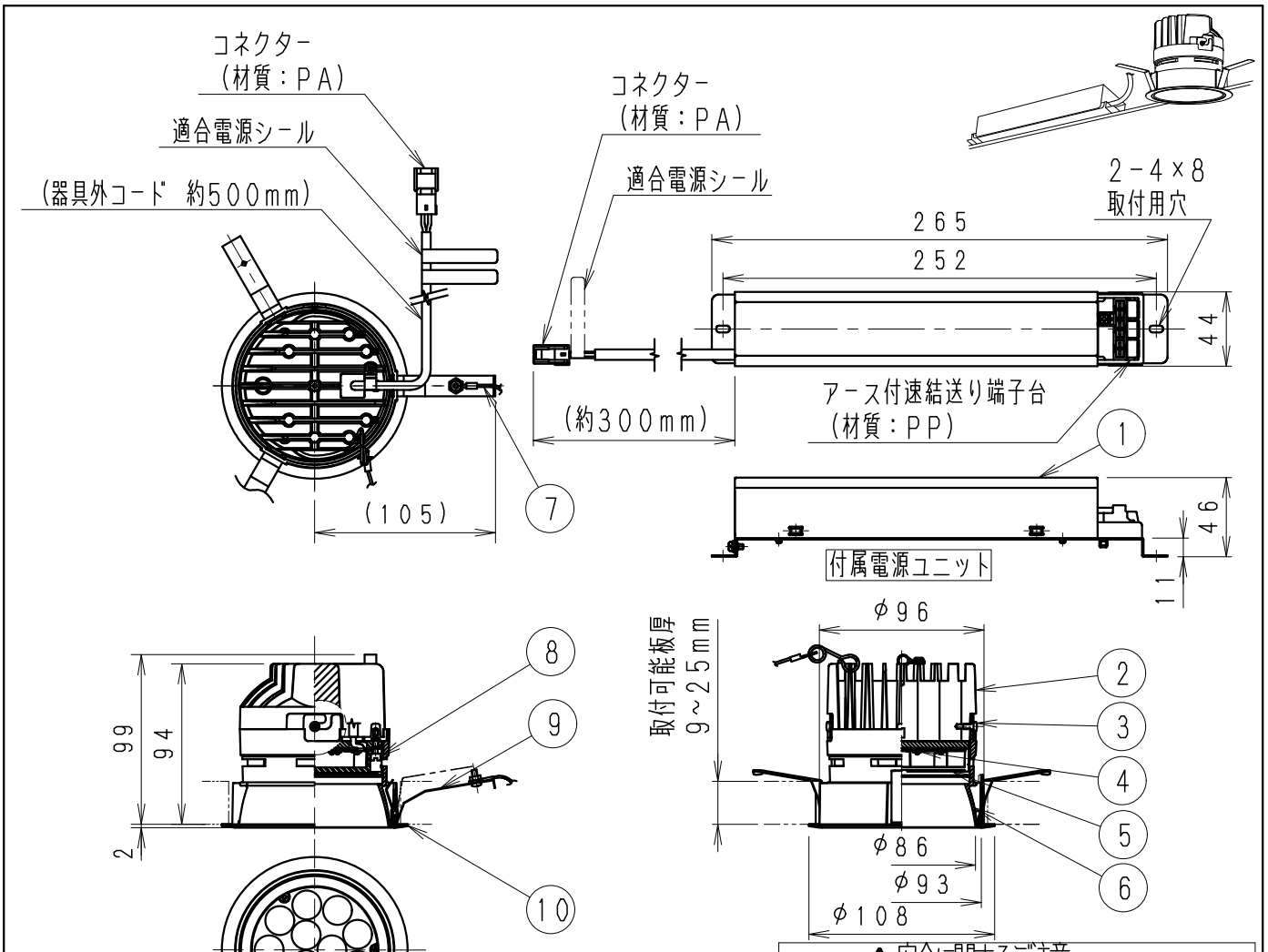

<オプション>
拡散フィルター　ＲＢ－３１８Ｆ

⚠安全に関するご注意

・住宅の断熱施工天井では使用できません。
・天井埋め込み専用器具です。傾斜天井・やわらかい天井には取り付けないでください。
・珪酸カルシウム板の天井に取り付けする場合は、取付バネで天井の取付け面を傷つけないように取付け穴に器具本体を挿入ください。
・取り付ける天井厚さが薄い場合は、取付バネの取付部分に木片などの補強材（鉄板・木片等）を固定してください。
指定以外の取り付けを行うと、天井材の破損、器具の落下の原因になります。
・この器具は、５℃～３５℃の温度範囲でご使用ください。
高温で使用すると火災の原因となります。
・器具の送り容量は１５Ａ以下です。容量を超えると発熱・火災の原因となります。
また照明器具以外の負荷は接続しないでください。
・端子台へ電源線を確実に接続ください。
・コネクターの接続は、確実に接続ください。
・安全のために　点灯時および点灯中はＬＥＤ光源を直視しないでください。

器具の取付け方
断熱材、防音材ご使用の場合は下図のように施工してください。

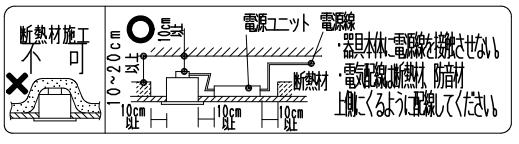

※Ｒ／Ｒｓ－１２モジュールと共用のレンズの為、レンズ中央３個は使用していません。

※ＬＥＤ素子は白熱灯・蛍光灯などの一般光源に比べ　バラツキがあるため発光色、明るさが異なる場合がありますのでご了承ください。

定格電圧（Ｖ）	周波数（Hz）	入力電圧（Ｖ）	入力電流（ｍＡ）	消費電力（Ｗ）
AC100-242	50/60	１００	１７２	１７．２
		２００	８５	１６．７
		２４２	７２	１６．６

埋込穴寸法

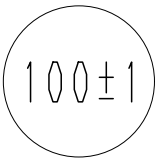

枠・コーン：白　日塗工：Ｎ－９３・マンセル：Ｎ９．３（近似値）

部番	部品名	材質・素材厚	数量	備考
１０	枠	アルミダイキャスト	１	白艶消
９	取付バネ	ステンレス	３	
８	モジュール固定ネジ	鋼・Ｍ３	３	三価クロム
７	落下防止ワイヤー	ステンレス・φ１．２	１	
６	コーン	アルミダイキャスト	１	白艶消
５	ＬＥＤレンズ	アクリル	１	
４	ＬＥＤモジュール		１	RM09S30F-600NHP1
３	ヒートシンク固定ネジ	鋼・Ｍ３	２	三価クロム
２	ヒートシンク	アルミダイキャスト	１	
１	電源ユニット		１	ＲＸ－１３７Ｎ

特記事項　・近接照射限度　０．３ｍ
・電源ユニット付（１００－２４２Ｖ）、別梱包　・調光不可
・電源ユニットを埋込穴より挿入する場合、天井面より１２０ｍｍ以内に障害物がある場合は取付できません。
・ＬＥＤ光源寿命４００００時間（ＪＩＳ　Ｃ８１５５：２０１０に準拠）

型番（超広角配光タイプ）
ＥＲＤ２１５９Ｗ

適合ランプ	Ｒｓ－９　ＬＥＤモジュール 電球色タイプ（３０００Ｋ） Ｒａ８５
球付	

承認	検印	作成
東井	宮崎	片島

生産終了品

Ｗ・数	－	尺度	１／４
器具質量	合計：約１．０Ｋｇ（灯具：約０．６Ｋｇ　電源ユニット：約０．４Ｋｇ）		

ENDO

単位　ｍｍ　　第三角法（ＪＩＳ　Ａ－４）　　ＥＲＤ２１５９Ｗ－Ｋ　　株式会社　遠藤照明