2024/09/10

アウトドアブラケット

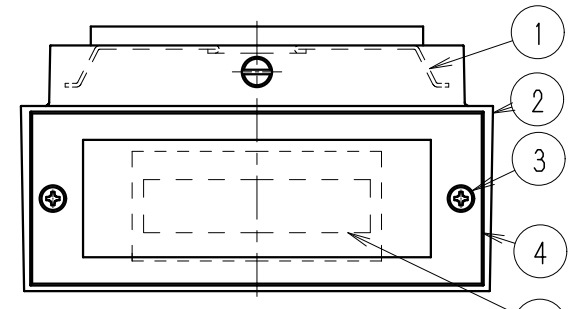

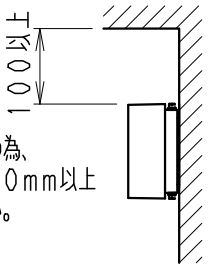

※メンテナンスの為、
天井面より100mm以上
離してください。

□125

コネクター
（材質：PA）

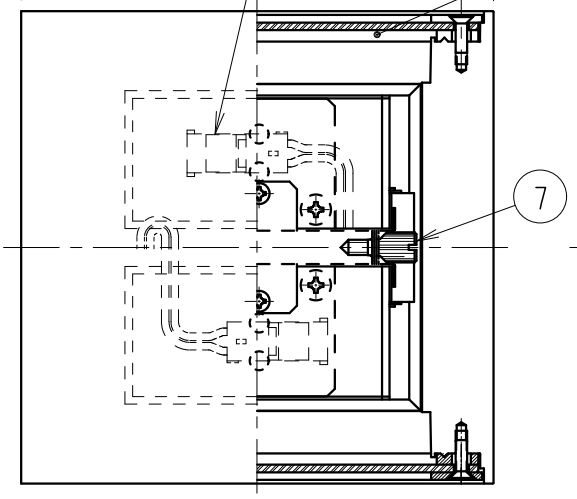

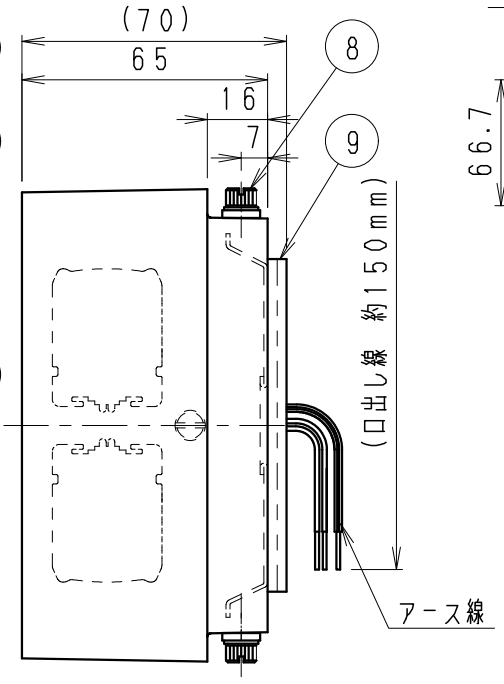

2－7×10取付用穴

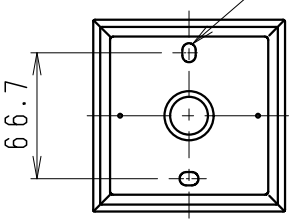

取付穴寸法（S＝1／4）

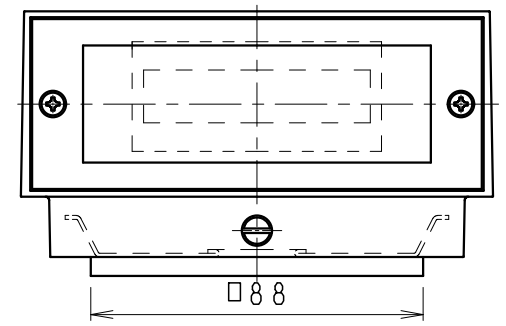

□88

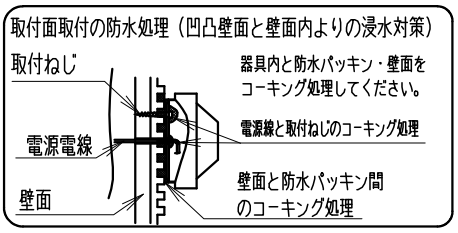

※LED素子は白熱灯・蛍光灯などの一般光源に比べバラツキがあるため
発光色、明るさが異なる場合がありますのでご了承ください。

⚠安全に関するご注意

- この器具は、5℃～35℃の温度範囲でご使用ください。
  高温で使用すると火災の原因となります。
- この器具は屋外用です。浴室やプールなどの湿気の多い場所、湯気が直接当たる場所、粉塵・腐食性ガスが発生する場所、油分の影響を受ける場所では、使用できません。
  誤って使用の場合、器具の落下及び絶縁不良、感電等の原因となります。
- 天井・壁面取付の場合、器具の取付けは凹凸面のない平面に取付てください、取付面の強度が十分にある場所に取付けください。
- 壁面の取付面に凹凸がある場合、器具取付面と防水パッキン周辺をコーキング材などで防水処理してください。
- 壁面内部よりの水の侵入防止の為　電源穴および取付穴なども
  コーキング材で防水処理してください。
- 点灯時および点灯中はLED光源を直視しないでください。

定格電圧（V）	周波数（Hz）	入力電流（mA）	消費電力（W）
AC100	50／60	142	7.2

部番	部品名	材質・素材厚	数量	備考
9	取付パッキン	EPDM（低硫黄）	1	黒
8	カバー取付ネジ	SUS・M4	2	生地
7	灯体固定ネジ	シンチュウ・M4	2	ニッケルメッキ
6	ユニットカバーパッキン	EPDM（低硫黄）	2	黒
5	LEDユニット		2	RA-609LC
4	LEDユニットカバー	SUS／アクリル	2	メタリック仕上（シルバーメタリック）／透明消
3	ユニットカバー取付ネジ	SUS・M3	4	
2	カバー	アルミダイキャスト	1	メタリック仕上（シルバーメタリック）
1	取付板	SUS・t1.0	1	

特記事項
- 調光不可　・電源ユニット内蔵（100V）
- 両側配光タイプ　・上下両方向取付可能
- 防湿防雨形（IP：55）　・絶縁ブッシング（ABS）付
- LED光源寿命40000時間

型番：ERB6043SC

適合ランプ	LEDユニット　ブロック70×2 電球色タイプ（3000K） Ra82
球付	
W・数	－
器具質量	約　1.2　Kg

承認	検印	作成
三沢	上田	山崎

尺度：1／2

ENDO

単位　mm　第三角法（JIS　A-4）　ERB6043SC-K　株式会社　遠藤照明