品番 S-98C

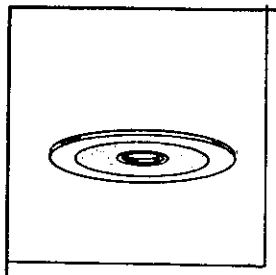

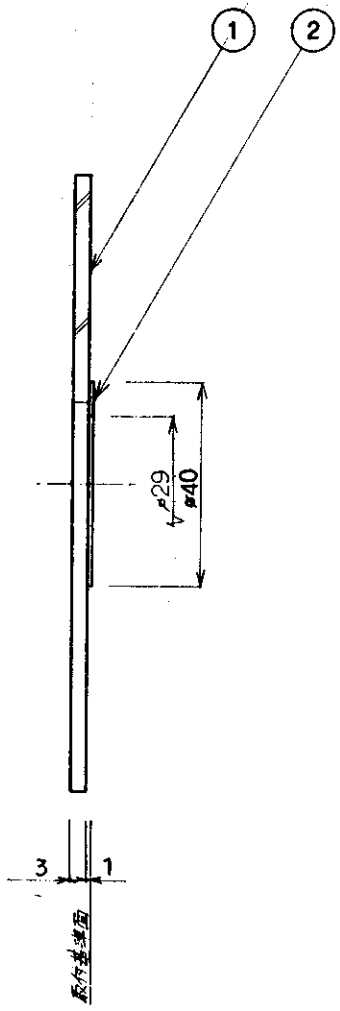

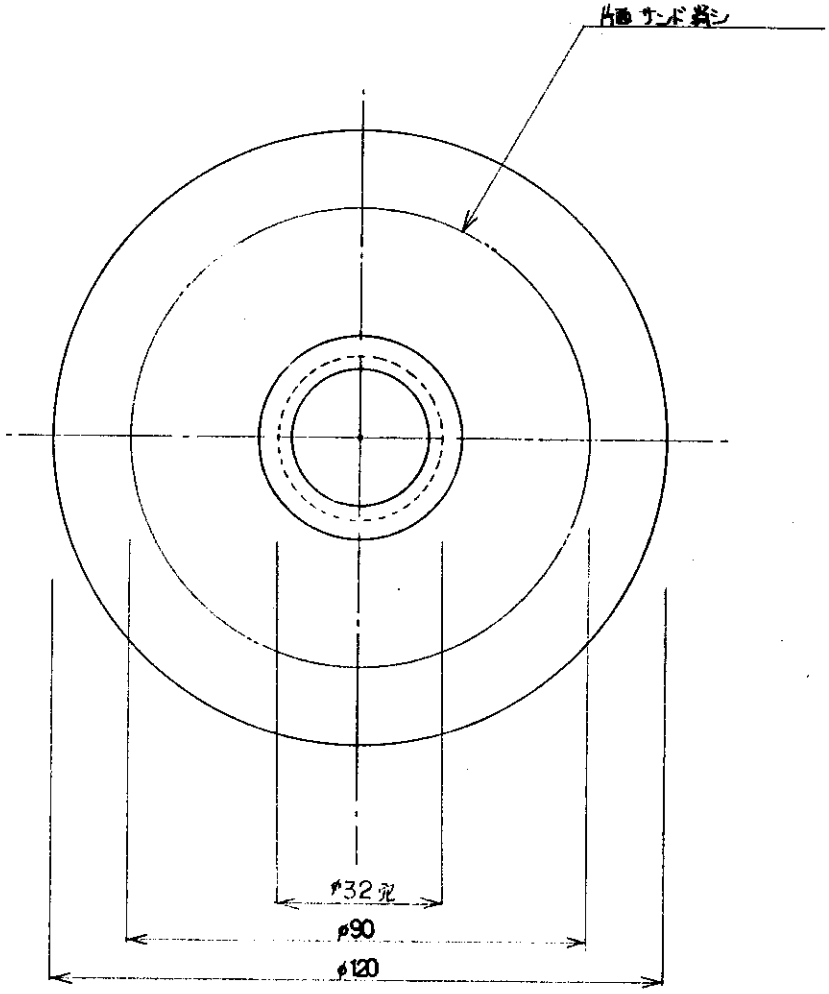

7					2	セード受金具	鋼板	1	グレーメタリック	図面発行日	63年 9月 10日	縮尺	
6					1	セード	ガラス	1	強化入	設計	製図	検印	担当	備考	
5					部品番	品名	材質	数量	摘要		竹本				1/
4					訂正	年 月 日				適合ランプ				器具重量	
3														0.05kg	

Lighting ENDO
株式会社 遠藤照明