サインライト

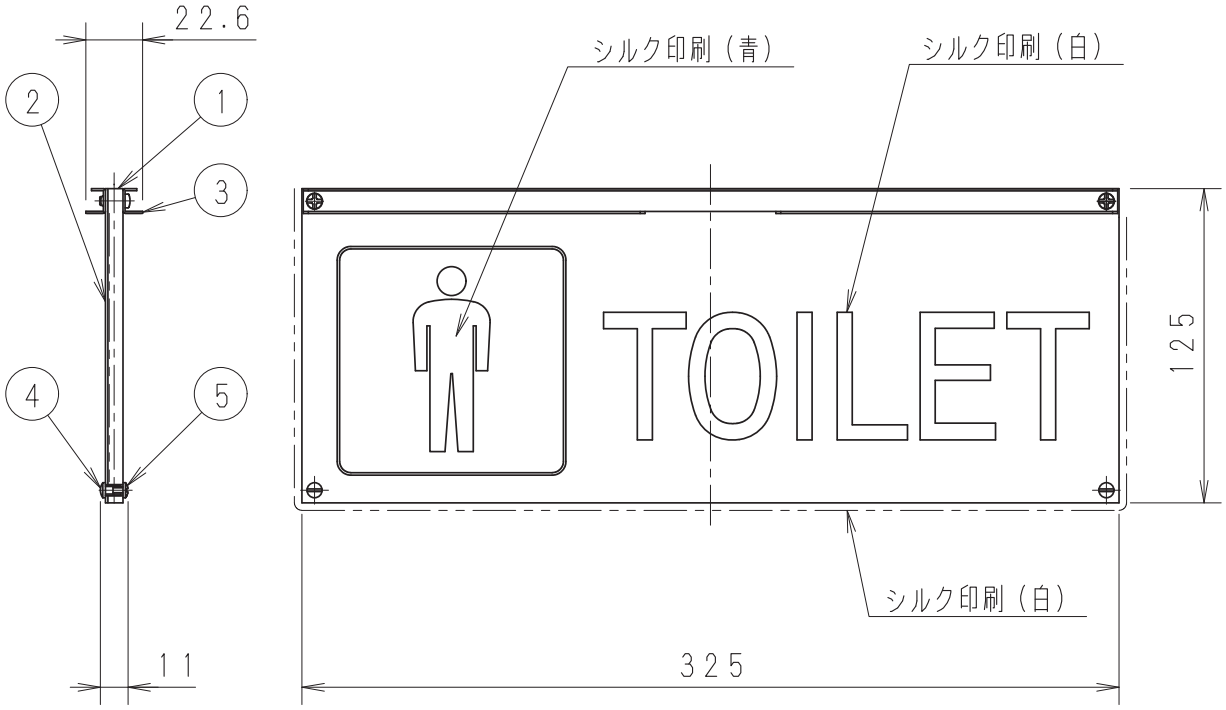

部番	部品名	材質・素材厚	数量	備考
7				
6				
5	取付ビス	シンチュウ・M3	2	クロームメッキ
4	取付ナット	シンチュウ・M3	2	クロームメッキ
3	取付金具	亜鉛鋼板(t0.8)	2	
2	ミラー板	アクリル(t1.0)	1	
1	表示板	アクリル(t6.0)	1	

特記事項
・片面用

型番 RS-911S

承認	検印	作成
斉藤	宮崎	中野

生産終了品

W・数	
器具質量	約 0.4 Kg

尺度 1/3

ENDO

単位 mm　第三角法（JIS A-4）　RS911S-K　株式会社 遠藤照明