ENDO LEDZ

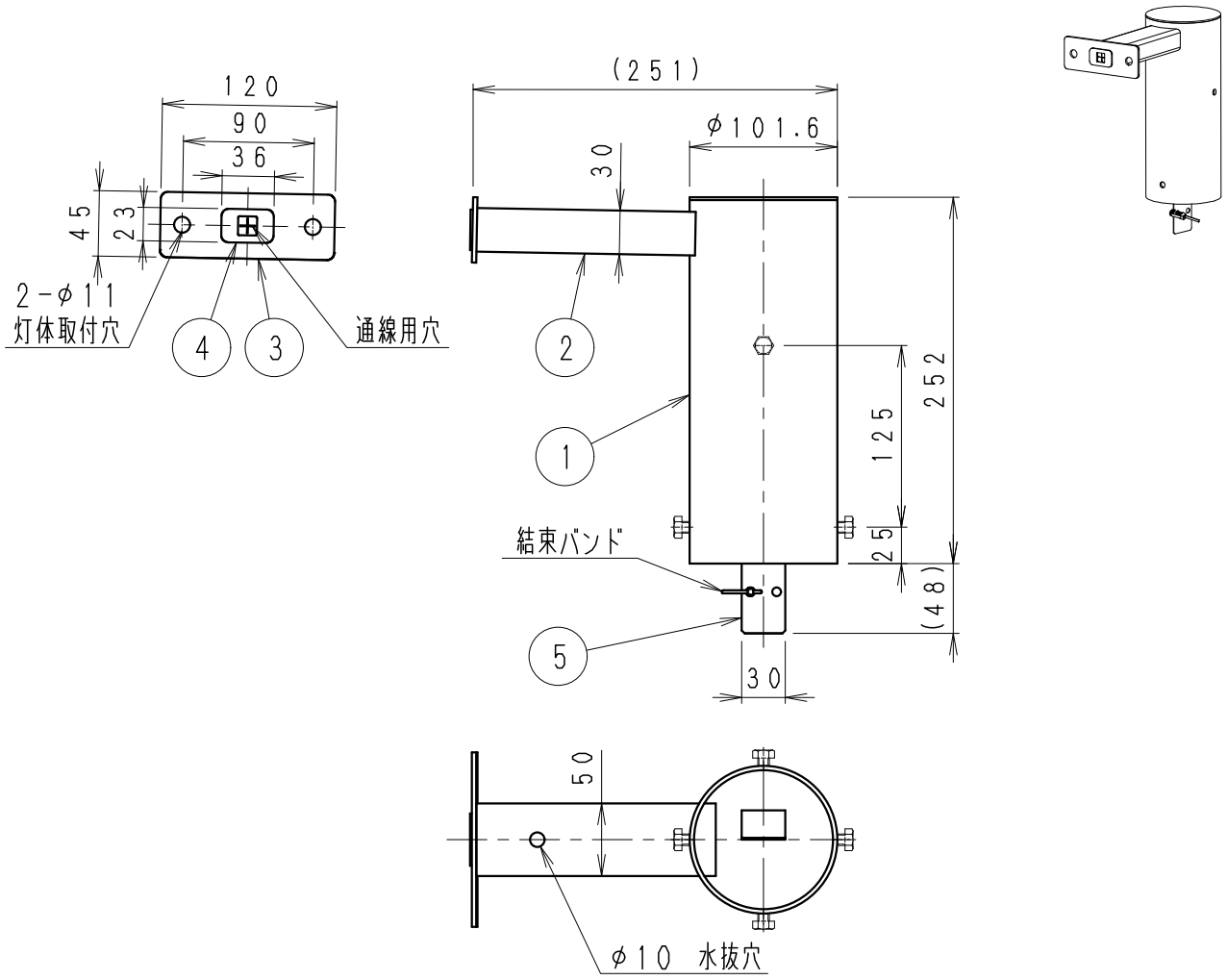

灯体取付状態（1／10）

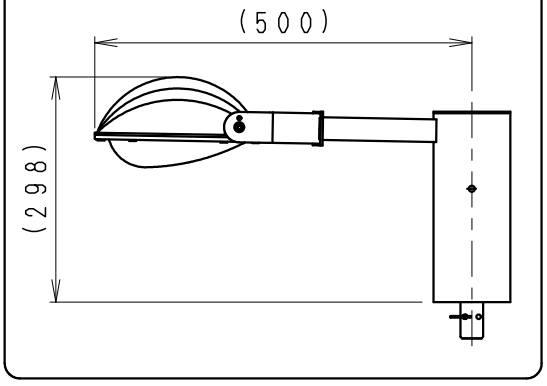

適合ポール
・L160NA
・L199N

ランプ名	-	
配光	-	
光源色	-	
演色性	-	-

-

定格電圧(V)	周波数(Hz)	入力電流(mA)	消費電力(W)
100	-	-	-
200		-	-
242		-	-

特記事項
付属品：
M8ボルト（ステンレス）L12x4本
M10ボルト（ステンレス）L20x2本
M10六角ナット（ステンレス）x2個
平ワッシャ（ステンレス）x2個
スプリングワッシャ（ステンレス）x2個

⚠安全に関するご注意

・ポール取付専用器具です。指定以外の取り付けはしないでください。落下の原因になります。
・この器具は屋外用です。浴室やプールなどの湿気の多い場所、湯気が直接当たる場所、粉塵・腐食性ガスが発生する場所、油分の影響を受ける場所では、使用できません。誤って使用した場合、器具の落下及び絶縁不良、感電等の原因になります。
・特に振動が激しい場所、強い風が当たる場所には使用できません。落下の原因になります。
・適合器具以外の器具と組み合わせて使用しないでください。落下の原因になります。
・適合器具の取扱いについては、付属の取扱説明書及び適合器具の仕様図・取扱説明書をご参照ください。
・海岸より2，000m以内の塩害地域には取り付けないでください。

部番	部品名	材質・素材厚	数量	備考
5	張力止め金具	鋼板・t1.0	1	メタリック仕上げ(シルバー)
4	パッキン	シリコン	1	
3	取付板	鋼板・t3.0	1	メタリック仕上げ(シルバー)
2	アーム	鋼管 □80x50・t3.0	1	メタリック仕上げ(シルバー)
1	ジョインター	鋼管・t3.0	1	メタリック仕上げ(シルバー)

器具本体質量：3.3Kg
灯体質量：2.6Kg

※受圧面積 正面：0.016020m²
側面：0.030175m²

縮尺	1/5	タイプ	オプションアーム（1灯用）	型番	RL-839S
		品名	駐車場灯/ポール灯		

2017/08/23	承認	三沢	作成	池永	仕様図／ISO A4 第三角法（mm）	RL839S- K	株式会社 遠藤照明