2011/06/24

間接照明

H24年グリーン購入法適合品

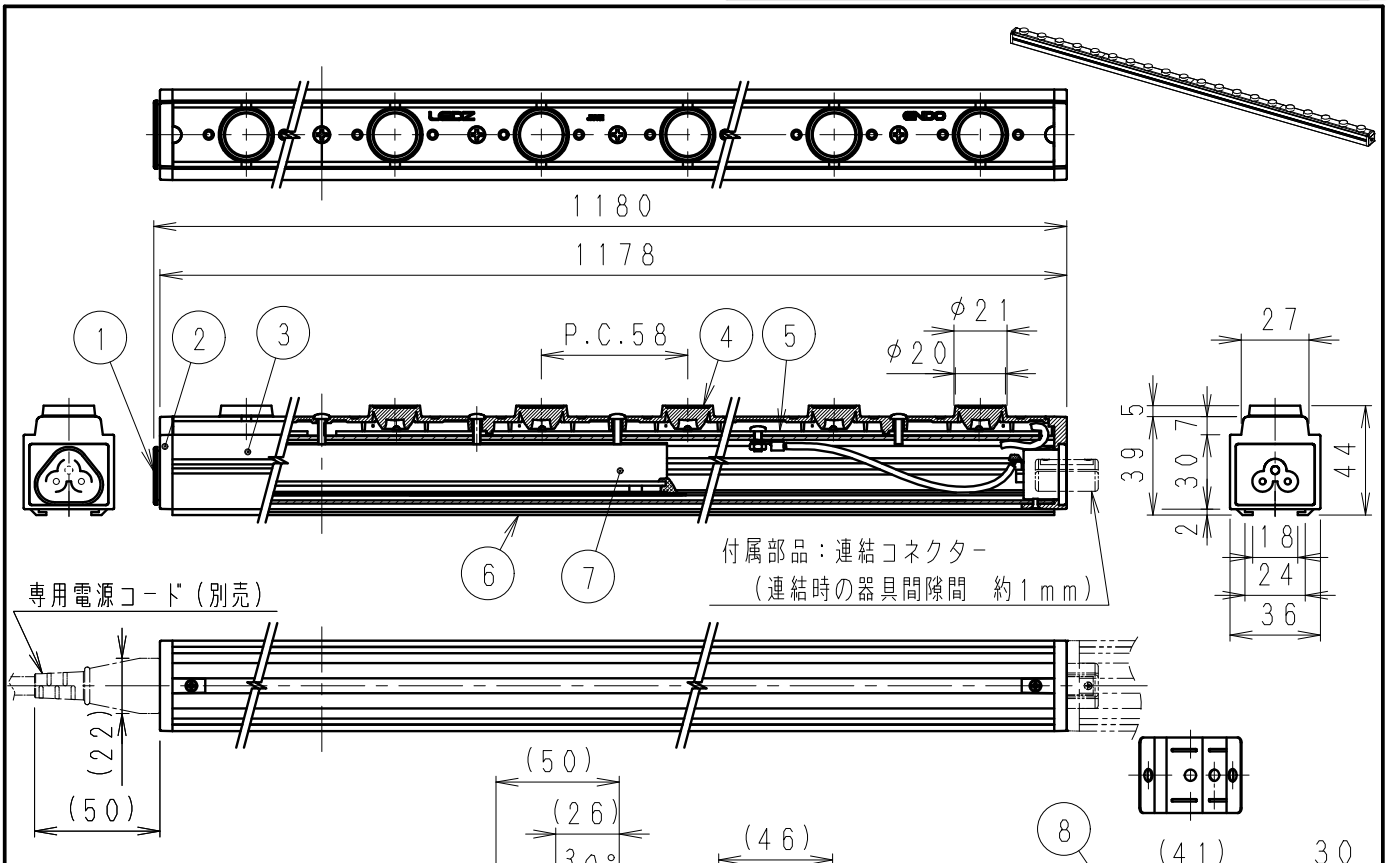

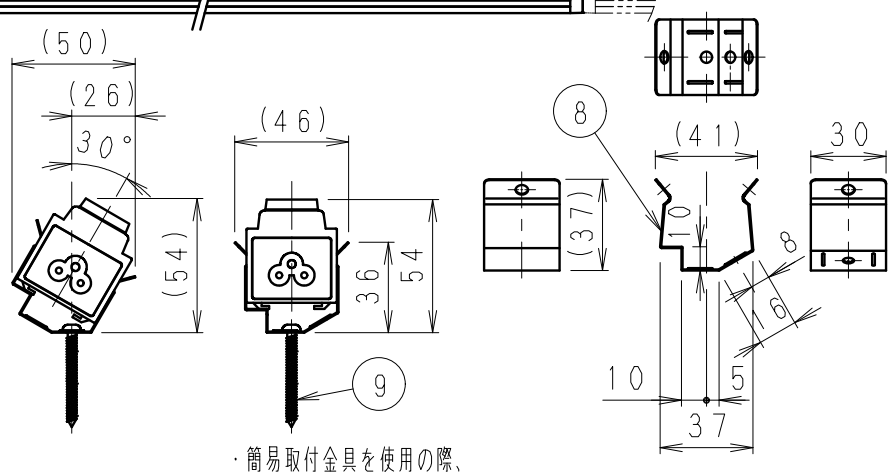

最小施工寸法

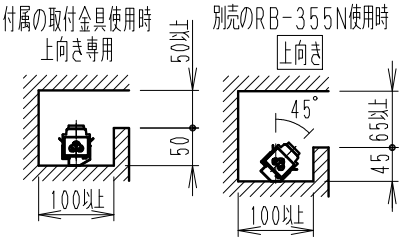

別売のRB-375N
天井取付時
下向き

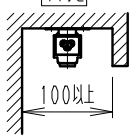

・簡易取付金具を使用の際、
天井面・壁面取付不可です。
水平面上向きでご使用ください。
・天井面・壁面取付の際は
RB-375Nをご使用ください。

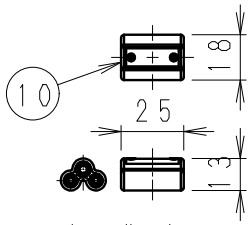

定格光束（lm）	総合効率（lm/W）
1811	75.1

ベース配光タイプ

※LED素子は白熱灯・蛍光灯などの一般光源に比べ　バラツキが
あるため発光色、明るさが異なる場合がありますのでご了承ください。

・入力電流値（連結時合計）2.5A以内でご使用ください。

定格電圧（V）	周波数（Hz）	入力電圧（V）	入力電流（mA）	消費電力（W）	連結可能台数
AC100-242	50/60	100	244	24.1	10台
		200	128	23.5	19台
		242	123	23.8	20台

部番	部品名	材質・素材厚	数量	備考
10	連結コネクター	PVC/PBT	1	
9	取付ビス	SUS・呼び4×38	6	
8	簡易取付金具	ステンレス	3	
7	電源装置		1	
6	取付台	アルミ	1	アルマイト仕上
5	LEDモジュール		1	L20L-40B
4	LEDレンズ	アクリル	1	
3	本体	アルミ	1	アルマイト仕上
2	カバー	アルミダイキャスト	2	メタリック仕上（シルバーメタリック）
1	エンドキャップ	PVC	1	黒

特記事項
・電源内蔵（100~242V）　・調光不可　・LED交換不可
・点灯には別売給電コネクター（RB-353NまたはRB-356N）が必要です。
・連結コネクター付　・簡易取付金具3個付
・設計寿命：約40,000h

型番　ERX9029SA

適合ランプ	LEDラインユニット ナチュラルホワイトタイプ（4000K） L20L-40B Ra70
球付	

W・数	−	尺度	1/3
器具質量	約　1.2　Kg		

承認	検印	作成
新井	宮崎	可士

生産終了品

ENDO

単位　mm　　第三角法（JIS　A-4）　　ERX9029SA-K　　株式会社　遠藤照明