2020/07/01

# 生鮮スポットライト

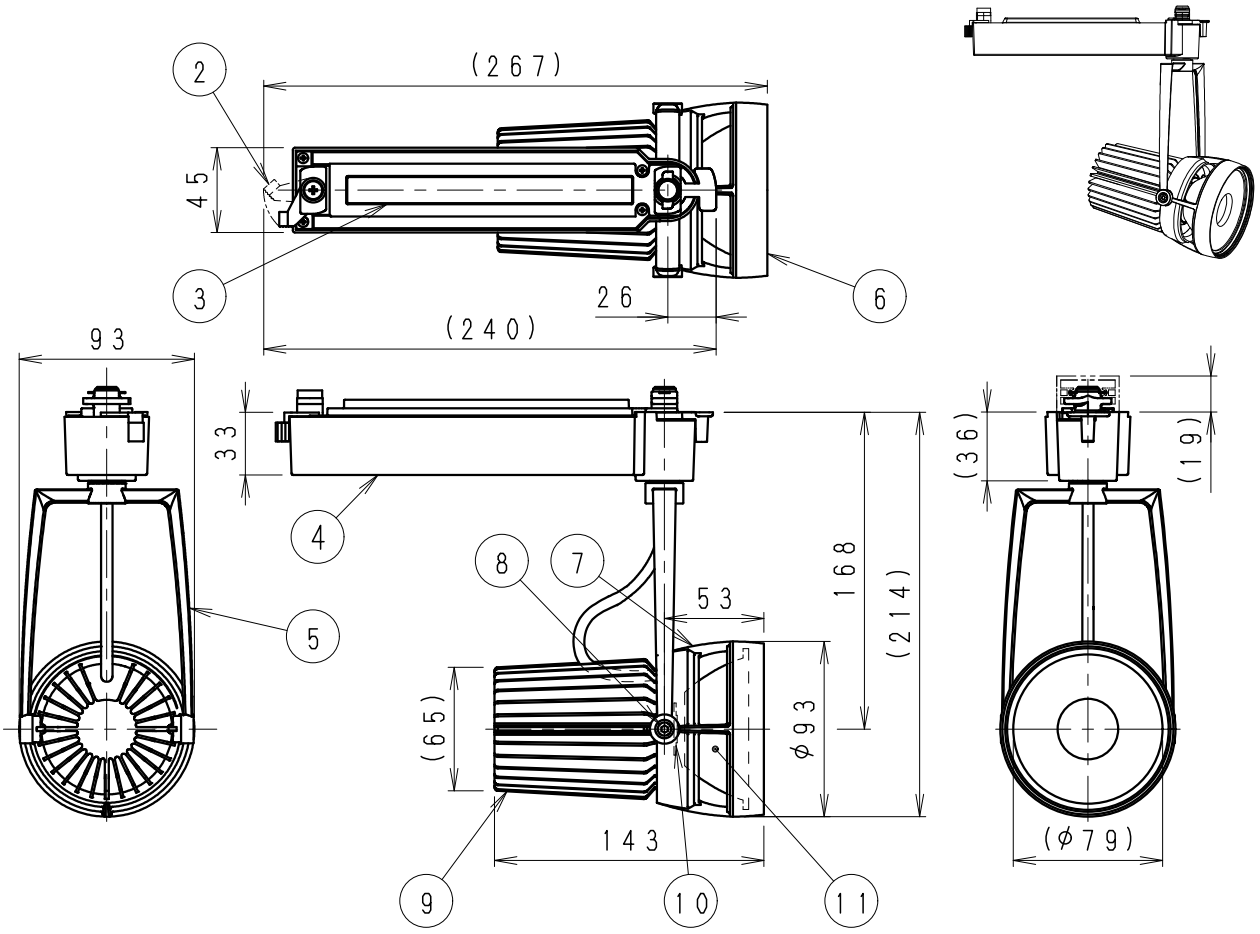


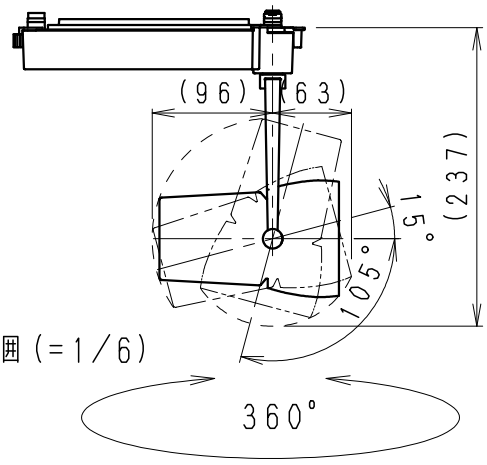


可動範囲（＝1／6）

※LED素子は白熱灯・蛍光灯などの一般光源に比べバラツキがあるため
発光色、明るさが異なる場合がありますのでご了承ください。

## ⚠ 安全に関するご注意

・天井面取付け専用器具です。傾斜天井・やわらかい天井には、取り付けないでください。
《壁面・床面でのご使用はできません。》
指定以外の取り付けを行うと、天井材の破損、器具の落下の原因になります。
落下防止のためストッパーがダクト溝に入るまで回してください。
必ず適合配線ダクトに取り付けてください。
・この器具は、5℃～35℃の温度範囲でご使用ください。
高温で使用すると火災の原因となります。
・この器具は屋内用です。屋外、軒下などの湿気、水分の多い場所や風雨にさらされる場所で使用しないでください。 間違えて使用しますと、湿気、水気の侵入により絶縁不良、感電や器具落下の原因となります。
・安全のために 点灯時および点灯中はLED光源を直視しないでください。

| 定格電力(V) | 周波数(Hz) | 入力電流(mA) | 消費電力(W) |
|---|---|---|---|
| AC100 | 50/60 | 374 | 37.0 |

白：日塗工 N-93・マンセル：N9.3（近似値）

| 部番 | 部品名 | 材質・素材厚 | 数量 | 備考 |
|---|---|---|---|---|
| 11 | レンズ | PC | 1 | 透明 |
| 10 | LEDモジュール | | 1 | |
| 9 | ヒートシンク | アルミ | 1 | 白艶消 |
| 8 | 灯体固定ネジ | 鋼・M4 | 2 | 三価黒クロム |
| 7 | 灯体 | アルミダイキャスト | 1 | 白艶消 |
| 6 | フード | アルミダイキャスト | 1 | 白艶消（内部：黒艶消） |
| 5 | アーム | アルミダイキャスト | 1 | 白艶消 |
| 4 | 電源ケース | アルミダイキャスト | 1 | 白艶消 |
| 3 | 電源カバー | PC | 1 | 白 |
| 2 | 着脱レバー | 6ナイロン | 1 | 白 |
| 1 | ダクトプラグレバー | 6ナイロン | 1 | 白 |

特記事項
・電源内蔵（100V）・調光不可
・近接照射限度 0.3m
・LED光源寿命40000時間
（JIS C8155：2010に準拠）
光束維持率70%以上
・LEDモジュール交換不可

| 適合ランプ | F240TYPE LEDモジュール フレッシュF（5000K相当） |
|---|---|
| 球付 | |
| W・数 | － |
| 器具質量 | 約1.2kg |

中角（22°）タイプ

型番
ERS6962W

| 承認 | 検印 | 作成 |
|---|---|---|
| 原 | 嶋田 | 柳 |

生産終了予定品

尺度 1／4

ENDO

単位 mm 第三角法（JIS A-4） ERS6962W-K 株式会社 遠藤照明