ENDO LEDZ

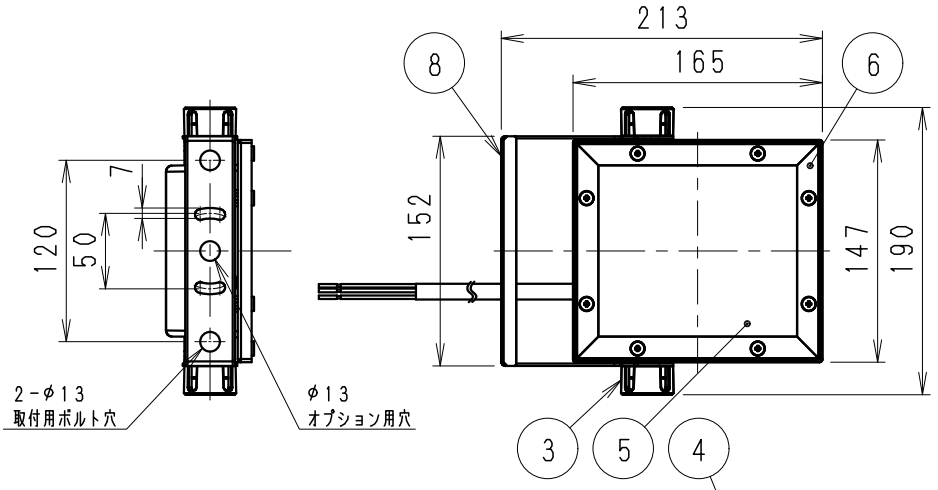

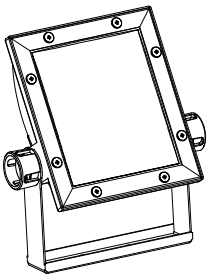

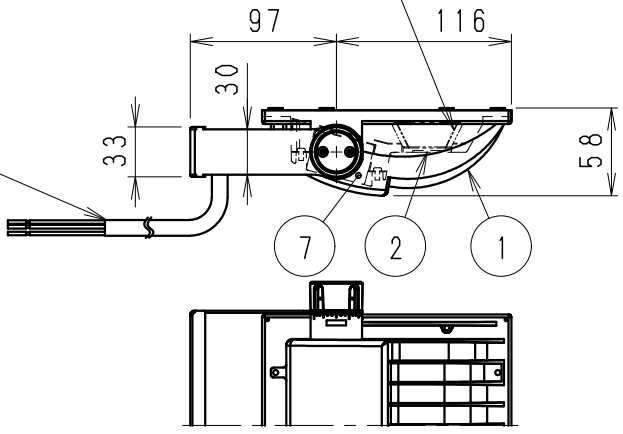

器具外　約600mm
キャブタイヤケーブル
2PNCT（0.75mm²）3芯
外径φ9.4黒色
N：白／L：黒／アース：緑・黄

※オプション（別売）
詳細は各型番の仕様図
をご参照ください

フレンジ
・RB-374W

※本製品とフレンジを組み合わせて
使用する際、回転角度が30°に
なります。

可動範囲

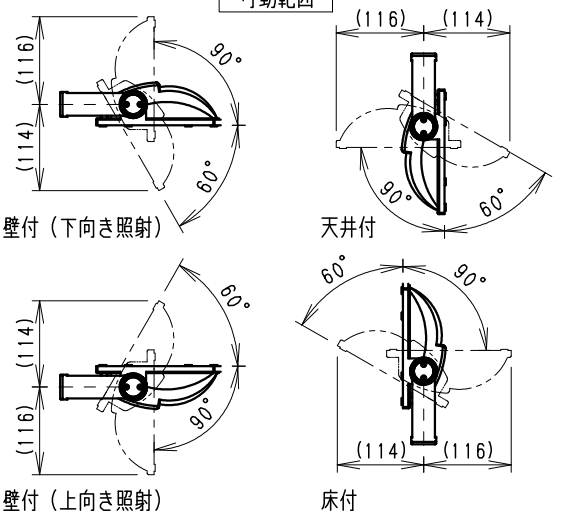

⚠安全に関するご注意

・この器具は、-25℃~35℃の温度範囲でご使用ください。一時的に40℃を超える場所でも使用可能ですが、継続使用はしないでください。高温で使用すると火災の原因となります。
・この器具は防湿防雨形器具です。浴室やプールなどの湿気の多い場所、湯気が直接当たる場所、粉塵・腐食性ガスが発生する場所、油分の影響を受ける場所では、使用できません。誤って使用された場合、器具の落下及び絶縁不良、感電等の原因となります。
・壁面取付けの場合、壁面の強度が十分にある場所に取付けください。（P120取付ボルト穴で施工してください。オプション用穴でのボルト施工は行わないください。）
・床面直付けの場合は、浸水しない場所に取付ください。草木が覆いかぶる場所には取付けないでください。土中に埋めないでください。取付ボルトは必ず基礎部分に固定してください。
・別売オプションへの取り付けの場合は、取扱説明書の内容に従ってください。
（注意　取り付け方向が限定される場合があります。）
・振動や衝撃の影響の受ける場所には取り付けないでください。
・点灯時および点灯中はLED光源を直視しないでください。。
・海岸より2000m以内の塩害地域には取り付けないでください。
・左記の可動範囲に示した以外の方向では取付けないでください。
・上向き照射する場合、カバー上の堆積物は定期的に取り除いてください。堆積物によって器具内部に熱がこもり、堆積物の発火、カバーの変形や器具破損による火災・感電・浸水の原因となります。

※LED素子は白熱灯・蛍光灯などの一般光源に比べ、バラツキがあるため
発光色、明るさが異なる場合がありますのでご了承ください。

白　日塗工：N-93・マンセル：N9.3（近似値）

取付アンカーボルト高さ

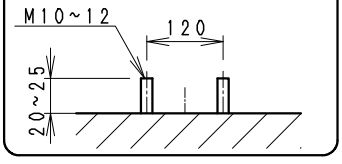

適合ランプ	2000TYPE　LEDモジュール
	ナチュラルホワイト（4000K）
	Ra83
配　光	拡散
器具質量	1.3kg

定格電圧（V）	周波数（Hz）	入力電圧（V）	入力電流（mA）	消費電力（W）	20Aブレーカー最大接続台数（台）
AC100-242	50/60	100	181	17.9	88
		200	93	17.9	37
		242	80	18.1	31

部番	部品名	材質・素材厚	数量	備考
8	アーム	ステンレス・t1.2	1	白艶消
7	電源ユニット		1	
6	枠	ステンレス	4	白艶消
5	カバー	PC	1	透明消
4	反射板	PBT	1	鏡面仕上
3	固定ツマミ	アルミダイキャスト	2	白艶消
2	LEDモジュール		1	
1	ヒートシンク	アルミダイキャスト	1	白艶消

特記事項
・電源内蔵（100-242V）・調光不可
・防湿防雨形（IP65）
・LED光源寿命40000時間
（JIS C8155：2010に準拠）
・LEDモジュール交換不可

※受圧面積
正面：0.02740m²
側面：0.00879m²

生産終了品

縮尺	1/5	タイプ	2000TYPE
		品名	アウトドアスポット
型番	ERS5225W		

2022/11/16　承認　三沢　作成　池永　仕様図／ISO　A4　第三角法（mm）　ERS5225W-K　株式会社 遠藤照明