2022/11/16

アウトドアスポット

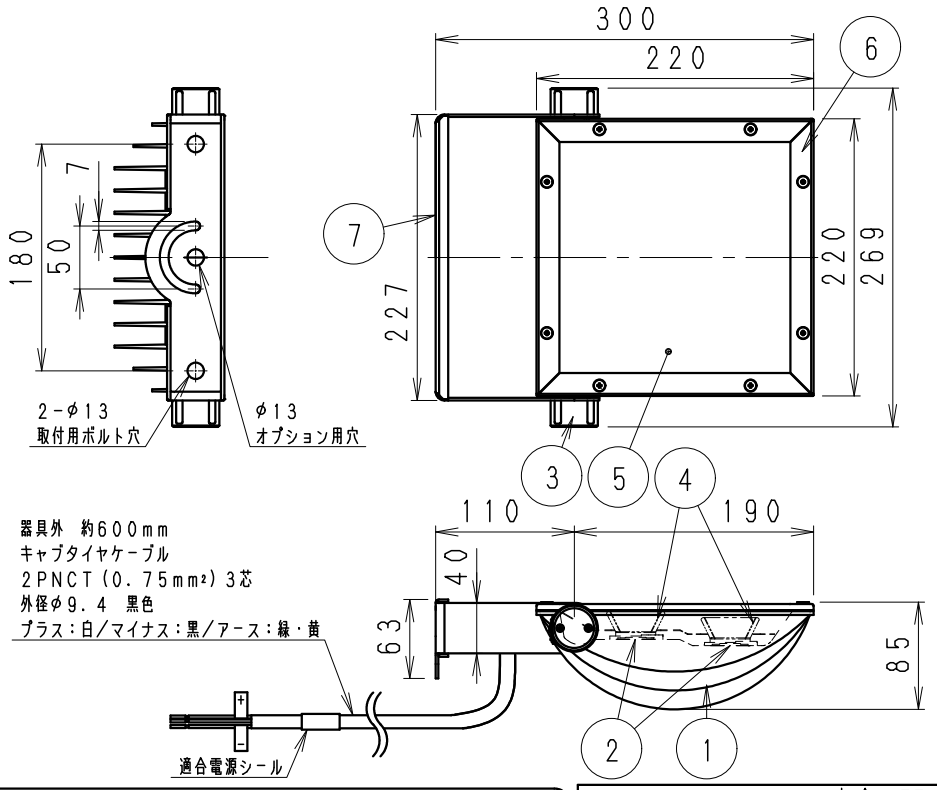

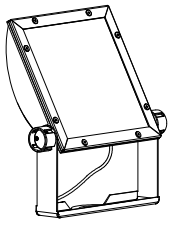

※オプション（別売）
詳細は各型番の仕様図をご参照ください

アーム
・RB−584W
・RB−589W

フレンジ
・RB−374W

※適合電源（別売）
詳細は仕様図をご参照ください
・RX−393N

可動範囲

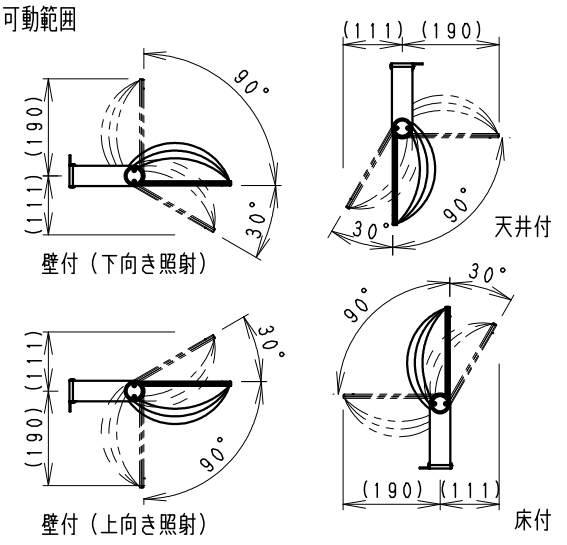

⚠安全に関するご注意

- この器具は、−25℃~35℃の温度範囲でご使用ください。一時的に40℃を超える場所でも使用可能ですが、継続使用はしないでください。高温で使用すると火災の原因となります。
- この器具は防湿防雨形器具です。浴室やプールなどの湿気の多い場所、湯気が直接当たる場所、粉塵・腐食性ガスが発生する場所、油分の影響を受ける場所では、使用できません。誤って使用された場合、器具の落下及び絶縁不良、感電等の原因となります。
- 壁面取付けの場合、壁面の強度が十分にある場所に取付けください。（P180取付ボルト穴で施工してください。オプション用穴でのボルト施工は行わないください。）
- 床面直付けの場合は、浸水しない場所に取付ください。草木が覆いかぶる場所には取付けないでください。土中に埋めないでください。取付ボルトは必ず基礎部分に固定してください。
- 別売オプションへの取り付けの場合は、取説説明書の内容に従ってください。（注意　取り付け方向が限定される場合があります。）
- 振動や衝撃の影響の受ける場所には取り付けないでください。
- 点灯時および点灯中はLED光源を直視しないでください。。
- 海岸より2000m以内の塩害地域には取り付けないでください。
- 左記の可動範囲に示した以外の方向では取付けないでください。
- 上向き照射する場合、カバー上の堆積物は定期的に取り除いてください。堆積物によって器具内部に熱がこもり、堆積物の発火、カバーの変形や器具破損による火災・感電・浸水の原因となります。

※受圧面積　正面：0.05273m²
　　側面：0.01724m²

※LED素子は白熱灯・蛍光灯などの一般光源に比べ　バラツキがあるため発光色、明るさが異なる場合がありますのでご了承ください。

取付アンカーボルト高さ

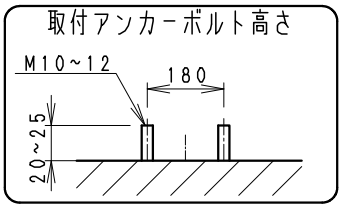

定格電圧（V）	周波数（Hz）	入力電圧（V）	入力電流（mA）	消費電力（W）
AC100-242	50／60	100	539	53.3
		200	281	52.7
		242	238	52.7

白　日塗工：N−93・マンセル：N9.3（近似値）

部番	部品名	材質・素材厚	数量	備考
7	アーム	ステンレス・t2.0	1	白艶消
6	枠	ステンレスt1.2	4	白艶消
5	カバー	PC	1	透明消
4	反射板	アルミ	2	鏡面仕上
3	固定ツマミ	アルミダイキャスト	2	白艶消
2	LEDモジュール		2	
1	ヒートシンク	アルミダイキャスト	1	白艶消

特記事項
- 電源別売（100−242V）・調光不可
- 防湿防雨形（IP65）
- LED光源寿命40000時間（JIS C8155：2010に準拠）
- LEDモジュール交換不可

型番（拡散）
ERS5210W

適合ランプ	球付	6000TYPE LEDモジュール 電球色タイプ（3000K） Ra85
W・数		−
器具質量		約 2.8 Kg

承認　検図　作成
生産終了品

尺度 1/6

ENDO

単位　mm　第三角法（JIS A−4）　ERS5210W−K　株式会社　遠藤照明