2014/09/01

アウトドアスポット

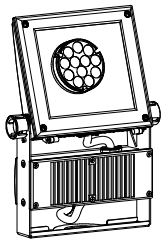

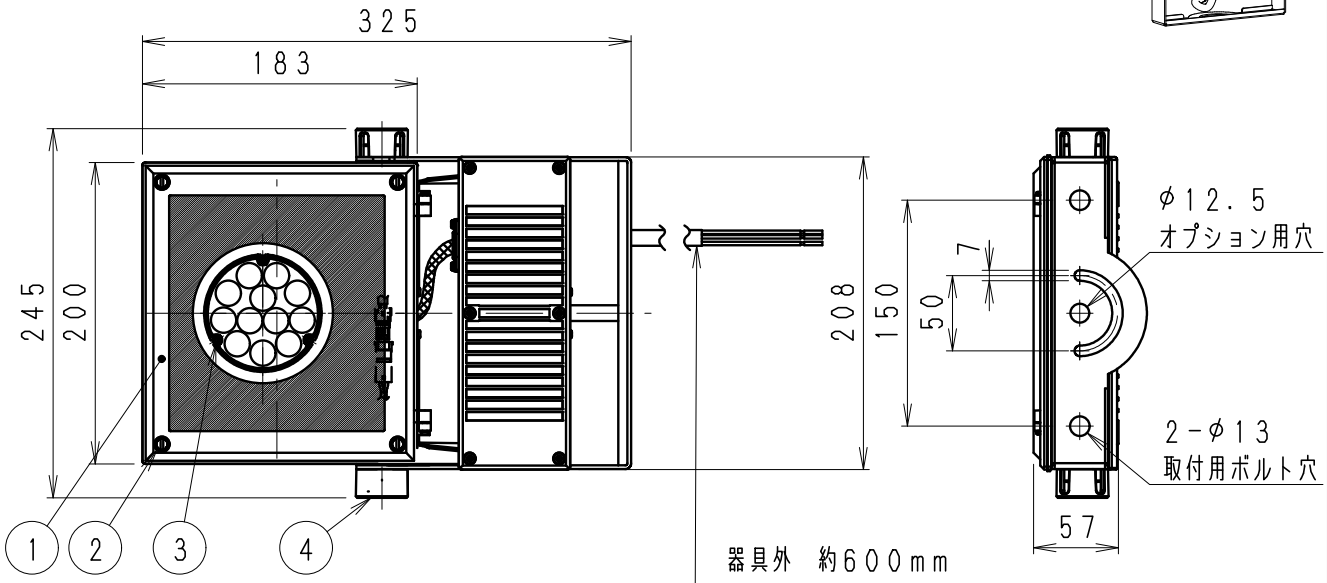

器具外　約600mm
2PNCT（1.25mm²）3芯　φ10.5　黒

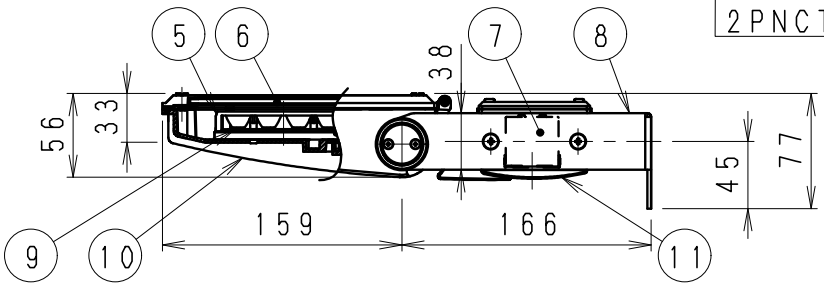

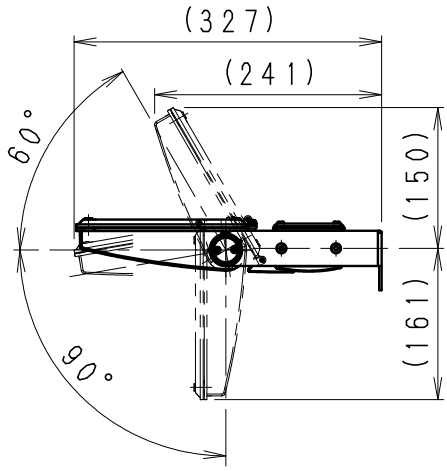

可動範囲（S＝1／8）

※LED素子は白熱灯・蛍光灯などの一般光源に比べ　バラツキが
あるため発光色、明るさが異なる場合がありますのでご了承ください。

※受圧面積　正面：0.06104m²
側面：0.01483m²

狭角配光タイプ

定格電圧（V）	周波数（Hz）	入力電圧（V）	入力電流（mA）	消費電力（W）
AC100-242	50／60	100	235	22.8
		200	132	22.3
		242	119	22.3

部番	部品名	材質・素材厚	数量	備考
11	電源BOX	アルミダイキャスト	1	メタリック仕上(シルバーメタリック)
10	本体	アルミダイキャスト	1	メタリック仕上(シルバーメタリック)
9	LEDモジュール		1	RM12S40N-80NHP1
8	アーム	ステンレス	1	メタリック仕上(シルバーメタリック)
7	電源ユニット		1	
6	前面カバー	PC	1	透明
5	LEDレンズ	アクリル	1	
4	ツマミ	アルミダイキャスト	2	メタリック仕上(シルバーメタリック)
3	モジュール固定ネジ	鋼・M3	3	三価クロム
2	取付ビス	シンチュウ・M4	4	ニッケルメッキ
1	枠	アルミダイキャスト	1	メタリック仕上(シルバーメタリック)

特記事項
・電源内蔵（100-242V）・調光不可
・防雨形（IP65）・任意方向取付可能
・設計寿命：約40,000h

型番
ERS3836S

適合ランプ　球付
Rs-12　LEDモジュール
ナチュラルホワイトタイプ（4000K）
Ra85

承認	検印	作成
中	三	可
西	沢	上

生産終了品

W・数　－
器具質量　約　3.0　Kg
尺度　1／5

ENDO

単位　mm　第三角法（JIS　A-4）　ERS3836S-K　株式会社　遠藤照明