2013/11/11

アウトドアスポット

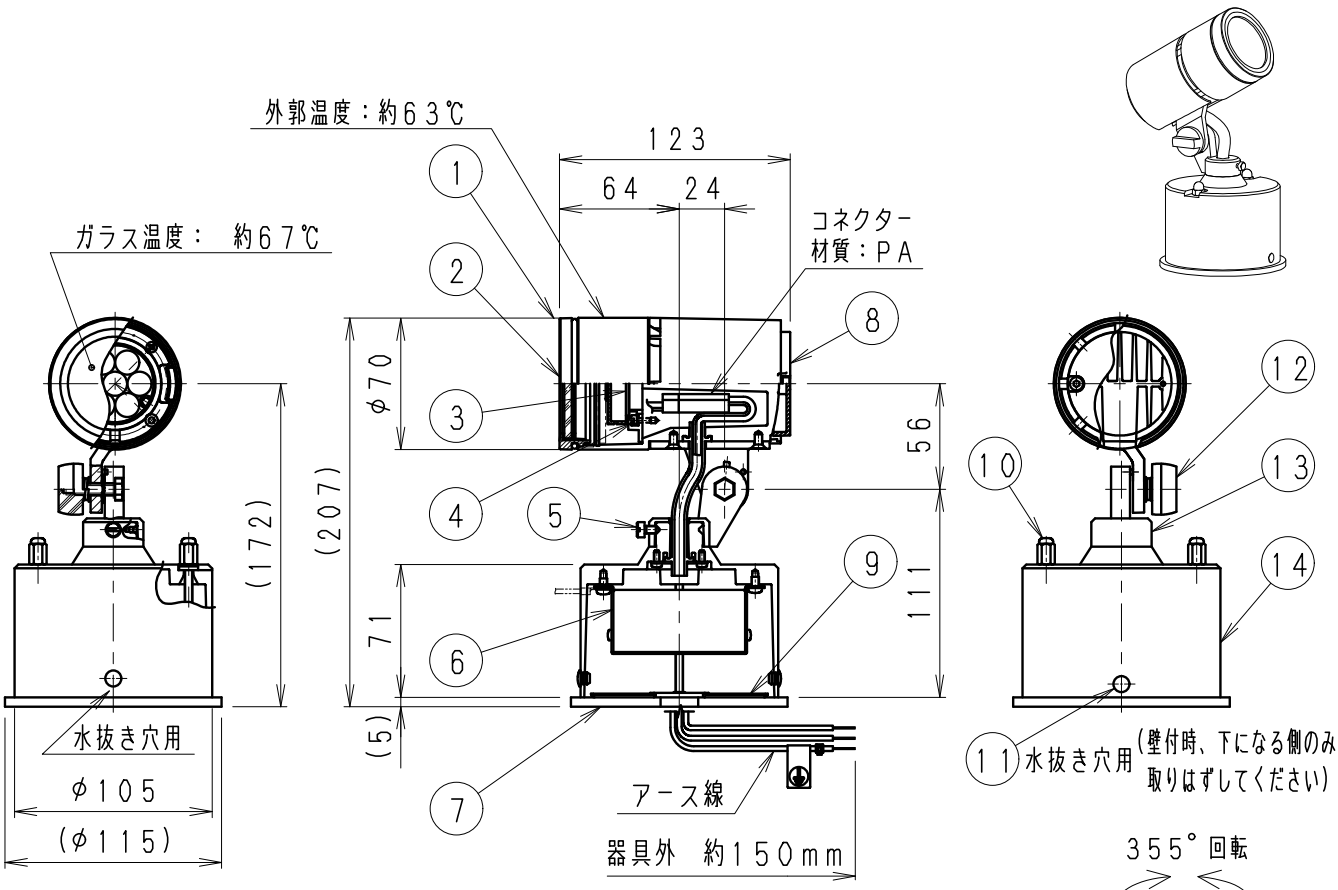

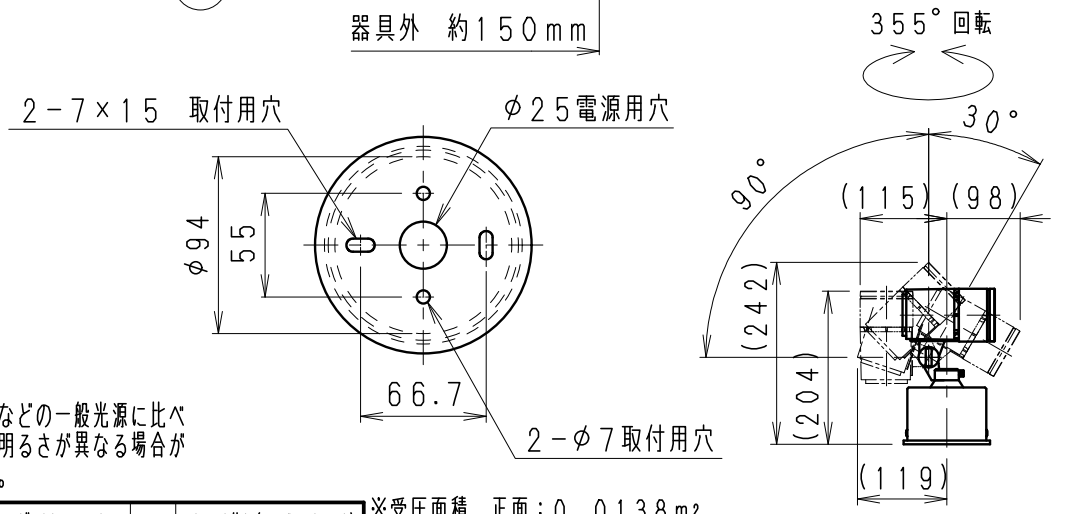

広角配光タイプ

※LED素子は白熱灯・蛍光灯などの一般光源に比べバラツキがあるため発光色、明るさが異なる場合がありますのでご了承ください。

※受圧面積 正面：0.0138m²
側面：0.0184m²

首振可能範囲（S＝1／10）

定格電圧（V）	周波数（Hz）	入力電圧（V）	入力電流（mA）	消費電力（W）
AC100-242	50／60	100	131	12.9
		200	74	12.9
		242	71	13.0

部番	部品名	材質・素材厚	数量	備考
14	フレンジ	アルミダイキャスト	1	メタリック仕上（シルバーメタリック）
13	アーム	アルミダイキャスト	1	メタリック仕上（シルバーメタリック）
12	ツマミ	アルミダイキャスト	1	メタリック仕上（シルバーメタリック）
11	キャップ	シリコン	2	黒
10	取付用ナット	シンチュウ・M4	2	ニッケルメッキ
9	取付板	SUS304・t1.2	1	
8	本体	アルミダイキャスト	1	メタリック仕上（シルバーメタリック）
7	パッキン	EPDM	1	黒
6	電源ユニット		1	
5	回転調節ネジ	シンチュウ・M4	1	ニッケルメッキ
4	モジュール固定ネジ	鋼・M3	2	三価クロム
3	LEDモジュール		1	RM07S40W1-80NHP1
2	保護ガラス	強化ガラス・t3.8	1	透明
1	カバー	アルミダイキャスト	1	メタリック仕上（シルバーメタリック）

特記事項
・電源ユニット付（100－242V）・調光不可
・任意方向取付可能
・防湿防雨形（IP67）
・設計寿命 約40，000h

型番 ERS3143SA

適合ランプ 球付 Rs－7 LEDモジュール ナチュラルホワイトタイプ（4000K） Ra85

W・数 －

器具質量 約 1.2 Kg

尺度 1／4

承認 検印 作成

生産終了品

ENDO

単位 mm 第三角法（JIS A－4） ERS3143SA－K 株式会社 遠藤照明