2011/06/01

# アウトドアスポット

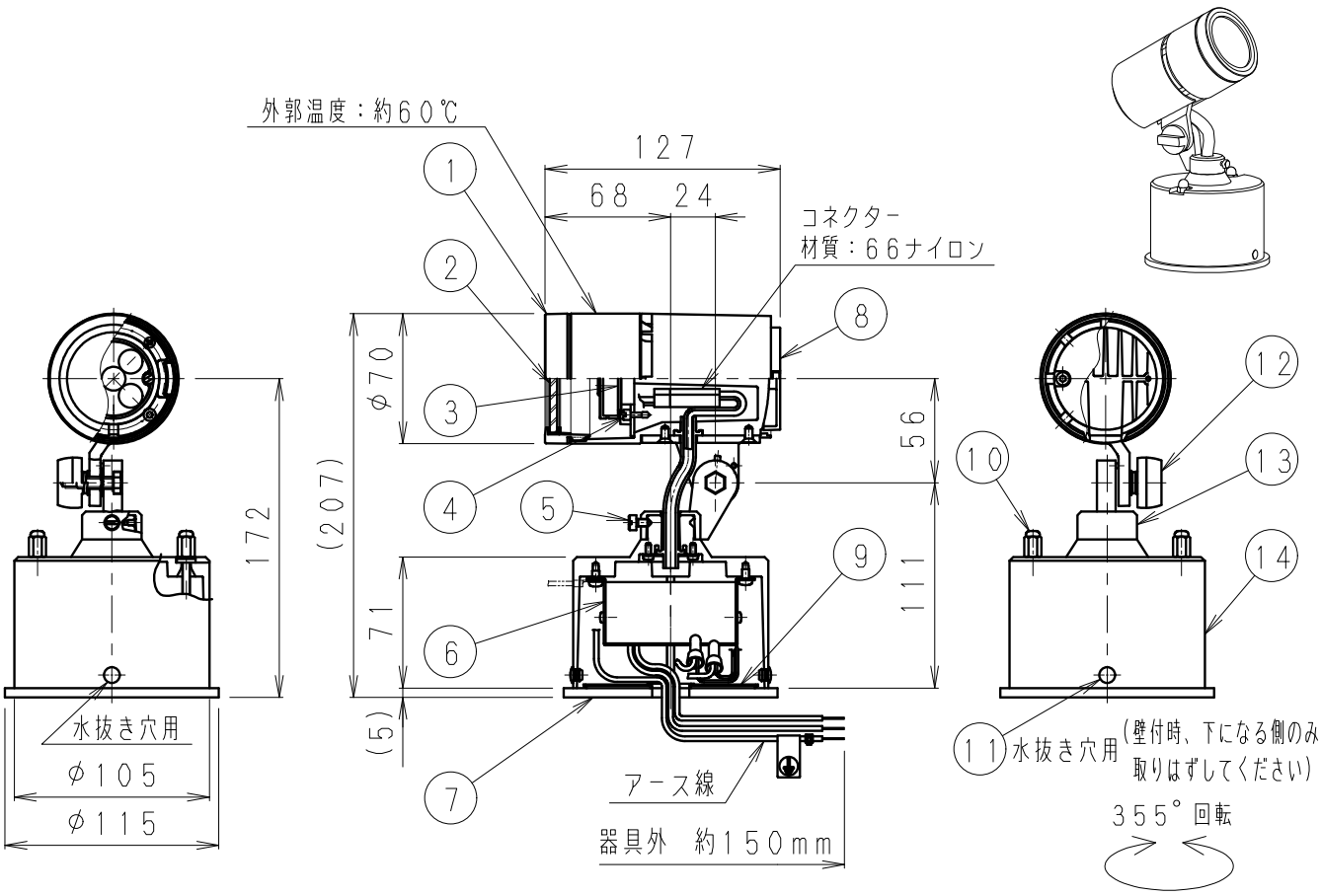


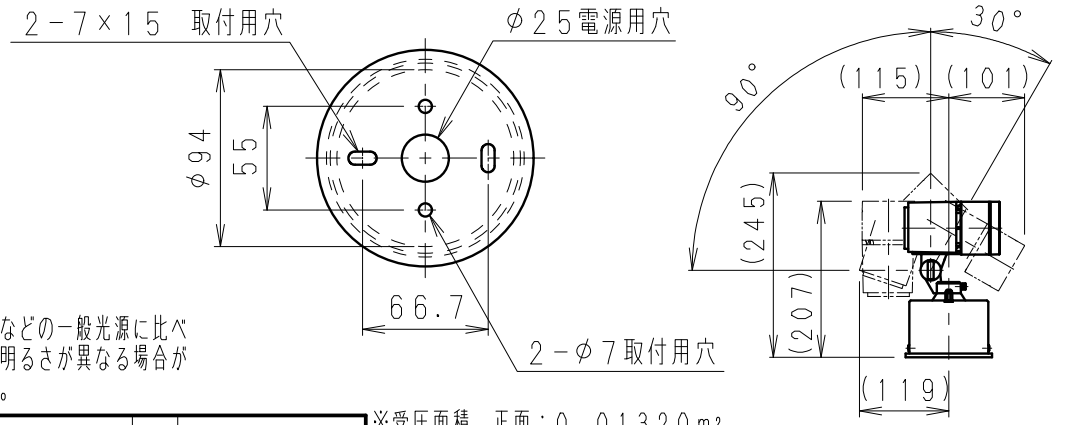


| 定格光束（lm） | 固有エネルギー消費効率（lm/W） |
|---|---|
| 649 | 51.1 |

狭角配光タイプ

※LED素子は白熱灯・蛍光灯などの一般光源に比べバラツキがあるため発光色、明るさが異なる場合がありますのでご了承ください。

※受圧面積　正面：0.01320m²
側面：0.01809m²

首振可能範囲（S＝1／10）

| 定格電圧（V） | 周波数（Hz） | 入力電圧（V） | 入力電流（mA） | 消費電力（W） |
|---|---|---|---|---|
| AC100-242 | 50／60 | 100 | 133 | 12.7 |
| | | 200 | 81 | 12.7 |
| | | 242 | 84 | 12.9 |

| 部番 | 部品名 | 材質・素材厚 | 数量 | 備考 |
|---|---|---|---|---|
| 14 | フレンジ | アルミダイキャスト | 1 | メタリック仕上（シルバーメタリック） |
| 13 | アーム | アルミダイキャスト | 1 | メタリック仕上（シルバーメタリック） |
| 12 | ツマミ | アルミダイキャスト | 1 | メタリック仕上（シルバーメタリック） |
| 11 | キャップ | シリコン | 2 | 黒 |
| 10 | 取付用ナット | シンチュウ・M4 | 2 | ニッケルメッキ |
| 9 | 取付板 | SUS304・t1.2 | 1 | |
| 8 | 本体 | アルミダイキャスト | 1 | メタリック仕上（シルバーメタリック） |
| 7 | パッキン | EPDM | 1 | 黒 |
| 6 | 電源ユニット | | 1 | |
| 5 | 回転調節ネジ | シンチュウ・M4 | 1 | ニッケルメッキ |
| 4 | モジュール固定ネジ | 鋼・M3 | 2 | 三価クロム |
| 3 | LEDモジュール | | 1 | RM0740N1-80NHP1 |
| 2 | 保護ガラス | 強化ガラス・t4 | 1 | 透明 |
| 1 | カバー | アルミダイキャスト | 1 | メタリック仕上（シルバーメタリック） |

特記事項
・電源ユニット付（100－242V）・調光不可
・任意方向取付可能
・防湿防雨形（IP67）
・設計寿命　約40,000h

型番　ERS3141S

適合ランプ　球付　R－7　LEDモジュール　ナチュラルホワイトタイプ（4000K）　Ra70

| 承認 | 検印 | 作成 |
|---|---|---|
| 田 | 新 | 三 |
| 畑 | 井 | 沢 |

生産終了品

W・数　－　　尺度　1／4

器具質量　約　1.2　Kg

ENDO

単位　mm　第三角法（JIS　A－4）　ERS3141S－K　株式会社　遠藤照明