2011/10/21

アウトドアスポット

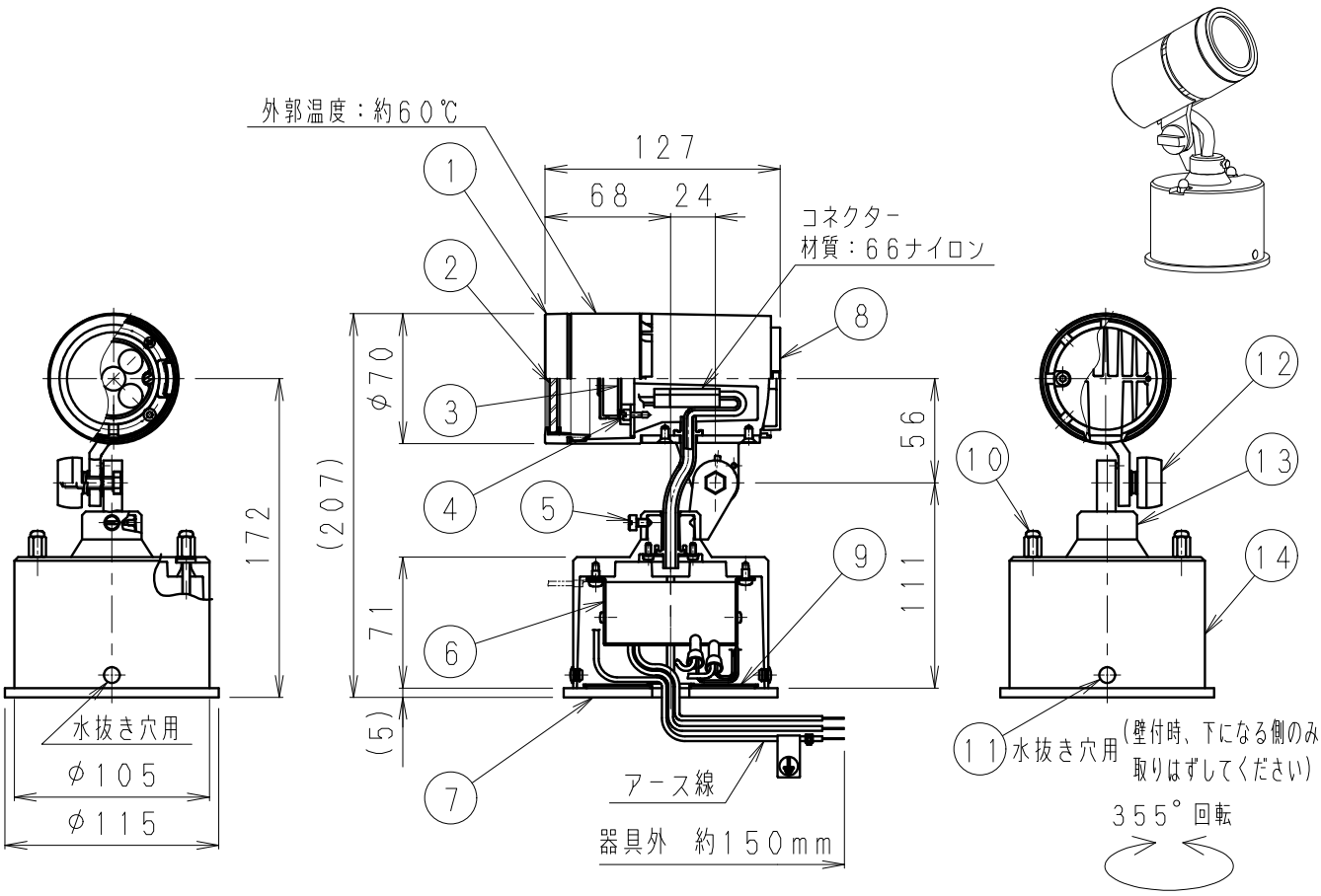

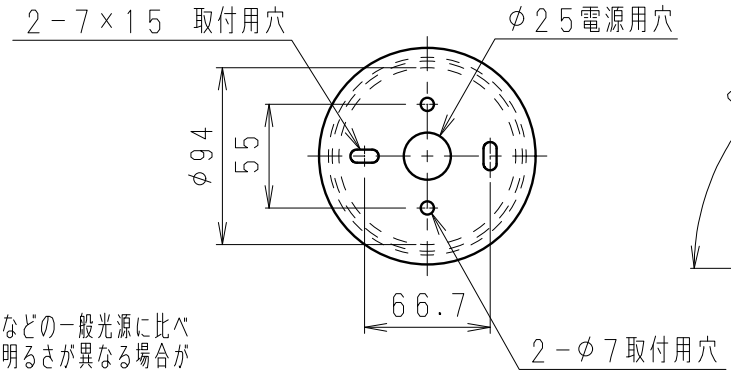

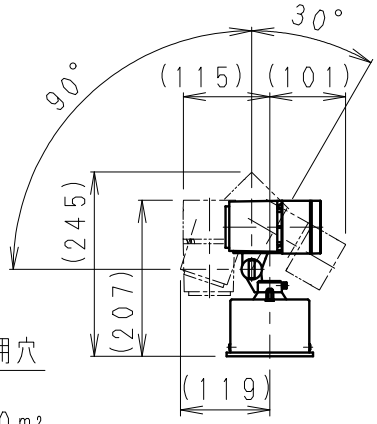

定格光束 (lm)	固有エネルギー消費効率 (lm/W)
462	51.4

広角配光タイプ

※LED素子は白熱灯・蛍光灯などの一般光源に比べバラツキがあるため発光色、明るさが異なる場合がありますのでご了承ください。

※受圧面積　正面：0.01320m²
側面：0.01809m²

首振可能範囲（S＝1／10）

定格電圧 (V)	周波数 (Hz)	入力電圧 (V)	入力電流 (mA)	消費電力 (W)
AC100-242	50／60	100	164	9.0
		200	113	9.0
		242	103	9.3

部番	部品名	材質・素材厚	数量	備考
14	フレンジ	アルミダイキャスト	1	メタリック仕上(シルバーメタリック)
13	アーム	アルミダイキャスト	1	メタリック仕上(シルバーメタリック)
12	ツマミ	アルミダイキャスト	1	メタリック仕上(シルバーメタリック)
11	キャップ	シリコン	2	黒
10	取付用ナット	シンチュウ・M4	2	ニッケルメッキ
9	取付板	SUS304・t1.2	1	
8	本体	アルミダイキャスト	1	メタリック仕上(シルバーメタリック)
7	パッキン	EPDM	1	黒
6	電源ユニット		1	
5	回転調整ネジ	シンチュウ・M4	1	ニッケルメッキ
4	モジュール固定ネジ	鋼・M3	2	三価クロム
3	LEDモジュール		1	RM0540W1-80NHP1
2	保護ガラス	強化ガラス・t4	1	透明
1	カバー	アルミダイキャスト	1	メタリック仕上(シルバーメタリック)

特記事項
・電源内蔵（100－242V）・調光不可
・任意方向取付可能
・防湿防雨形（IP67）
・設計寿命　約40,000h

型番　ERS3139S

適合ランプ　球付　R－5　LEDモジュール　ナチュラルホワイトタイプ（4000K）　Ra70

承認	検印	作成
田畑	新井	三沢

生産終了品

W・数	－	尺度	1／4
器具質量	約　1.2　Kg		

ENDO

単位　mm　第三角法（JIS　A－4）　ERS3139S－K　株式会社　遠藤照明