2011/01/28

スポットライト

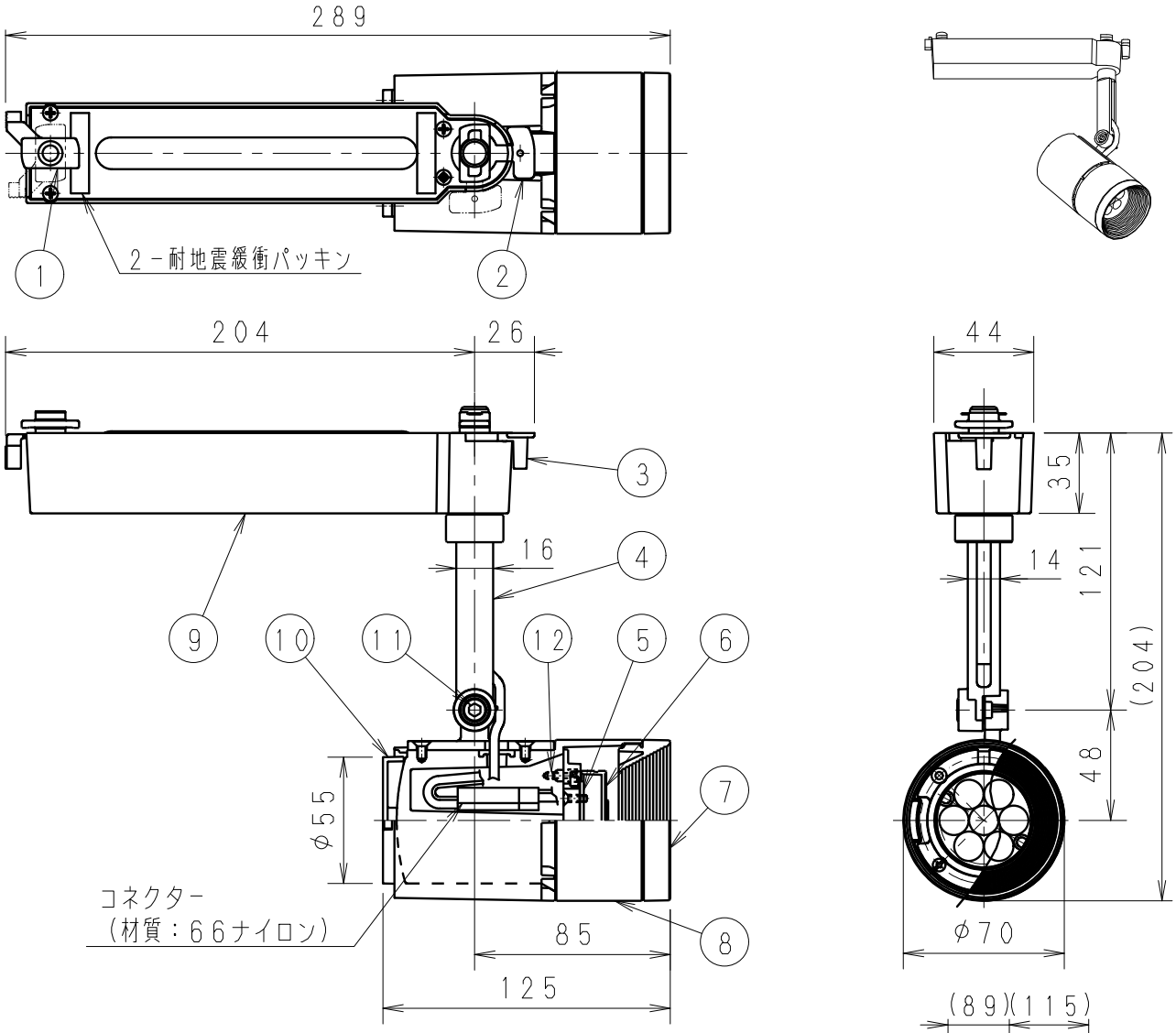

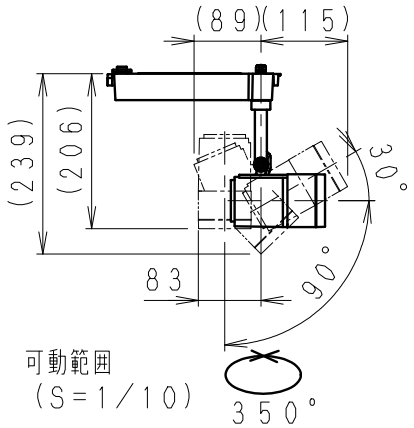

定格光束（lm）	総合効率（lm／W）
720	51.4

狭角配光タイプ

※LED素子は白熱灯・蛍光灯などの一般光源に比べ　バラツキが
あるため発光色、明るさが異なる場合がありますのでご了承ください。

白　日塗工：N－93・マンセル：N9.3（近似値）

定格電圧（V）	周波数（Hz）	入力電流（A）	入力容量（VA）	消費電力（W）
AC100	50／60	0.14	14.0	14

部番	部品名	材質・素材厚	数量	備考
12	モジュール固定ネジ	鋼・M3	2	三価クロム
11	灯体固定ネジ（六角穴付きボルト）	SUS・M6	1	呼び5
10	カバー	アルミダイキャスト	1	白艶消
9	電源ケース	アルミ	1	白艶消
8	本体	アルミダイキャスト	1	白艶消
7	フード	アルミダイキャスト	1	白艶消
6	LEDレンズ	アクリル	1	
5	LEDモジュール		1	RM0740N1-80NHP1
4	アーム	アルミダイキャスト	1	白艶消
3	ダクトプラグ	PC	1	白艶消
2	着脱レバー	PC	1	白艶消
1	レバー	PC	1	白艶消

特記事項
・電源ユニット付（100V）・調光不可
・近接照射限度　0.1m
・設計寿命　約40,000h

型番　ERS3007W

適合ランプ　球付
R－7　LEDモジュール
ナチュラルホワイトタイプ（4000K）
消費電力　14W

承認	検印	作成
日比	新	比
火田	井	仲

生産終了品

W・数	－	尺度
器具質量	約　0.9　Kg	1／3

ENDO

単位　mm　第三角法（JIS　A－4）　ERS3007W－K　株式会社　遠藤照明