ENDO LEDZ

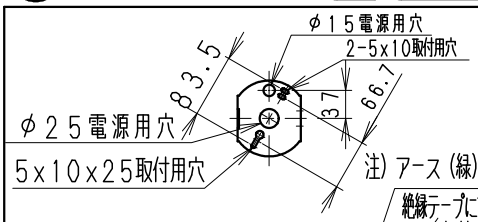

付属コネクター
（材質：PA）

注）アース（緑）必ずD種接地工事の事
絶縁テープにて確実に結線接続してください。
極性を必ず合わせる事
（長さ1000）

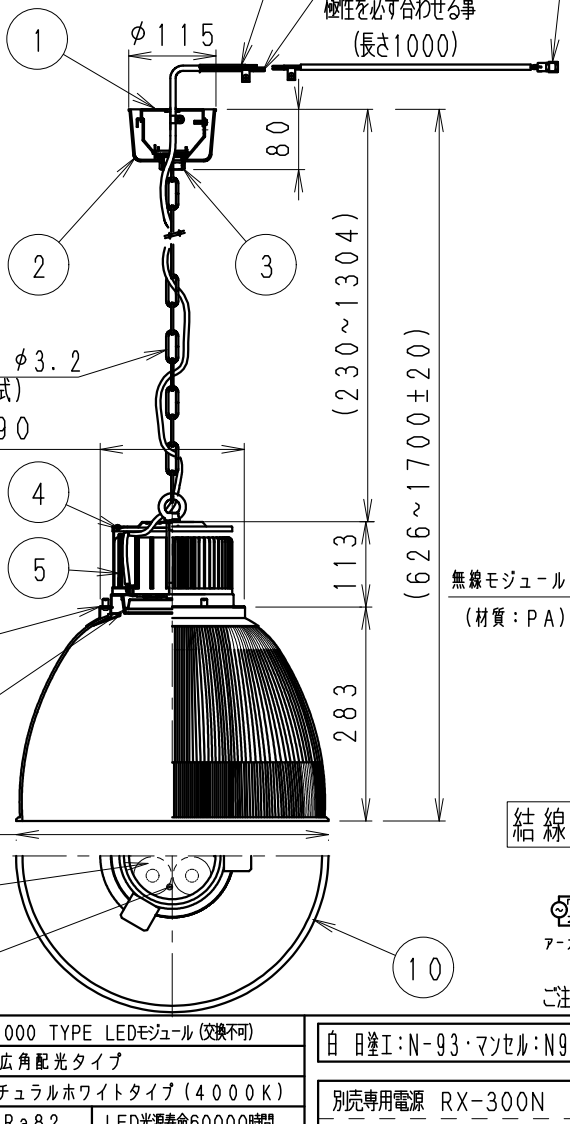

天井内への電源ユニット施工方法
断熱材、防音材をご使用の場合は下図のように施工してください。

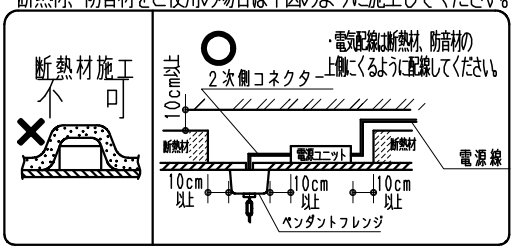

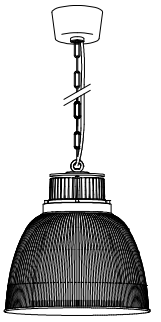

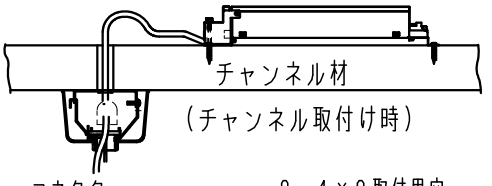

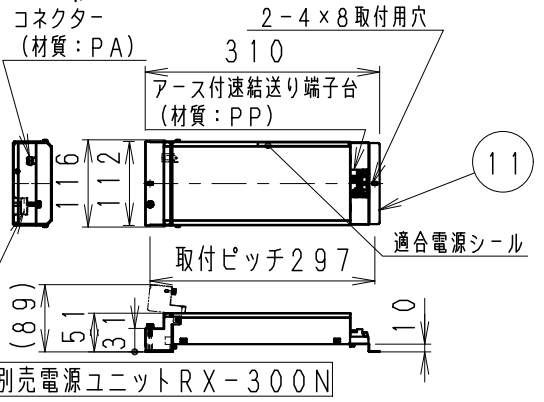

結線図

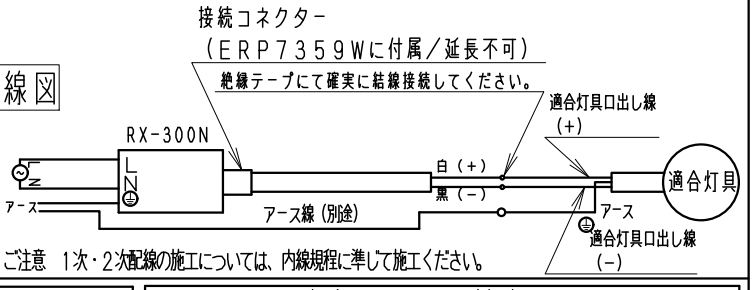

ご注意　1次・2次配線の施工については、内線規程に準じて施工ください。

ランプ名	11000 TYPE LEDモジュール（交換不可）		
配光	超広角配光タイプ		
光源色	ナチュラルホワイトタイプ（4000K）		
演色性	Ra82	LED光源寿命60000時間	
定格電圧（V）	周波数（Hz）	入力電流（mA）	消費電力（W）
100	50/60Hz	1317	129.0
200		660	125.4
242		575	125.3

（LED光源寿命は　JIS　C8155：2010に準拠　光束維持率70%以上）

※LED素子は白熱灯・蛍光灯などの一般光源に比べバラツキがあるため発光色、明るさが異なる場合がありますのでご了承ください。

白　日塗工：N-93・マンセル：N9.3（近似色）

別売専用電源　RX-300N　（屋内用）
仕様図を参照ください。（断熱施工禁止）

屋内用（IP20）・LED光源部（IP30）

無線調光タイプ
- 調光率5～100%（無線信号制御方式）
- 適合システム機器（下記機器は、一般環境用です。）
  タブレット型コントローラ（RX-270N）
  ゲートウェイ（RX-266W）
  照度・人感センサー（RX-268W）
- 無線調光制御システム（スマートレッズ）の詳細はカタログを参照してください。
- 通信距離　半径35m以内
- 屋外環境での　ゲートウェイ（RX-266W）使用できません。

（無線調光制御を使用しない場合は、非調光タイプです。）

⚠安全に関するご注意

- この器具は、5℃～35℃の温度範囲でご使用ください。高温で使用すると火災の原因となります。
- この器具は、屋内用です。屋外や、軒下および湿気の多い場所、湯気が直接当たる場所、粉塵・腐食性ガスが発生する場所、油分の影響を受ける場所では、使用できません。誤って使用の場合、器具の落下及び絶縁不良、感電等の原因となります。
- 特に振動がはげしい場所、強い風が当たる場所には使用できません。そのまま使用すると器具落下の原因となります。
- 天井直付け専用器具です。壁面・やわらかい天井（ロックウール等）には取り付けないでください。指定以外の取り付けを行うと、天井材の破損、器具の落下の原因になります。
- 器具の取付けは、天井面の補強材に　ビスで固定してください。取付不備は落下の原因となります。
- 器具の取り付けは、凹凸面のない平面に取り付けいてください。
- 傾斜天井には取付けできません。
- ちり、ほこり、その他粉塵の多い場所、高温・高湿度（相対湿度94%以上）の場所、狭い空間でご使用しないでください。　火災の原因となります。
- 点灯時および点灯中はLED光源を直視しないでください。

部番	部品名	材質・素材厚	数量	備考
11	別置電源（別売）	亜鉛鋼板・t1.0	1	（RX-300N）
10	セード（別売）	アクリル	1	透明リブ入り（RS-929C）
9	レンズユニット	反射板：アルミ　カバー：鋼板	1	反射板：白　カバー：白艶消
8	全面ガラス	強化ガラス　t4	1	透明
7	LEDモジュール	3000TYPE	4	
6	セード取付台	鋼板・t1.0	1	白艶消
5	ヒートシンク	アルミ	1	白艶消
4	本体	鋼板・t1.0	1	白艶消
3	取付ナット	ポリスチレン樹脂	1	白
2	フレンジ	ポリスチレン樹脂	1	白
1	取付板	亜鉛鋼板・t1.6	1	取付金具・取付板・ビス・シャフトセット

近接照射限度　0.5m

別置電源質量	約 1.1Kg	RX-300N
器具質量（組合せ）	約 3.9Kg	ERP7359W+RS-929C

生産終了品

縮尺	1/10	タイプ	11000 TYPE	型番	ERP7359W
		品名	テクニカルペンダント電源別置		

2022/07/22	承認	三沢	作成	松下	仕様図／ISO　A4　第三角法（mm）	ERP7359W-L24　株式会社　遠藤照明