ENDO LEDZ

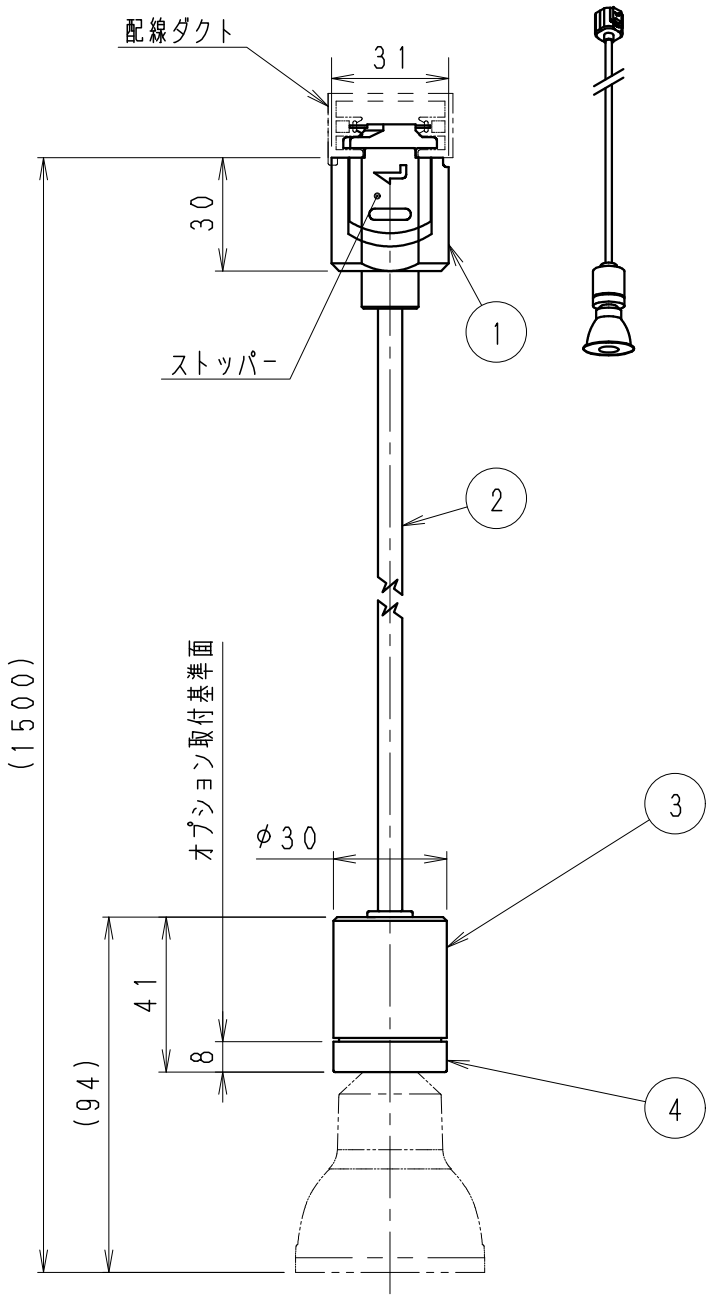

使用上のご注意

1、LEDにはバラツキがあるため、同一品番の器具でも発光色、明るさが異なる場合があります。予めご了承ください。
2、照射面距離が近い場合や照射面によって、光のムラが気になる場合があります。予めご了承ください。

⚠ 安全に関するご注意

1、一般屋内用器具です。 屋外や水気・湿気のある場所、腐食性ガスの発生する場所、振動のある場所では使用できません。 LEDの光学性能に影響を与える恐れや劣化・不点灯および故障や絶縁不良による火災・感電・落下の原因となります。
2、配線ダクトレール取付け専用器具です、必ず適合配線ダクトに取付ください。
《壁面取付・1．8m以下への設置・床面でのご使用はできません。》
指定以外の取り付けを行うと、取付面の破損、器具の落下の原因になります。
3、配線ダクトの取付が補強材のある部位に施工されているかご確認ください。
ガタつくもの・破損しているものは 交換ください。
4、器具の取付 取り外し時は 配線ダクトの電源をOFFにしてください。
落下防止のためストッパーがダクト溝に入るまで回してください。
5、この器具は、5～35℃の温度範囲で使用ください。
高温で使用すると火災の原因となります。
6、安全のために 点灯時および点灯中はLED光源を直視しないでください。

Smart LEDZ System（無線制御システム）でのご使用の場合

●当社のSmart LEDZ System（無線制御システム）ランプをご使用ください。
●通信距離 半径25m以内
※通信距離は接地環境により異なる場合がありますのでご了承ください。
●当社指定の適合システム機器をカタログ確認の上ご使用ください。
●その他の照明制御システム（旧Smart LEDZを含む）ではご使用できません。
●詳細は当社無線制御システム及び適合ランプの仕様図、取扱説明書を確認ください。

位相制御・2線式でのご使用の場合

●当社の位相制御ランプと位相制御調光器と組合せてご使用ください。
RX-116WC ／ RX-411W ／ FX-426NA
接続台数はカタログまたは、適合ランプの仕様図を参照ください。
※位相・2線式調光器回路には、当社の位相・2線式の適合ランプをご使用ください。

非調光でのご使用の場合

●当社の非調光LEDランプをご使用ください。

定格電力(V)	周波数(Hz)	近接照射限度	器具本体質量
AC100	50/60	0.1m	約0.2Kg

・LEDランプ別売
・LED光源寿命40000時間（JIS C8155：2010に準拠）
・適合ランプ型番・定格は、2ページ目（LEDZ LAMP-1）をご参照ください。

部番	部品名	材質・素材厚	数量	備考
7				
6				
5				
4	キャップ	アルミ	1	メタリック仕上げ（グレー）
3	本体	アルミ	1	メタリック仕上げ（グレー）
2	コード	ガラス編組φ6	1	黒
1	ダクトプラグ	PC	1	グレー

縮尺	1/2	タイプ	LEDZ LAMP JDR series	型番	ERP7145H
		品名	ペンダント		

2022/09/30	承認	三沢	作成	中原	仕様図／ISO A4 第三角法（mm）	ERP7145H-K	株式会社 遠藤照明

ENDO LEDZ

調光方式	適合ランプ型番	形式	配光	色温度	演色性	調光率	定格電圧（V）	周波数（Hz）	入力電流（mA）	消費電力（W）
Synca Smart LEDZ System 無線制御方式	SAD-431M	LDR6-M-E11/T	中角	Synca（調光調色）12000K～1800K（カラー調色）	Ra92	1～100%	AC100	50/60	81	4.6
	SAD-431W	LDR6-W-E11/T	広角							
	SAD-431F	LDR6-W-E11/T	超広角							
LEDZ Smart LEDZ System 無線制御方式	FAD-870M	LDR6-M-E11/T	中角	Tunable（調光調色）6500K～2700K相当	Ra82	5～100%	AC100	50/60	103	5.9
	FAD-870W	LDR6-W-E11/T	広角							
	FAD-870F	LDR6-W-E11/T	超広角							

Smart LEDZ System（無線制御システム）適合
- ●Smart LEDZ System（無線制御システム）ランプ適合。
- ●当社指定の適合システム機器をカタログ確認の上ご使用ください。
- ●その他の照明制御システム（旧Smart LEDZを含む）ではご使用できません。
- ●詳細は当社無線制御システム及び適合ランプの仕様図、取扱説明書を確認ください。

調光方式	適合ランプ型番	形式	配光	色温度		演色性	調光率	定格電圧（V）	周波数（Hz）	入力電流（mA）	消費電力（W）
LEDZ 位相制御方式	RAD-730N	LDR6W-N-E11/D	狭角	ナチュラルホワイト	4000K	Ra83	5～100%	AC100	50/60	67	5.9
	RAD-730M	LDR6W-M-E11/D	中角								
	RAD-730W	LDR6W-W-E11/D	広角								
	RAD-730F	LDR6W-W-E11/D	超広角								
	RAD-731N	LDR6L-N-E11/D	狭角	電球色	3000K	Ra83	5～100%	AC100	50/60	67	5.9
	RAD-731M	LDR6L-M-E11/D	中角								
	RAD-731W	LDR6L-W-E11/D	広角								
	RAD-731F	LDR6L-W-E11/D	超広角								
	RAD-732N	LDR6L-N-E11/D	狭角	電球色	2700K	Ra83	5～100%	AC100	50/60	67	5.9
	RAD-732M	LDR6L-M-E11/D	中角								
	RAD-732W	LDR6L-W-E11/D	広角								
	RAD-732F	LDR6L-W-E11/D	超広角								
	RAD-735N	LDR6L-N-E11/D	狭角	電球色	3000K	高演色 Ra92	5～100%	AC100	50/60	67	5.9
	RAD-735M	LDR6L-M-E11/D	中角								
	RAD-735W	LDR6L-W-E11/D	広角								
	RAD-735F	LDR6L-W-E11/D	超広角								
	RAD-736N	LDR6L-N-E11/D	狭角	電球色	2700K	高演色 Ra92	5～100%	AC100	50/60	67	5.9
	RAD-736M	LDR6L-M-E11/D	中角								
	RAD-736W	LDR6L-W-E11/D	広角								
	RAD-736F	LDR6L-W-E11/D	超広角								

位相制御・2線式でのご使用の場合
- ●当社の位相制御調光器と組合せてご使用ください。
  RX-116WC / RX-411W / FX-426NA
- 接続台数はカタログまたは、適合ランプの仕様図を参照ください。
- ※位相・2線式調光器回路には、当社の位相・2線式の適合ランプをご使用ください。

調光方式	適合ランプ型番	形式	配光	色温度		演色性	調光率	定格電圧（V）	周波数（Hz）	入力電流（mA）	消費電力（W）
LEDZ 非調光	RAD-671M	LDR5L-M-E11	中角	電球色	3000K	Ra83	-	AC100	50/60	83	5.0
	RAD-671W	LDR5L-W-E11	広角								
	RAD-727N	LDR6W-N-E11	狭角	ナチュラルホワイト	4000K	Ra83	-	AC100	50/60	105	5.9
	RAD-727M	LDR6W-M-E11	中角								
	RAD-727W	LDR6W-W-E11	広角								
	RAD-727F	LDR6W-W-E11	超広角								
	RAD-728N	LDR6L-N-E11	狭角	電球色	3000K	Ra83	-	AC100	50/60	105	5.9
	RAD-728M	LDR6L-M-E11	中角								
	RAD-728W	LDR6L-W-E11	広角								
	RAD-728F	LDR6L-W-E11	超広角								
	RAD-729N	LDR6L-N-E11	狭角	電球色	2700K	Ra83	-	AC100	50/60	105	5.9
	RAD-729M	LDR6L-M-E11	中角								
	RAD-729W	LDR6L-W-E11	広角								
	RAD-729F	LDR6L-W-E11	超広角								
	RAD-733N	LDR6L-N-E11	狭角	電球色	3000K	高演色 Ra92	-	AC100	50/60	105	5.9
	RAD-733M	LDR6L-M-E11	中角								
	RAD-733W	LDR6L-W-E11	広角								
	RAD-733F	LDR6L-W-E11	超広角								
	RAD-734N	LDR6L-N-E11	狭角	電球色	2700K	高演色 Ra92	-	AC100	50/60	105	5.9
	RAD-734M	LDR6L-M-E11	中角								
	RAD-734W	LDR6L-W-E11	広角								
	RAD-734F	LDR6L-W-E11	超広角								

非調光でのご使用の場合
- ●当社の非調光LEDランプをご使用ください。