2021/11/30

ポール灯

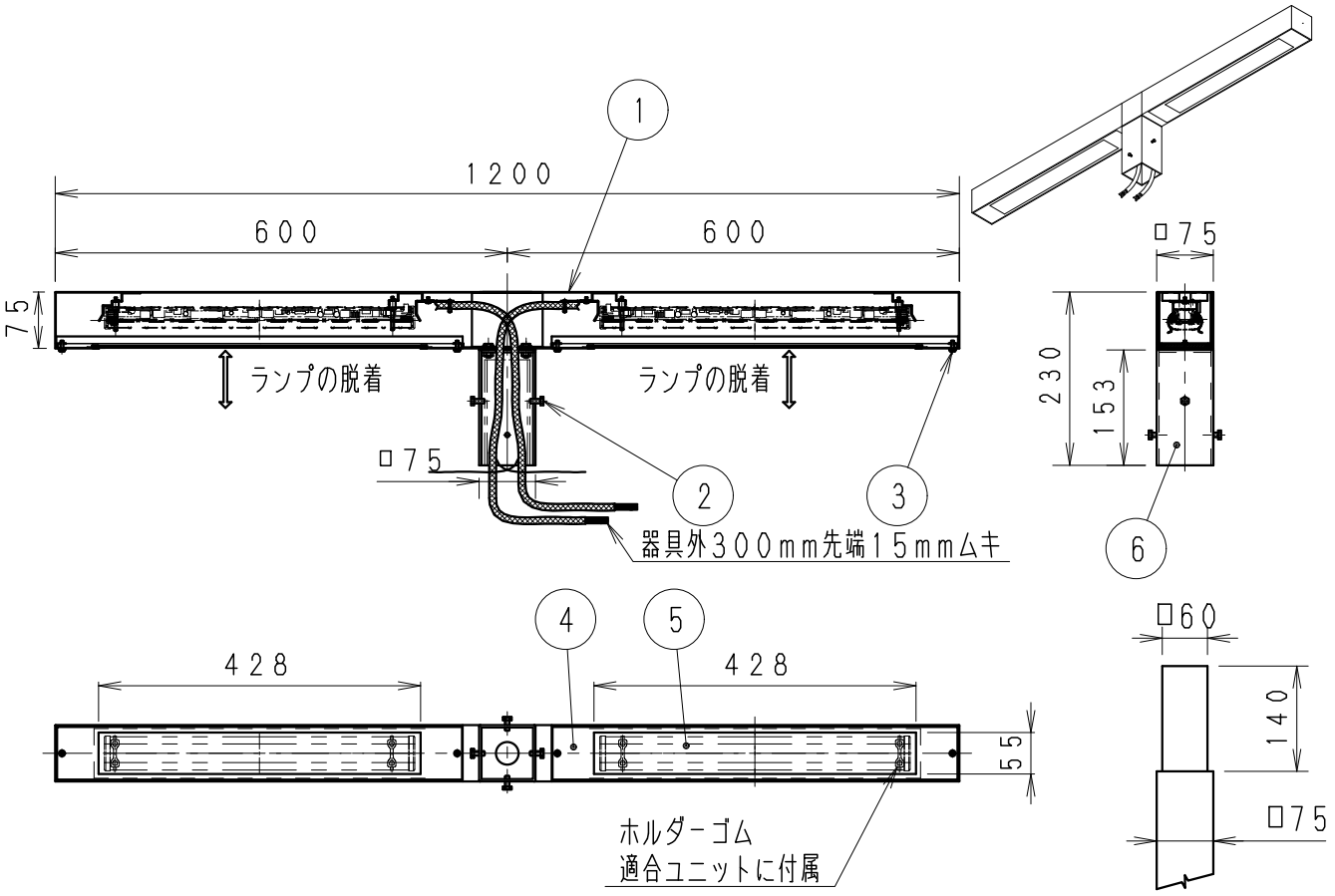

適合ポール嵌合寸法

⚠安全に関するご注意

・単体でのご使用はできません。必ず適合ポールとご使用ください。
・この器具は、5℃～35℃の温度範囲でご使用ください。
高温で使用すると故障・火災の原因となります。
・灯体とポールのカットアウトスイッチとの接続について、キャブタイヤケーブルにて施工ください。器具側は灯具口出し線と接続し口出しケーブルに張力止め固定してください。（電線接続部に張力がかからない様に施工ください。）
・ポール間の電源送りは、ポール根本でケーブル接続してからカットアウトスイッチへ給電してください。
・灯具とポールの接続部の六角ボルトは確実に固定してください。
（均等に締め付けください。）

・安全のために 点灯時および点灯中はLED光源を直視しないでください。

適合ユニット	色温度	
RAD-662N	昼白色タイプ	5000K
RAD-662W	ナチュラルホワイトタイプ	4000K

ダークグレー　日塗工：N－20・マンセル：N2（近似値）

・LED素子は白熱灯・蛍光灯などの一般光源に比べバラツキがあるため発光色、明るさが異なる場合がありますのでご了承ください。
・パイロットランプを内蔵したスイッチとの組み合わせでは、LEDが完全に消灯しない場合があります。
・ラジオやテレビなどの音響機器の近くで点灯しますと、雑音が入ることがありますのでご注意ください。
・赤外線リモコンを採用したテレビなどの近くで点灯しますと、リモコンが誤動作することがあります。
・適合LEDユニットは、調光できません。
・適合LEDユニットには、安全回路が内蔵されています。LEDユニットの温度上昇時には消灯します。
※LEDユニットの特性上、蛍光灯ランプより点灯イメージが強く出ます。あらかじめご了承ください。

定格電圧（V）	周波数（Hz）	入力電圧（V）	入力電流（mA）	消費電力（W）
AC100-242	50/60	100	410	39.4
		200	208	39.2
		242	178	39.6

部番	部品名	材質・素材厚	数量	備考
7				
6	灯具取付パイプ	鋼・□75 t3.2	1	レザー仕上（ダークグレー）
5	下面カバー	アクリル・t2.0	2	片面消し
4	カバー	ステンレス・t1.0	2	レザー仕上（ダークグレー）
3	カバー取付ビス	ステンレス・M4×12	4	レザー仕上（ダークグレー）
2	六角ボルト	ステンレス・M6×14	4	レザー仕上（ダークグレー）
1	本体	ステンレス・t0.8	1	レザー仕上（ダークグレー）

特記事項
・LEDユニット別売
・調光不可
・適合ポール　L－156NA
・設計寿命　約40，000h
・防雨形

適合ランプ　球別　専用LEDユニット（コネクタ式）Ra82 詳細は別表参照

W・数　－

器具質量　約4．3Kg

型番　ERL8186H

承認	検印	作成
小西	三沢	川越

尺度　1/10

ENDO

単位　mm　第三角法（JIS A－4）　ERL8186H－K　株式会社　遠藤照明