2013/12/04

庭園灯

照度・人感センサについて

※周囲の照度が設定照度以下になった時、センサ作動状態となり、感知範囲内に人が入ると全灯状態になります。

点灯照度設定ツマミ

器具の点灯する周囲の明るさ、(15Lx/45Lx)を選択できます。

動作設定ツマミ

8hタイマー、6hタイマー、ON/OFFの3つのセンサモードが設定できます。

センサの正面

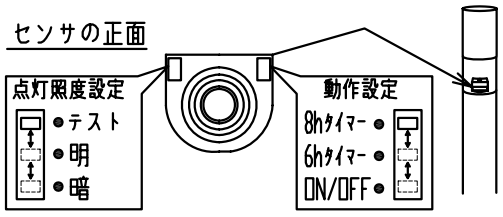

連続点灯する場合

電源の壁スイッチをONの状態から一度OFFにして3秒以内にONに戻すと約8時間器具は全灯しつづけます。その後設定モードに戻ります。

※この器具を使用される場合は必ず壁スイッチを取り付けてください。

センサの感知範囲

感知範囲内に人が入ると感知し、器具が点灯します。

垂直感知エリア

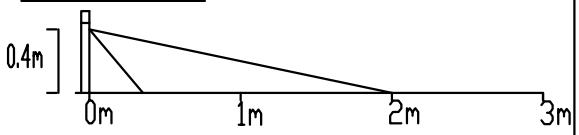

水平感知エリア

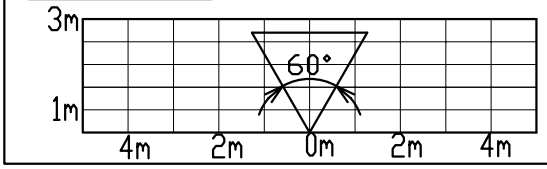

本体の左右角度設定

本体を回転させることで水平感知エリアが左45°右45°調整できます。

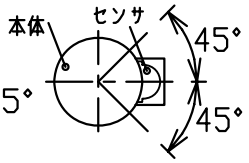

注意

- センサ感知エリア内に、車・小動物が入った場合にもセンサが反応して作動することがあります。
- 太陽光線の強い光や高い熱、無線などによる電波障害で誤作動することがあります。
- センサの感知エリアは、気象条件によってばらつきがあります。
- ライトコントローラとの併用はできません。

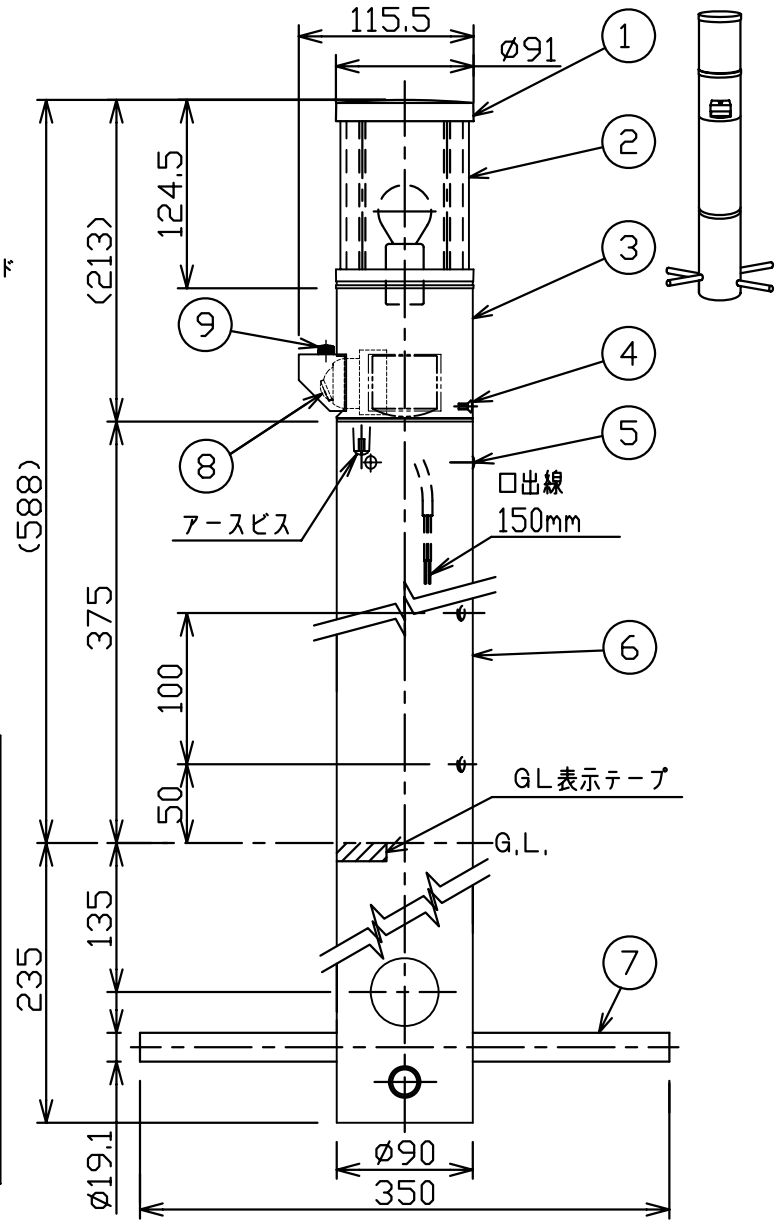

LED光源について

- LED素子は白熱灯・蛍光灯などの一般光源に比べバラツキがあるため、発光色・明るさが異なる場合がありますのでご了承ください。
- パイロットランプを内蔵したスイッチとの組合せではLEDが完全に消灯しない場合があります。
- ラジオやテレビなどの音響機器の近くで点灯しますと雑音が入ることがありますのでご注意ください。
- 赤外線リモコンを採用したテレビなどの近くで点灯しますと誤動作する場合があります。
- 大電力機器を使用した場合の瞬時的な電圧変動によって、ちらついたり明るさが変化する場合があります。

定格電圧 (V)	周波数 (Hz)	入力電圧 (V)	入力電流 (A)	消費電力 (W)
AC100V	50/60	100	0.08	4.5

型番	部品
ERL8172S (灯体)	①②③④⑤⑧⑨
L-222S (ポール)	⑥⑦

部番	部品名	材質・素材厚	数量	備考
9	カバー固定ビス	真鍮	1	メタリック仕上(シルバーメタリック)
8	センサ	樹脂	1	黒
7	ねかせ棒	鋼管	2	三価クロメート
6	ポール	アルミ	1	メタリック仕上(シルバーメタリック)
5	取付ビス	ステンレス	3	生地
4	本体固定ビス	ステンレス	1	生地
3	本体	アルミダイカスト	1	メタリック仕上(シルバーメタリック)
2	グローブ	ガラス	1	乳白消
1	キャップ	アルミダイカスト	1	メタリック仕上(シルバーメタリック)

特記事項
- 防雨形 ・調光不可 ・設計寿命：約40,000h
- 照度・人感センサ付（可動形）
- 砂地等、地盤の軟らかい所に設置される場合は、コンクリート等で固定してください

適合ランプ	LEDZ LAMP RA-641L (LDA5L-H-E17) Ra80 電球色タイプ (3000K) □金：E17
球付 W・数	4.5W X 1
器具質量	約 2.4 Kg

型番 ERL8172S L-222S

承認	検印	作成
三沢	嶋田	三浪

尺度 1/5

ENDO

単位 mm 第三角法(JIS A-4) ERL8172S-L 株式会社 遠藤照明