2014/12/01

ポール灯

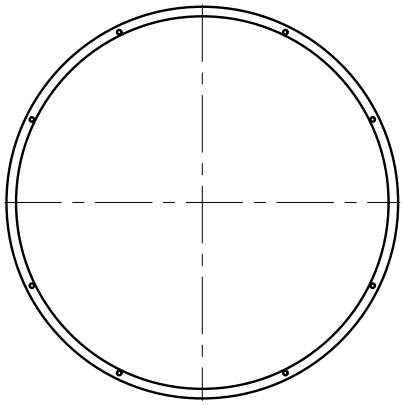

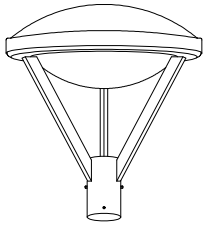

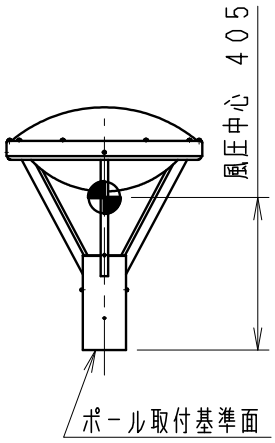

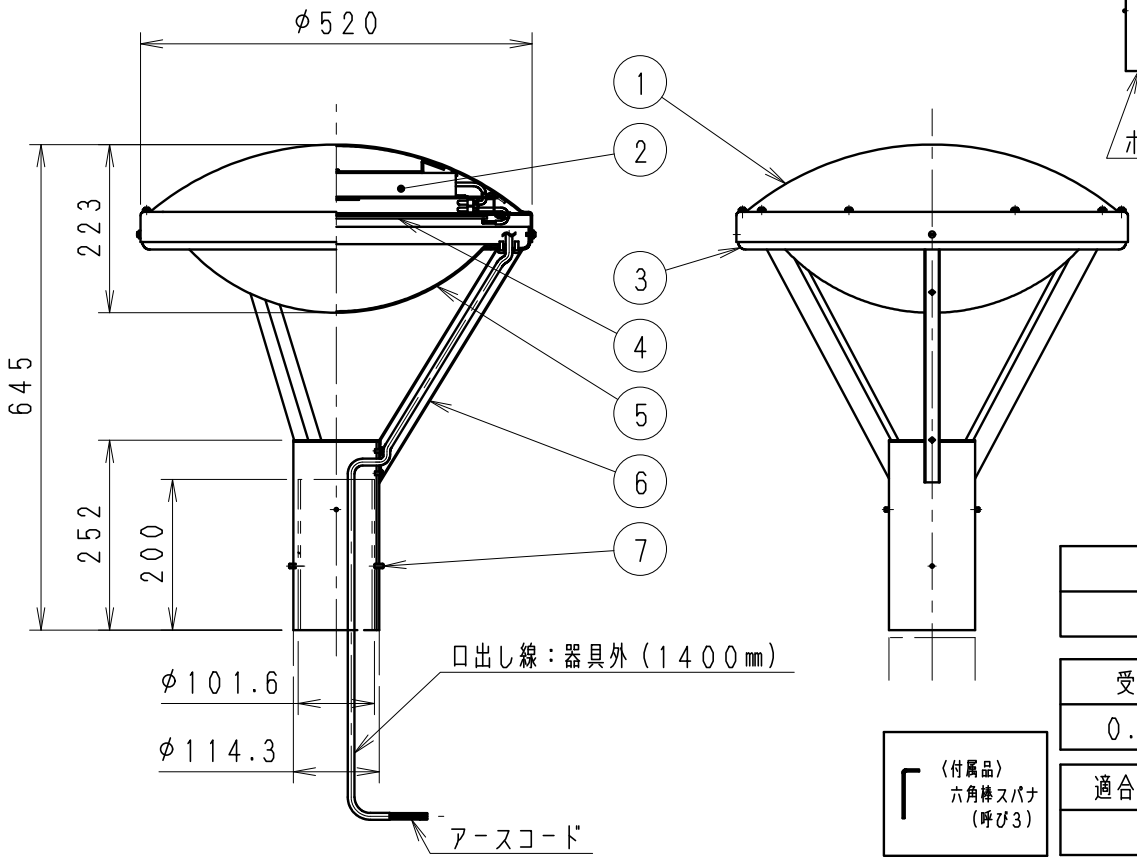

風力係数
0.7

受圧面積（㎡）
0.163165

適合ポール（別売）
L-168N

（付属品）
六角棒スパナ
（呼び3）

※LED素子は白熱灯・蛍光灯などの一般光源に比べバラツキがあるため発光色、明るさが異なる場合がありますのでご了承ください。

ダークグレー　日塗工：N-20・マンセル：N2（近似値）

定格電圧（V）	周波数（Hz）	入力電圧（V）	入力電流（mA）	消費電力（W）
AC100-242	50/60	100	891	87.3
		200	454	86.3
		242	390	86.9

部番	部品名	材質・素材厚	数量	備考
7	六角穴付止めネジ	ステンレス（M6）	4	呼び3
6	アーム	SUS・t1.2	3	レザー仕上（ダークグレー）
5	セード	アクリル・t2	1	透明消
4	LEDモジュール		1	
3	枠	アルミ・t2	1	レザー仕上（ダークグレー）
2	電源装置	カバー・鋼板	1	
1	本体	アルミ・t2	1	レザー仕上（ダークグレー）

特記事項
- 防雨形器具　・調光不可
- 電源内蔵（100V-242V）
- 設計寿命　約40，000h
- LED交換不可

適合ランプ　球付　LEDモジュール　昼白色タイプ（5000K）　Ra82

W・数　－

器具質量　約　9.3　Kg

型番　ERL8170H

承認　検印　作成
三嶋　中
沢田　野

生産終了品

尺度　1/10

ENDO

単位　mm　第三角法（JIS　A-4）　ERL8170H-K　株式会社　遠藤照明