ENDO LEDZ

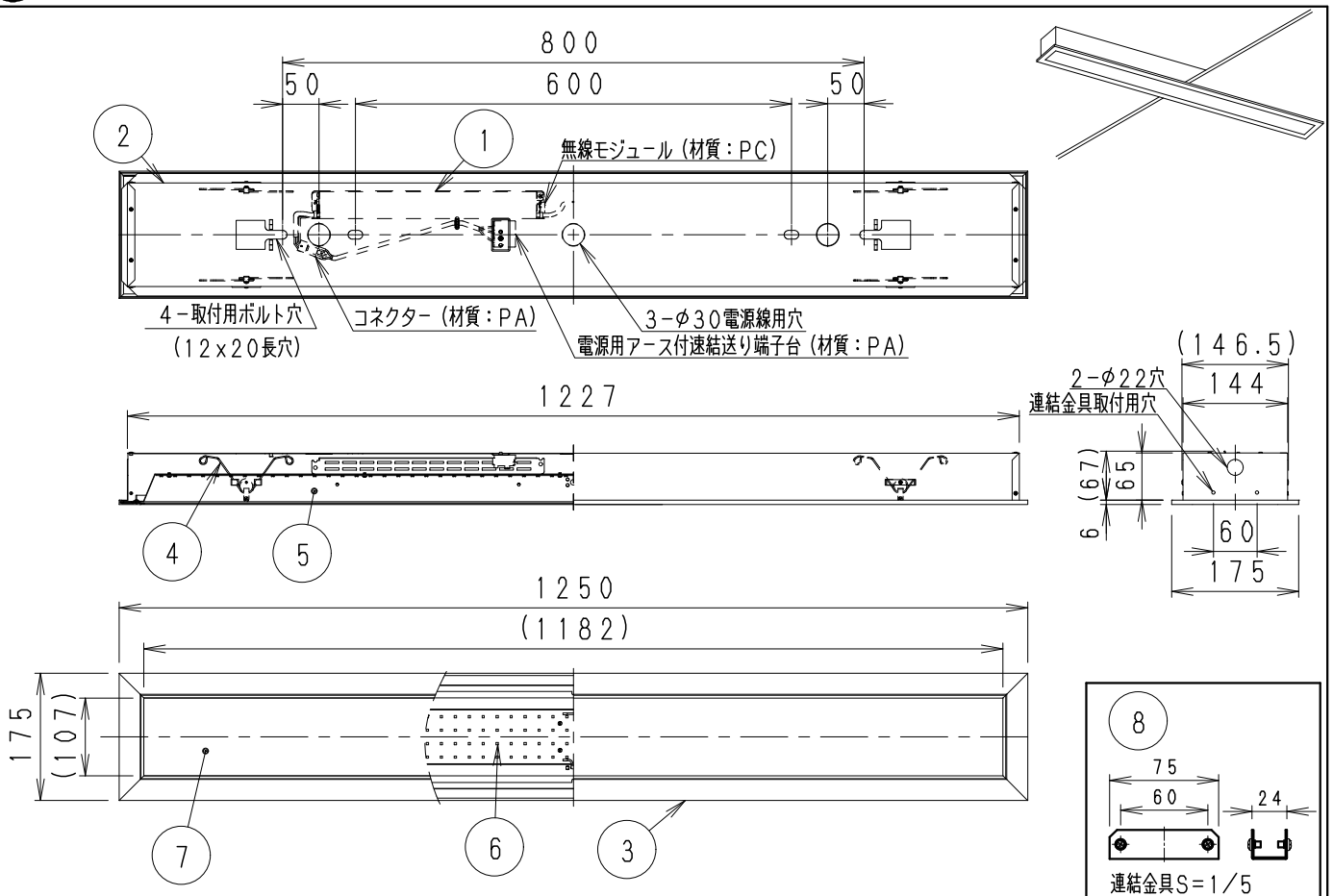

埋込穴寸法（単体施工時）

150X1235

埋込穴寸法（N台連結施工時：連結金具取付時）

150X（1251xN－16）

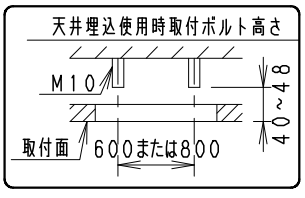

住宅の断熱施工天井では使用できません。
住宅以外の断熱施工天井で使用の場合は、
断熱材は器具より10cm以上離してください。

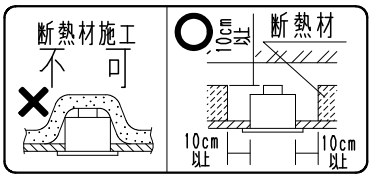

ランプ名	Hf32Wx2灯相当 LEDモジュール（交換不可）		
配光	ベース配光タイプ		
光源色	昼白色タイプ（5000K）		
演色性	Ra82	LED光源寿命40000時間	
定格電圧（V）	周波数（Hz）	入力電流（mA）	消費電力（W）
100	50／60Hz	452	45.0
200		227	44.2
242		192	44.2

（LED光源寿命は　JIS　C8155：2010に準拠
光束維持率70％以上）

※LED素子は白熱灯・蛍光灯などの一般光源に比べバラツキがあるため
発光色、明るさが異なる場合がありますのでご了承ください。

枠：白　日塗工：N-93・マンセル：N9.3（近似値）

Smart　LEDZ　無線調光システム

- 調光率5～100％（無線信号制御方式）
- 適合システム機器
  タブレット型コントローラ
  （RX-383N・RX-270N）
  ゲートウェイ（RX-266W）
  照度・人感センサー（RX-268W）
  シーンセレクターリモコン（RX-342N）
  壁付けリモコン（RX-384W）
- 無線調光制御システム（スマートレッズ）の詳細はカタログを参照してください。
- 通信距離　半径35m以内

※通信距離は設置環境により異なる場合がありますのでご了承ください。

⚠ 安全に関するご注意

- この器具は、5℃～35℃の温度範囲でご使用ください。
  高温で使用すると　不点・火災の原因となります。
- この器具は、屋内用です。屋外や、軒下および湿気の多い場所、湯気が直接当たる場所、粉塵・腐食性ガスが発生する場所、油分の影響を受ける場所では、使用できません。
  誤って使用の場合、器具の落下及び絶縁不良、感電等の原因となります。
- 特に振動がはげしい場所、強い風が当たる場所には使用できません。
  そのまま使用すると器具落下の原因となります。
- 天井埋込専用器具です。傾斜天井・やわらかい天井（ロックウール等）には取り付けないでください。
  指定以外の取付を行うと、天井材の破損、器具の落下の原因になります。
- 器具の送り容量は15Aです。容量を超えると発熱・火災の原因となります。
  また照明器具以外の負荷は接続しないでください。
- 電源線を端子台へ確実に接続してください。
- コネクターは、確実に接続してください。
- 枠取付バネは確実に本体に引掛けてください。（4箇所）
- 安全のために　点灯時および点灯中はLED光源を直視しないでください。

生産終了品

部番	部品名	材質・素材厚	数量	備考
10				
9				
8	連結金具	亜鉛鋼板　t1	1	（取付ネジ付属）
7	前面パネル	PC・t1.5	1	乳白
6	LEDモジュール	5000K	2	LEDモジュール交換不可
5	反射板	鋼板　t0.6	1	白
4	枠取付バネ	鋼線・φ1.6	4	
3	枠	アルミ	1	白艶消
2	本体	鋼板・t0.6	1	白艶消
1	電源装置		1	（100V-242V）

器具質量	4.7Kg

縮尺	1/10	タイプ	Hf32WX2灯　相当	型番	ERK9854W
		品名	ベースライト（埋込下面乳白パネル）		

2018/03/20	承認	三沢	作成	松下

仕様図／ISO　A4　第三角法（mm）　ERK9854W－　K　株式会社　遠藤照明