2010/10/05

ベーシックベースライト

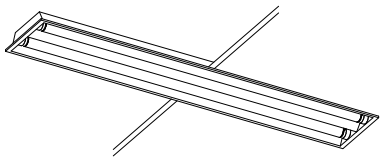

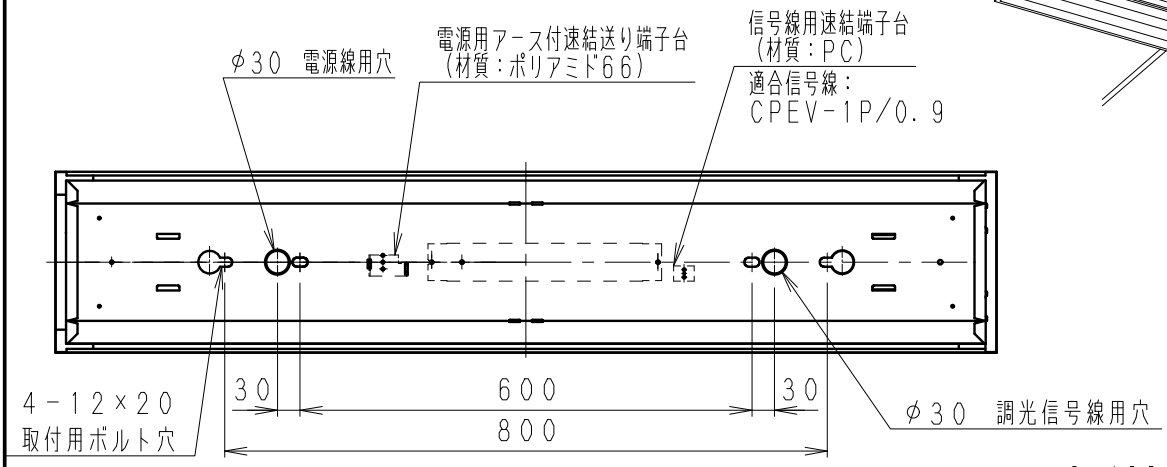

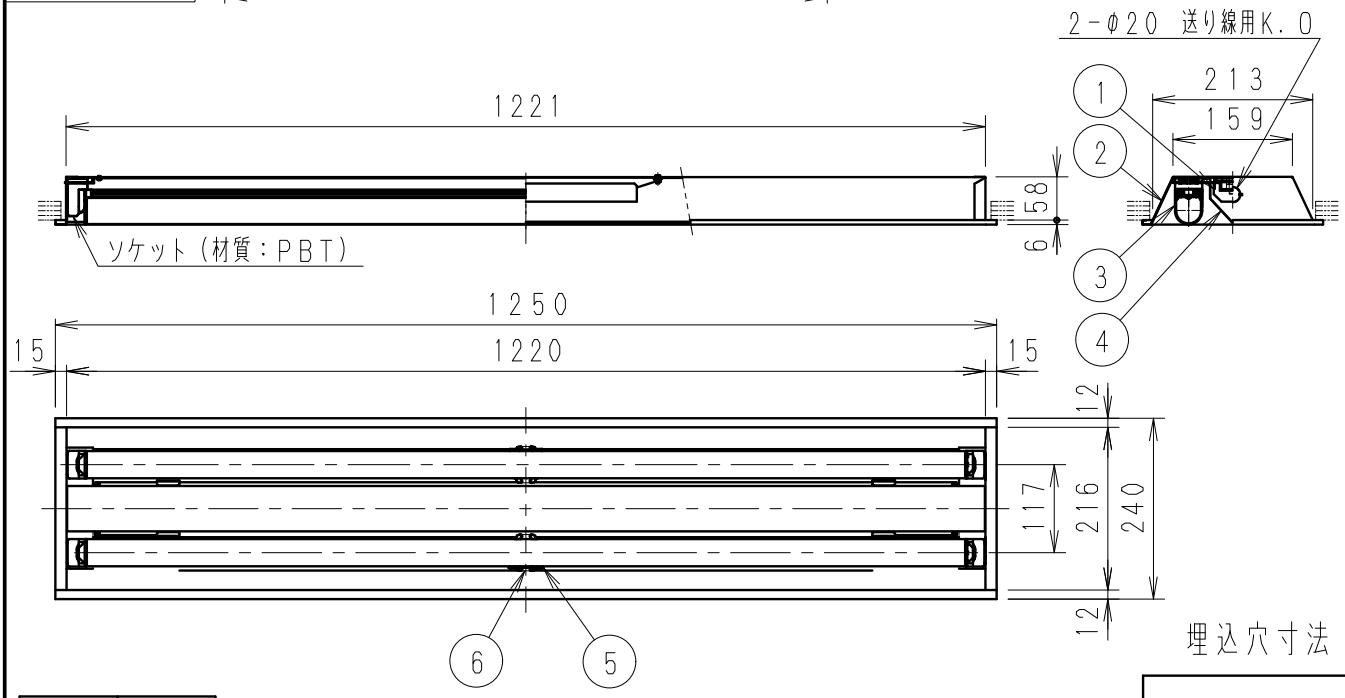

埋込穴寸法

220×1235

定格光束（lm）	総合効率（lm/W）
3762	68.4

※LED素子は白熱灯・蛍光灯などの一般光源に比べバラツキがあるため発光色、明るさが異なる場合がありますのでご了承ください。

- 調光率10～100%（PWM信号制御方式）
- 適合ライトコントローラ：当社専用器をご使用ください。
  X-239W（100V）最大接続可能台数19台（50台）
  X-240W（200V）最大接続可能台数36台（50台）
  （ ）内は信号供給のみの台数
- 自動調光制御システム　レッズセーバーはカタログを参照してください。

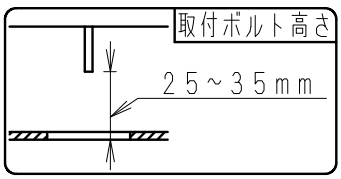

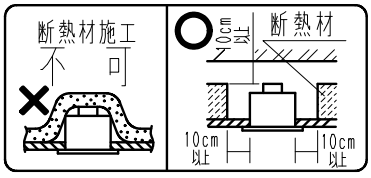

本体・反射板：白　日塗工：N-93・マンセル：N9.3（近似値）

定格電圧（V）	周波数（Hz）	入力電圧（V）	入力電流（A）	入力容量（VA）	消費電力（W）
AC100-242	50/60	100	0.56	55.3	55
		200	0.30	59.8	54
		242	0.27	63.9	55

部番	部品名	材質・素材厚	数量	備考
7				
6	バネ受け金具	亜鉛鋼板	2	
5	安全バネ	ステンレス・φ1.2	2	
4	反射板	鋼板・t0.5	1	白
3	LEDモジュール	アクリル/アルミ	2	THF20L-40F
2	本体	鋼板・t0.5	1	白
1	電源装置		1	

特記事項・調光タイプ
・電源ユニット内蔵（100V-242V）
・LEDモジュール別梱包
・空調ダクト回避型　・連結金具付
・設計寿命：約40,000h

型番 ERK8034W

適合ランプ 球付
LEDチューブモジュール
ナチュラルホワイトタイプ（4000K）
THF20L-40F 1170mmタイプ×2
消費電力55W（100%時）（70%調光時：35W）

承認	検印	作成
新井	宮崎	可士

生産終了品

W・数 －　　尺度 1/10

器具質量 約 5.4 Kg

ENDO

単位 mm　第三角法（JIS A-4）　ERK8034W-K　株式会社 遠藤照明