ENDO LEDZ

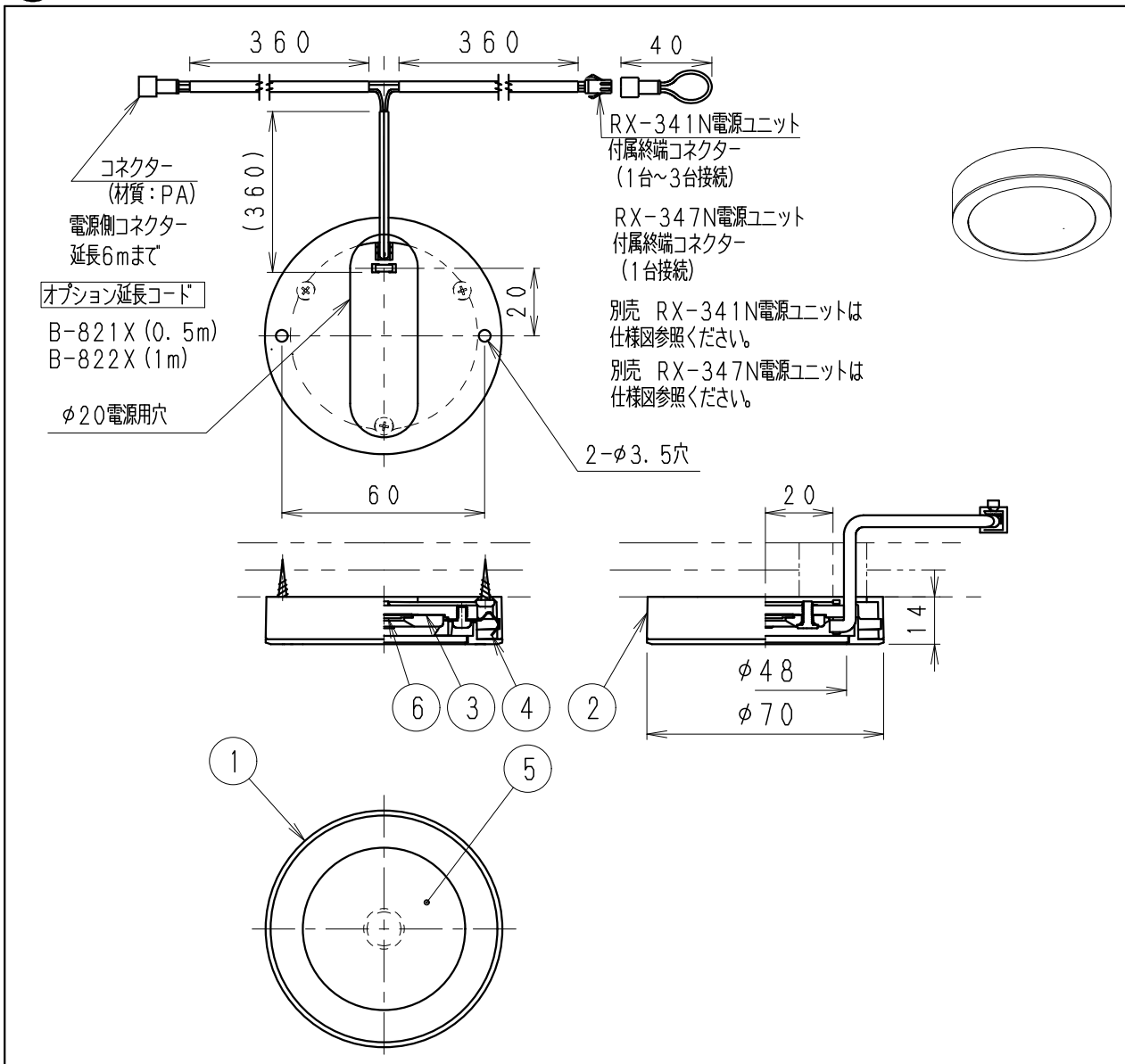

ランプ名	300 TYPE LEDモジュール（交換不可）		
配光	広角配光タイプ		
光源色	アパレルホワイト（4200K）		
演色性	Ra96	LED光源寿命40000時間	
定格電圧（V）	周波数（Hz）	入力電流（mA）	消費電力（W）
100	50/60Hz	77.0	3.9

専用別売電源ユニット RX-347N（接続台数1台）

定格電圧（V）	周波数（Hz）	接続台数	入力電流（mA）	消費電力（W）
100	50/60Hz	1台	76.0	4.1
100	50/60Hz	2台	137.0	7.8
100	50/60Hz	3台	191.0	11.7

専用別売電源ユニット RX-341N（接続台数1台～3台）

（LED光源寿命は JIS C8155：2010に準拠
光束維持率70％以上）
※LED素子は白熱灯・蛍光灯などの一般光源に比べバラツキがあるため
発光色、明るさが異なる場合がありますのでご了承ください。

枠：白・日塗工 N-93
マンセル：N9.3（近似値）

調光不可

近接照射限度 0.1m

⚠安全に関するご注意

- 住宅の断熱施工天井では使用できません。
- 天井直付・棚下用専用器具です。やわらかい天井には取り付けないでください。
- 珪酸カルシウム板の天井に取り付けする場合は、補強材のある位置に取付けてください。
- 棚板が薄い場所は補強材のある場所に取付けしてください。
  指定以外の取り付けを行うと、天井材の破損、器具の落下の原因になります。
- この器具は、5℃～35℃の温度範囲でご使用ください。
  高温で使用すると火災の原因となります。
- 専用電源の送り容量は15A以下です。容量を超えると発熱・火災の原因となります。
  また照明器具以外の負荷は接続しないでください。
- 端子台へ電源線を確実に接続ください。
- コネクターの接続は、確実に接続ください。
- 安全のために 点灯時および点灯中はLED光源を直視しないでください。

部番	部品名	材質・素材厚	数量	備考
9				
8				
7				
6	LEDモジュール		1	（LEDモジュール交換不可）
5	前面カバー	PMMA	1	乳白色
4	取付バネ	ステンレス・t0.3	2	
3	モジュールプレート	アルミダイカスト	1	白艶消
2	フレンジ	アルミダイカスト	1	白艶消
1	枠	アルミダイカスト	1	白艶消

生産終了品

器具質量	約0.1Kg		
縮尺 1/2	タイプ	300TYPEアパレルホワイト	型番 ERG5430WA
	品名	ディスプレイライト（シーリングライト）	

2018/11/02	承認	三沢	作成	村山	仕様図／ISO A4 第三角法（mm）	ERG5430WA-K	株式会社 遠藤照明