ENDO LEDZ

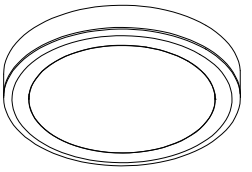

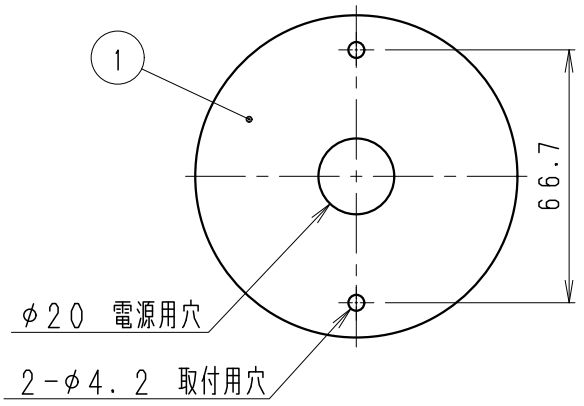

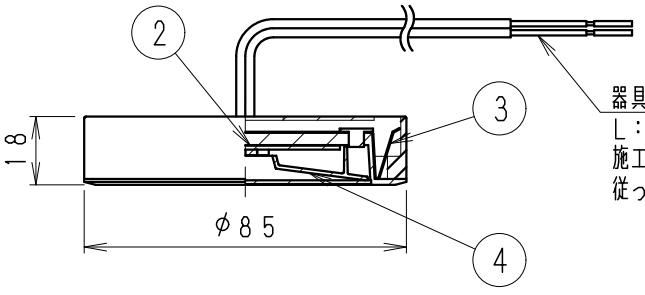

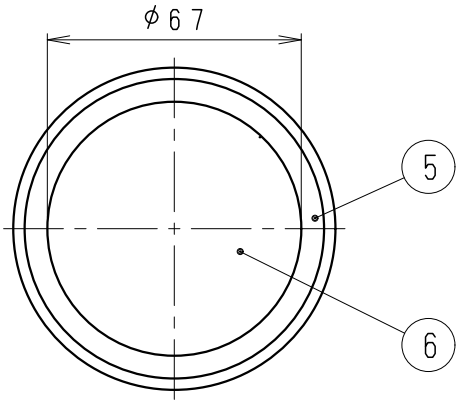

●調光率5～100％（位相制御方式）
●適合ライトコントローラ：当社専用器をご使用ください。
RX-116WC 接続可能台数1～25台

ランプ名	300TYPE モジュール(交換不可)		
配光	拡散配光タイプ		
光源色	電球色タイプ（2700K）		
演色性	Ra92	LED光源寿命40,000時間	
定格電圧(V)	周波数(Hz)	入力電流(mA)	消費電力(W)
100	50/60Hz	40.4	4.0

枠：黒・日塗工 N-10
マンセル：N1.0（近似値）

（LED光源寿命は JIS C8155：2010に準拠
光束維持率70％以上）
※LED素子は白熱灯・蛍光灯などの一般光源に比べバラツキがあるため
発光色、明るさが異なる場合がありますのでご了承ください。

電源内蔵
位相制御・2線式
近接照射限度 0.1m

⚠安全に関するご注意

・住宅の断熱施工天井では使用できません。
・天井直付・棚下専用器具です。傾斜天井・やわらかい天井には取り付けないでください。
・珪酸カルシュウム板の天井に取り付ける場合は、補強材のある位置に取付けてください。
・棚板が薄い場合は、補強材のある位置に取付けてください。
指定以外の取り付けを行うと、天井材の破損、器具の落下の原因になります。
・この器具は、5℃～35℃の温度範囲でご使用ください。
高温で使用すると火災の原因となります。
・電源線とリード線の結線部は、確実に絶縁処理を行ってください。
施工の際は、電気設備基準、内線規程に従って施工してください。
・安全のために、点灯時および点灯中はLED光源を直視しないでください。

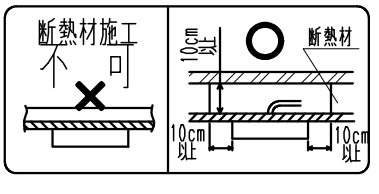

部番	部品名	材質・素材厚	数量	備考
9				
8				
7				
6	前面カバー	PC	1	乳白色
5	本体	アルミダイキャスト	1	黒艶消
4	反射板	PC	1	白
3	取付バネ	ステンレス・t0.3	2	
2	電源内蔵LEDモジュール		1	(LEDモジュール交換不可)
1	直付アダプター	アルミ	1	黒艶消

器具質量(セット)	約0.2Kg		
縮尺	1/2	タイプ	300TYPE
		品名	電源内蔵薄型ミニダウンライト

型番 ERD6085B
RB-627B

2017/10/16	承認	三沢	作成	池永

仕様図／ISO A4 第三角法（mm） ERD6085B- L 株式会社 遠藤照明