2017/12/20

ベースダウンライト／白コーンタイプ

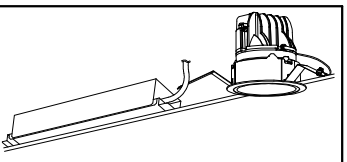

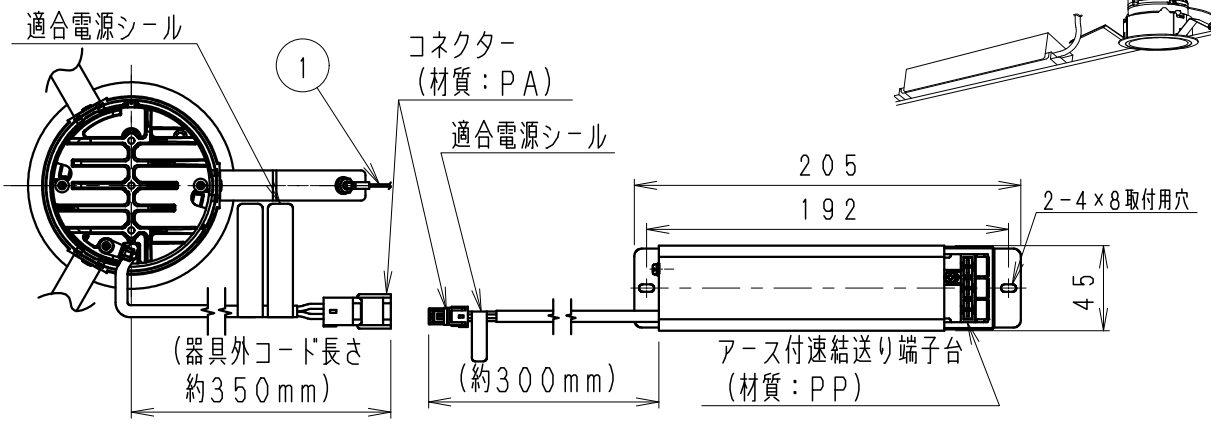

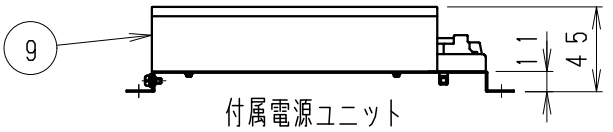

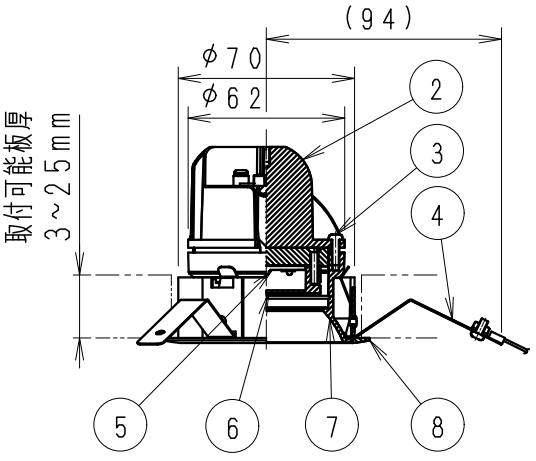

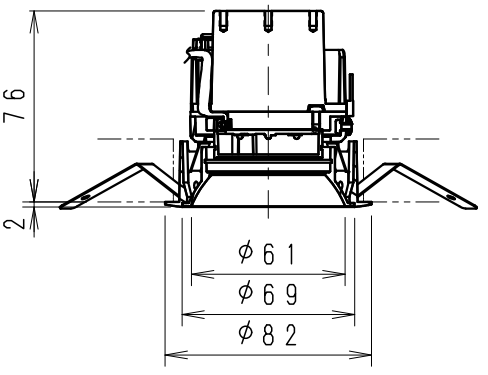

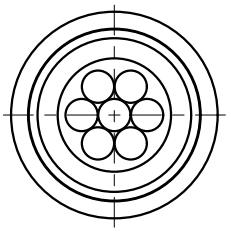

<オプション>
拡散フィルター　RB－317F

器具の取付け方
断熱材、防音材ご使用の場合は下図のように施工してください。

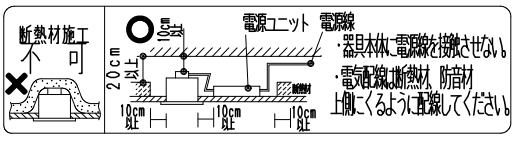

⚠安全に関するご注意

・住宅の断熱施工天井では使用できません。
・天井埋め込み専用器具です。傾斜天井・やわらかい天井には取り付けないでください。
・珪酸カルシウム板の天井に取り付けする場合は、取付バネで天井の取付け面を傷つけないように取付け穴に器具本体を挿入ください。
・取り付ける天井厚さが薄い場合は、取付バネの取付部分に木片などの補強材（鉄板・木片等）を固定してください。
指定以外の取り付けを行うと、天井材の破損、器具の落下の原因になります。
・この器具は、5℃～35℃の温度範囲でご使用ください。
高温で使用すると火災の原因となります。
・器具の送り容量は15A以下です。容量を超えると発熱・火災の原因となります。
また照明器具以外の負荷は接続しないでください。
・端子台へ電源線を確実に接続ください。
・コネクターの接続は、確実に接続ください。
・安全のために　点灯時および点灯中はLED光源を直視しないでください。

※ＬＥＤ素子は白熱灯・蛍光灯などの一般光源に比べ　バラツキがあるため発光色、明るさが異なる場合がありますのでご了承ください。

定格電圧（Ｖ）	周波数（Hz）	入力電圧（Ｖ）	入力電流（ｍＡ）	消費電力（Ｗ）
AC100-242	50/60	１００	１３８	１３．７
		２００	６８	１３．４
		２４２	５８	１３．４

埋込穴寸法

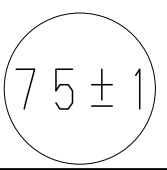

部番	部品名	材質・素材厚	数量	備考
	枠・コーン：白　日塗工：N－93・マンセル：N9．3（近似値）			
9	電源ユニット		1	ＲＸ－１３６Ｎ
8	枠	アルミダイキャスト	1	白　艶　消
7	コ　ー　ン	アルミダイキャスト	1	白　艶　消
6	ＬＥＤレンズ	ア　ク　リ　ル	1	
5	LEDモジュール		1	RM07S27M-400H2P1
4	取　付　バ　ネ	ス　テ　ン　レ　ス	3	
3	ヒートシンク固定ネジ	鋼　・　Ｍ　３	2	三　価　ク　ロ　ム
2	ヒートシンク	アルミダイキャスト	1	
1	落下防止ワイヤー	ステンレス・φ1．0	1	

特記事項　・近接照射限度　0．2m
・電源ユニット付（100－242V）、別梱包　・調光不可
・電源ユニットを埋込穴より挿入する場合、天井面より
140mm以内に障害物がある場合は取付できません。
・LED光源寿命40000時間（JIS C8155：2010に準拠）

型番（中角配光タイプ）
ERD2138W

適合ランプ	球付	Rs－7　LEDモジュール 電球色タイプ（2700K） Ra85
Ｗ　・　数		－
器具質量		合計：約0．6Kg（灯具：約0．3Kg　電源ユニット：約0．3Kg）

承認	検印	作成
斉藤	宮崎	片島

生産終了品

尺度 1／3

ENDO

単位　ｍｍ　　第三角法（ＪＩＳ　Ａ－４）　　ＥＲＤ２１３８Ｗ－Ｋ　　株式会社　遠藤照明