2014/01/31

ダウンライト

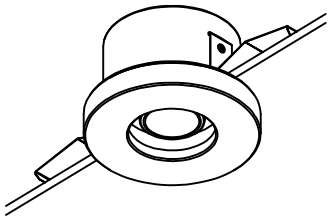

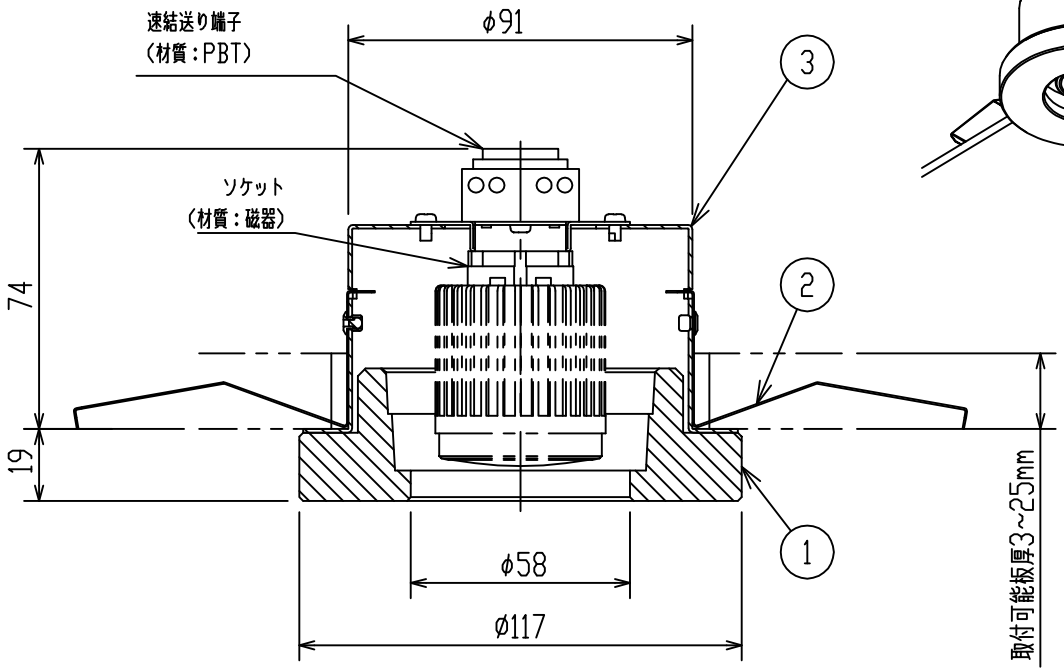

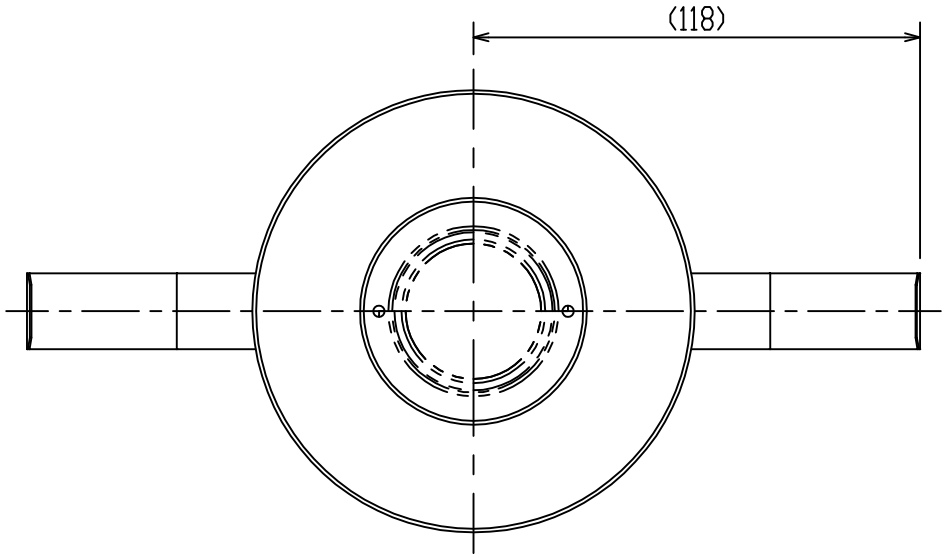

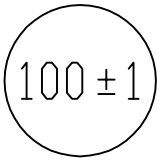

埋込穴寸法

適合ランプ	ランプ色	配光	周波数（Hz）	定格電圧（V）	入力電流（mA）	消費電力（W）
RA-620FA	ナチュラルホワイトタイプ(4000K)	超広角	50/60	100	65	3.6
RA-620FB		拡散	50/60	100	70	3.9
RA-621FA	電球色タイプ（3000K）	超広角	50/60	100	65	3.6
RA-621FB		拡散	50/60	100	70	3.9

◇ＬＥＤ光源について
- ＬＥＤ素子は白熱灯・蛍光灯などの一般光源に比べバラツキがあるため発光色、明るさが異なる場合がありますのでご了承ください。
- パイロットランプを内蔵したスイッチとの組合せでは、ＬＥＤが完全に消灯しない場合があります。
- ラジオやテレビなどの音響機器の近くで点灯しますと、雑音が入ることがありますのでご注意ください。
- 赤外線リモコンを採用したテレビなどの近くで点灯しますと誤動作する場合があります。

部番	部品名	材質・素材厚	数量	備考
7				
6				
5				
4				
3	本体	鋼板(t1.0)	1	ゴールドメッキ
2	取付バネ	ステンレス(t0.4)	2	
1	セード	ガラス	1	透明

特記事項
- 調光不可
- 設計寿命:約40,000h

型番 ERD2113K

適合ランプ 球別	LEDZランプ ディスク 45 口金：GU10 Ra85
W・数	3.9W×1
器具質量	約0.7Kg

承認	検図	作成
上沢	嶋田	中原

生産終了品

尺度 1/2

ENDO

単位 mm　第三角法(JIS A-4)　株式会社 遠藤照明　ERD2113K-K